1/2 "temperato balaustra in vetro con acciaio inox 316 vetro di grado codolo (RBM)

Informazioni dettagliate:
Spessore 1.glass: "spessore 1/2
Vetro temperato 2.Clear e vetro temperato stratificato con bordi lucidi sono disponibili
3.stainelss inox 316 vetro di grado perno per tenere il vetro
4.Easily da installare
Vista 5.Beautiful e design fai da te
Costo maintennance 6.Low

Vi preghiamo di inviarci il disegno della vostra recinzione in vetro, balcone e siamo in grado di controllare la quantità e la dimensione del vetro e rubinetto di conseguenza.

lucido spigolo di sicurezza per il vetro temperato

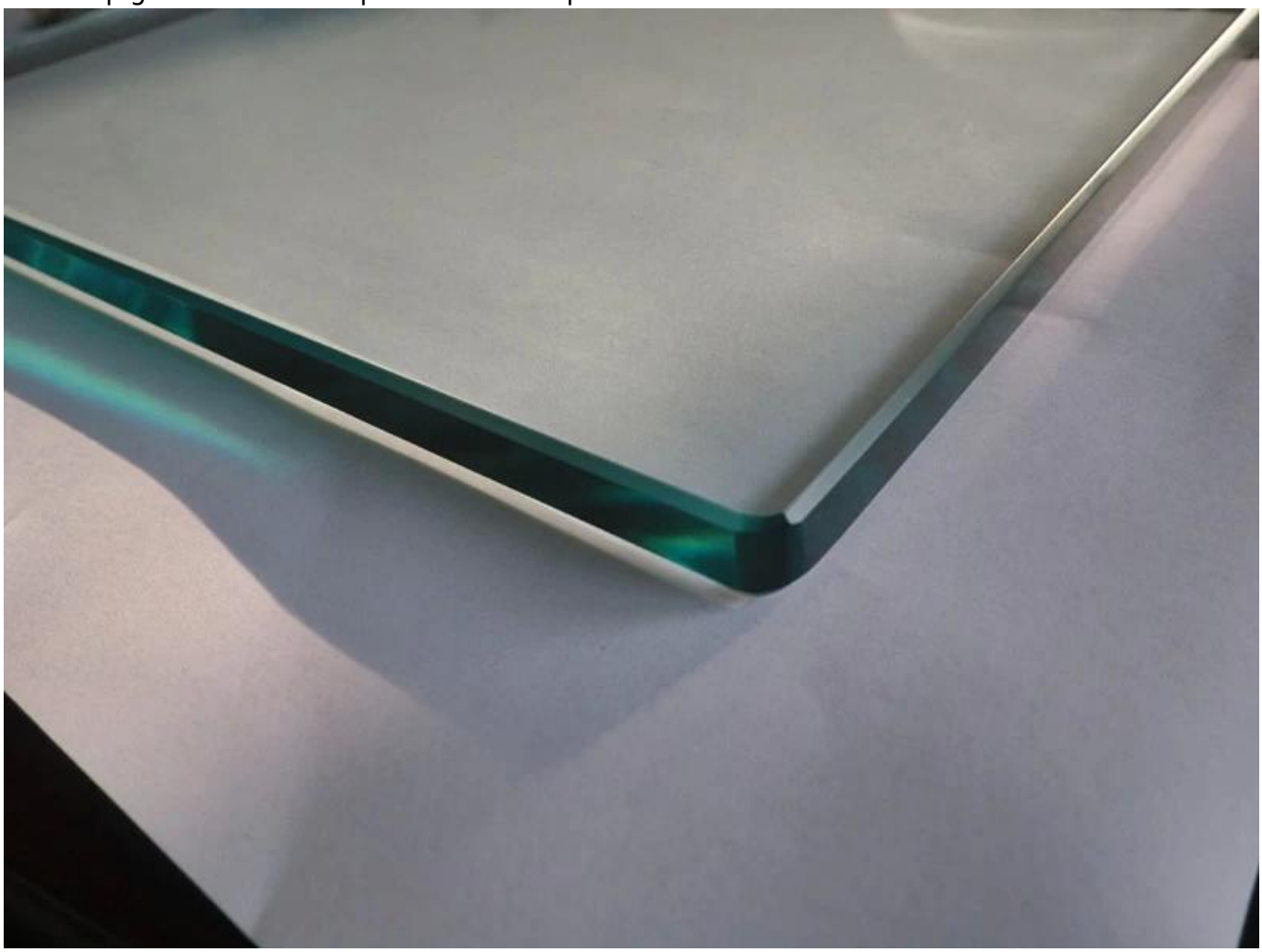

disegno del perno di vetro

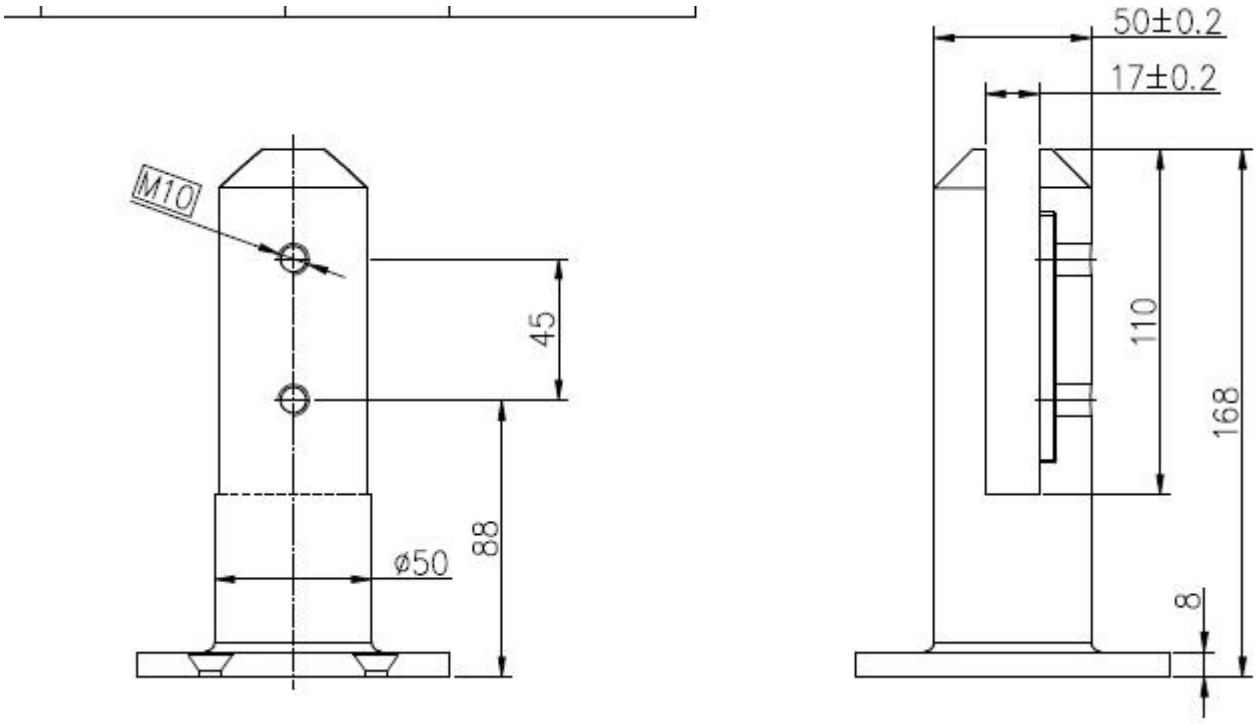

progetto pic per balaustra di vetro con rubinetto di vetro