Pacchetto	sacchetto di plastica e scatola bianca con imballaggio neutro
Termini di pagamento	T / T (30/70 o 50/50) e l'unione occidentale e l'impegno di Alibaba, ecc
Spedizione metodi	DHL, FEDEX, UPS ecc corriere per piccolo ordine; trasporto nave via mare per grande ordine
Termini commerciali	EXW, FOB Shenzhen, CIF porto di destinazione, porta di destinazione CNF, C & amp; porta di destinazione F etc
Stock	Abbiamo scorte di materie prime di barra piena in acciaio inox, ha test analisi chimica effettuata per garantire il nostro tipo di acciaio inossidabile è al livello superiore in acciaio per il grado.

Cheap scherma piscina battuto in acciaio inox porta di vetro cerniera tipi cerniera a molla caricata per cancelli recinzioni di vetro 10-12mm

Qui di seguito sono le punte di disegno e di installazione per la vostra comprensione migliore

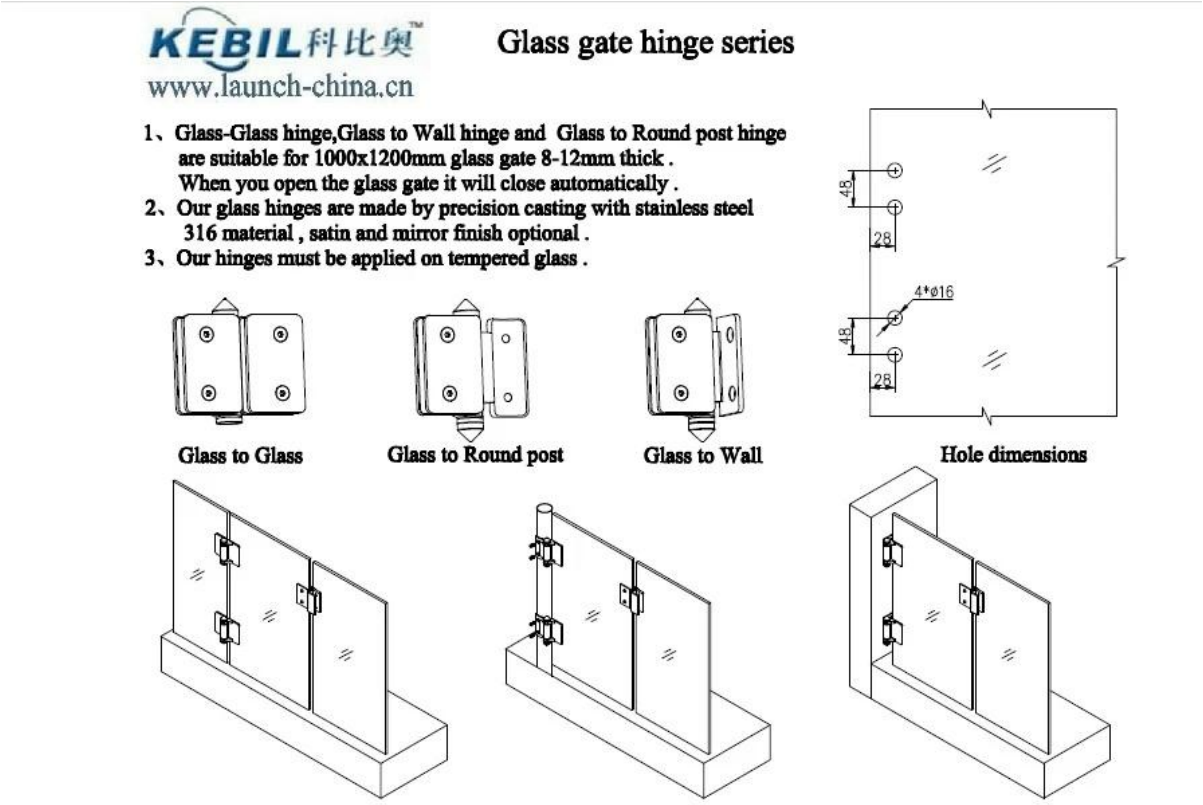

vetro a cerniera di vetro per piscina scherma

G-G1

nuova cerniera modello vetro a cerniera di vetro per il nuoto piscina recinzione cancello ,

G-G2

regolabile vetro a parete cerniera della porta, vetro per palo quadrato cerniera a molla porta cerniera

G-W1

G-W2

vetro per palo tondo morbido vicino cerniera per piscina 10-12mm cancello recinzione

G-P1

G-P2

Produciamo anche altri hardware per piscina recinzione, come
316 acciaio inossidabile zipolo, frameless vetro scherma zipolo, base quadrata piastra perno
serratura della porta in vetro regolabile, vetro rotondo perno di chiusura, bambino di sicurezza recinzione fermo

Grazie per la visita
Iof qualsiasi domanda o richiesta, prego mi lasciate il messaggio. :)