Binario per canale a U in acciaio inossidabile piegato dal design semplice per ringhiere in vetro senza telaio, quadrato 24x25 mm con scanalatura da 20 mm per vetro di spessore 12-15 mm.

Specifiche. come segue-

1. diemsnions 24x25mm, spessore 2mm, scanalatura 20mm per vetro 12-15mm

2. 3 mo 4 m per lunghezza

3. realizzato piegando

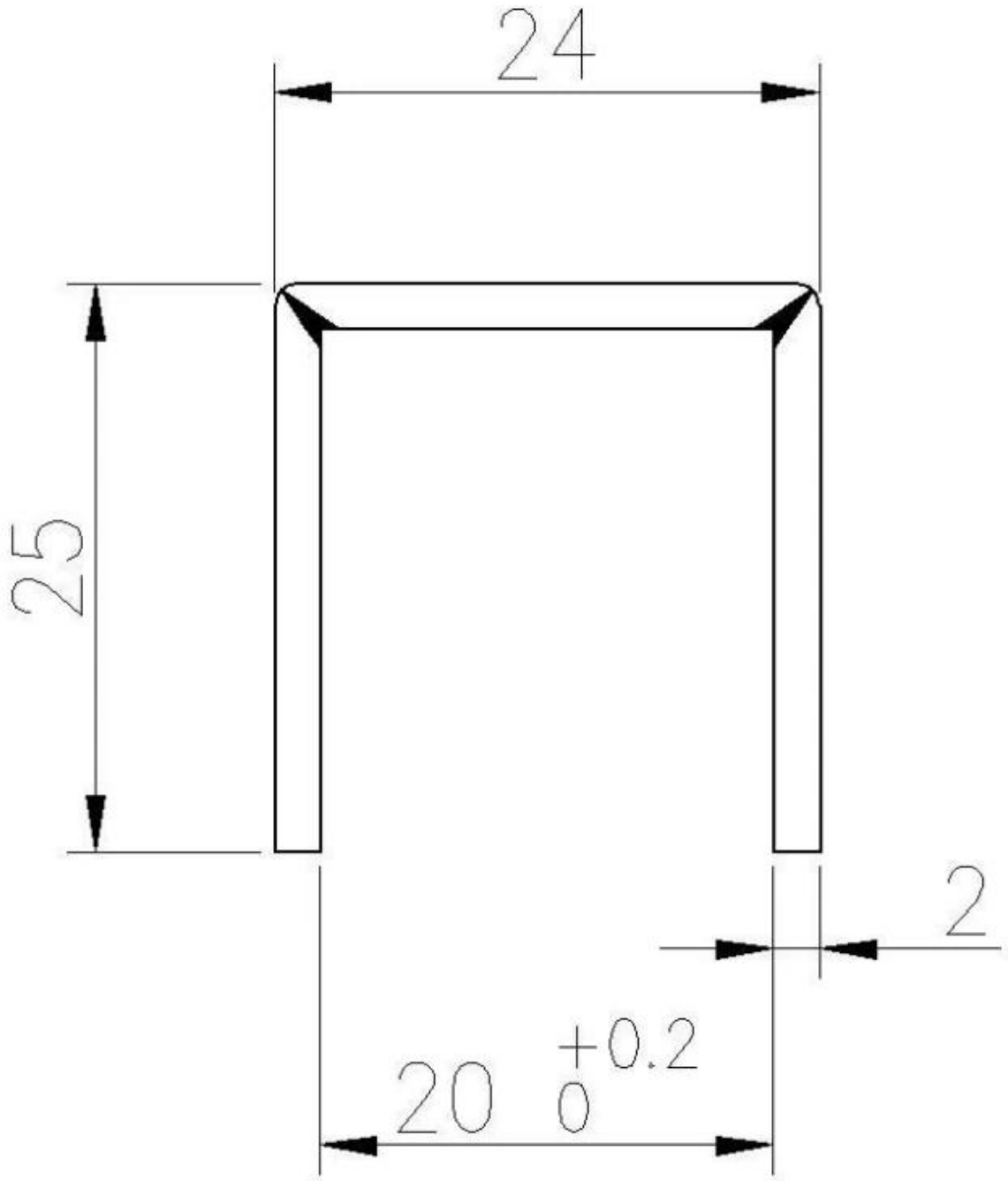

foto di produzione di binari a U in acciaio inossidabile

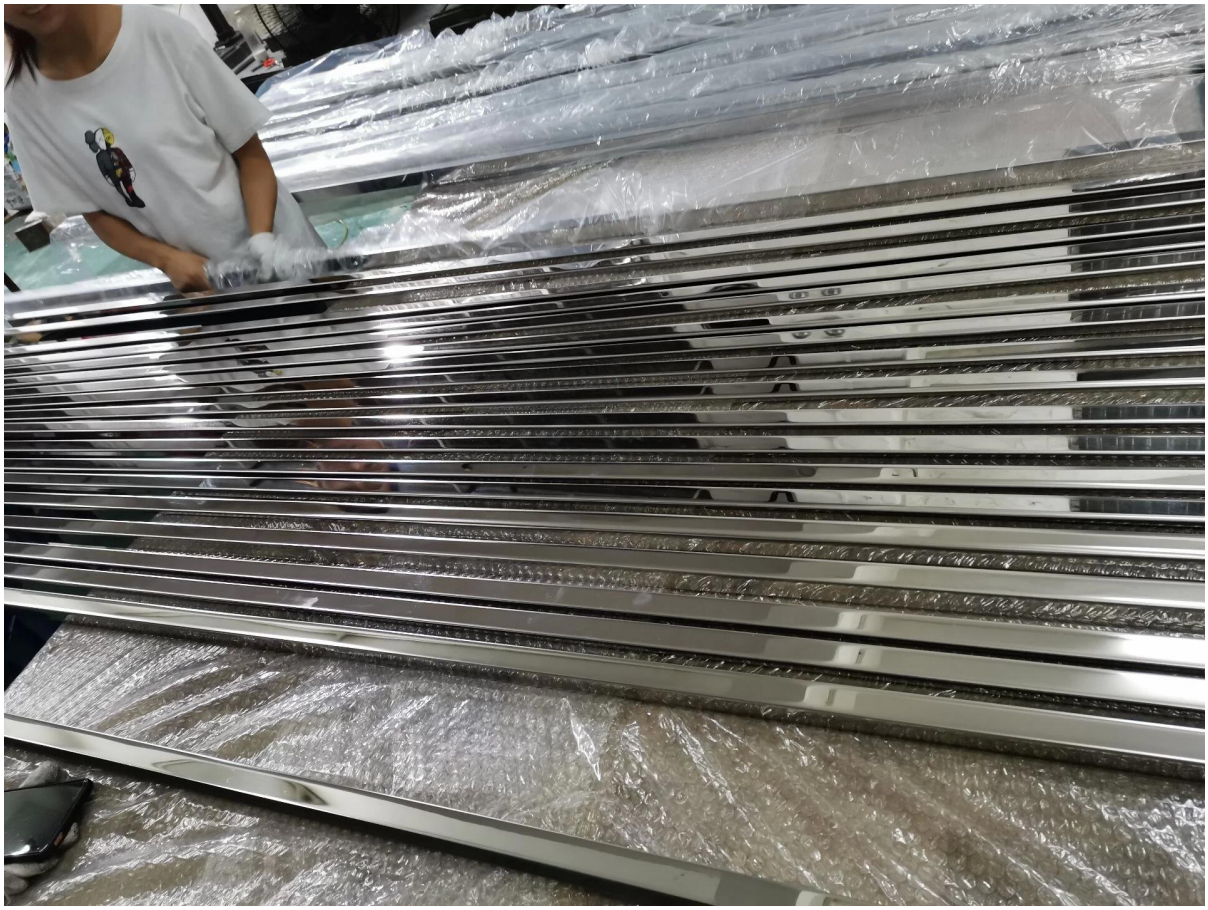

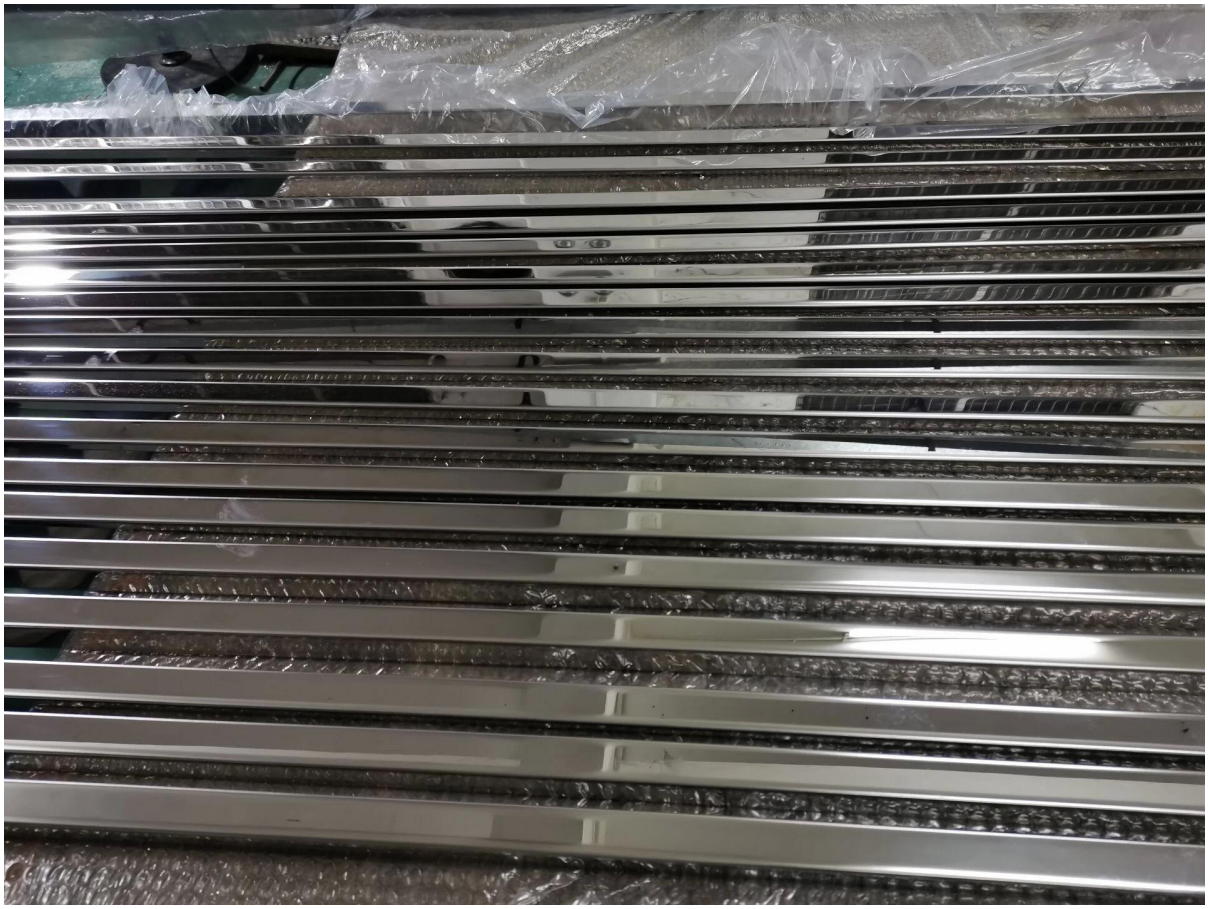

Canale in gomma da abbinare a binario 24x25mm per vetro da 15mm -

Foto del progetto del binario a U in acciaio inossidabile per ringhiere in vetro-