Distanziatore in vetro regolabile DIA da 38 mm a distanza da parete a parete per vetro da 10-12 mm per ringhiere in vetro senza telaio.

Caratteristiche del distanziatore di vetro regolabile

1. Distanza da parete a pannello di vetro regolabile!
2. Il materiale può essere SS304 e 316
3. Finitura: satinata, a specchio, nera, lavorata a macchina
4. Diametro 38 mm / diametro 50 mm
5. bullone di cemento o vite di legno

Foto del distanziatore in vetro regolabile con finitura lavorata e finitura nera -

SHENZHEN LAUNCH CO., LTD

Disegni per diverse dimensioni di distanziatori di vetro regolabili

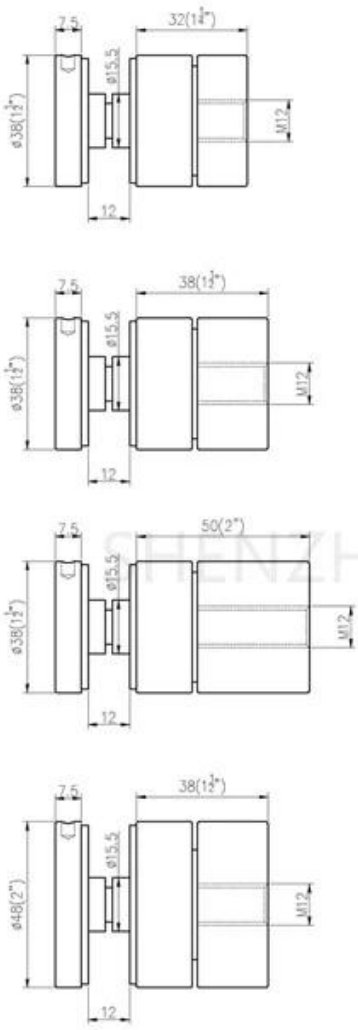

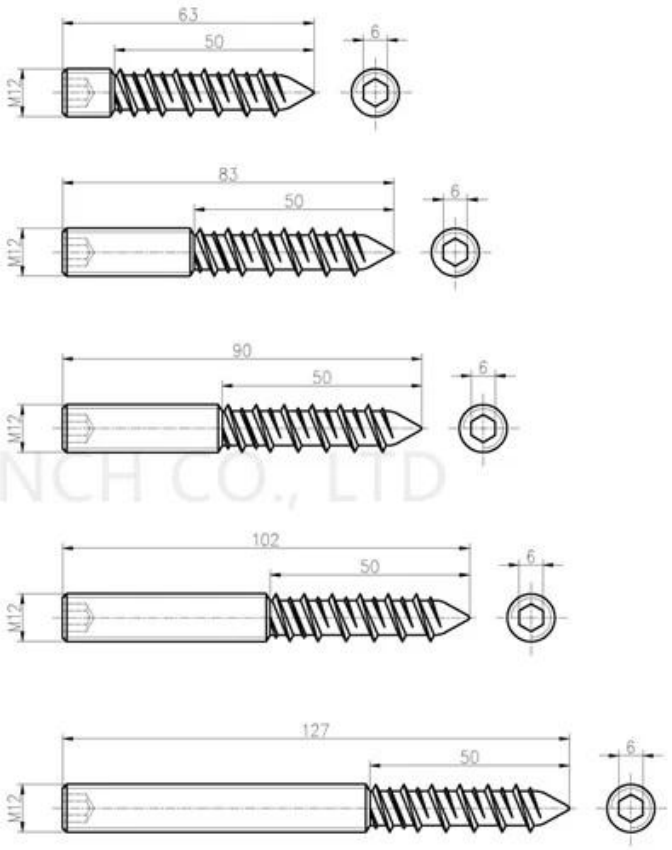

SHENZHEN LAUNCH CO., LTD

Dettagli dell'imballaggio per distanziatore di vetro regolabile
1 pezzo in una piccola scatola; 50 pezzi in una scatola

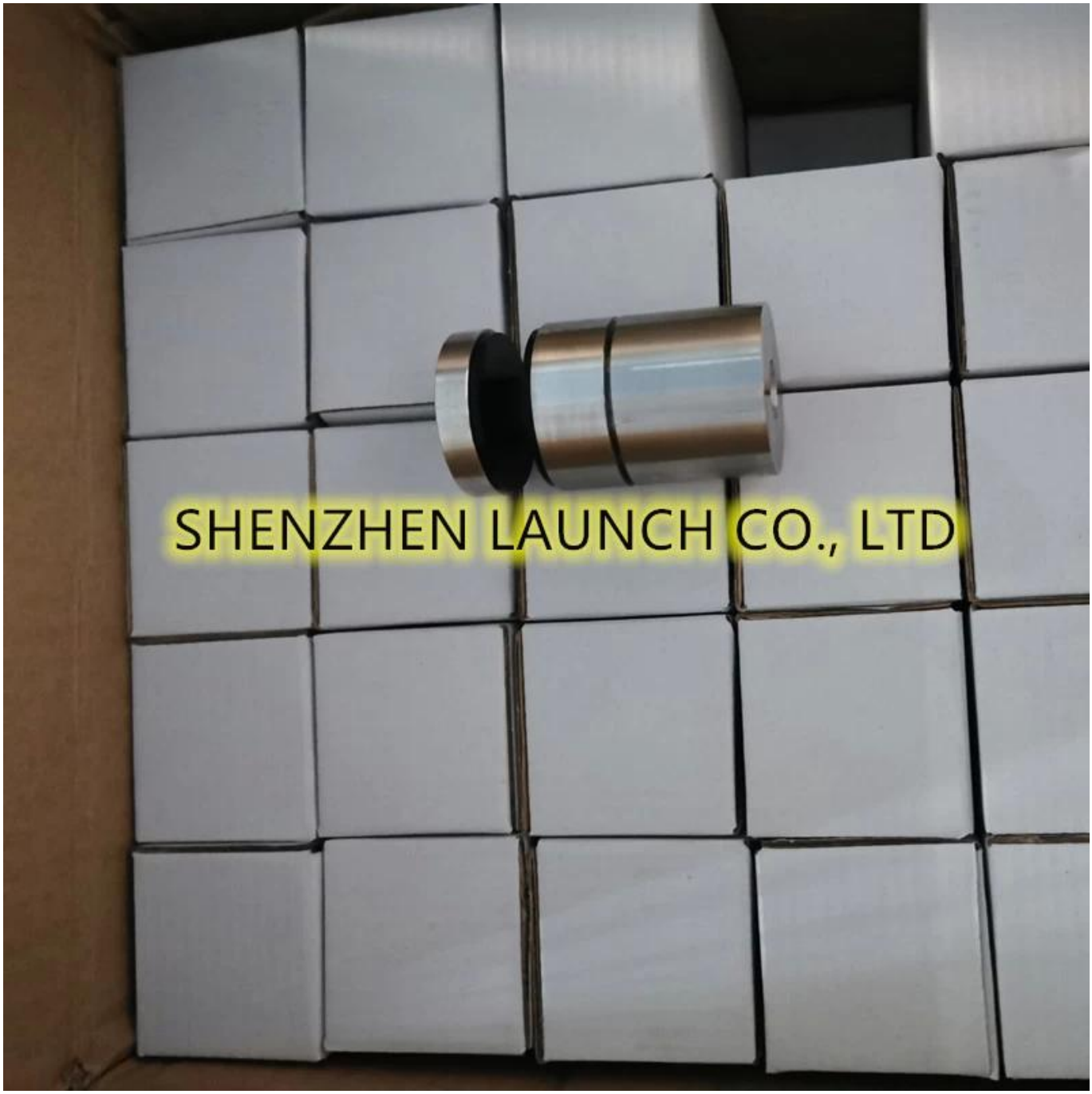
SHENZHEN LAUNCH CO., LTD

Ringhiere per balaustre in vetro senza telaio con distanziatori in vetro regolabili -