Balaustre SS316L Canale U rimovibile Tappo di vetro per corrimano

Descrizione del prodotto

Prodotto Name	Balaustre SS316L Tappo rimovibile per corrimano in vetro a U.
Materiale	Acciaio inossidabile 316L
finire	Lucidato a specchio / spazzolato con macchie / nero / oro
Lunghezza standard	5,8 m per lunghezza o lunghezza dei clienti
2 tipi scanalato mano rotaia	1) Corrimano quadrato a fessura da 20 * 25 mm, spessore 1,2 mm 2) Corrimano tondo diametro 25,4 mm con intaglio, spessore parete 1,2 mm
Applicazione	Balcone, recinzione per piscina, vano scala, ponte, ringhiera in vetro portico tappatura rimovibile corrimano
Per lo spessore del vetro	12 millimetri
Campione	Disponibile per il controllo qualità prima di ordine
Ispezione in fabbrica	A disposizione
Confezione	Borsa a bolle d'aria - custodia in cartone - struttura in metallo
Certificato	sì
Servizio OME e ODM	UNvailable

Dettagli di tappatura del corrimano di vetro

Un set di tappi per corrimano in vetro 20 * 25mm Compreso:

-Canale di gomma 2,9 m per lunghezza
Connettore da -180 gradi
-90 gradi connettore
-Connettore verticale regolabile
-Connettore regolabile orizzontale
-Connessione da parete a binario
-Tappo di chiusura

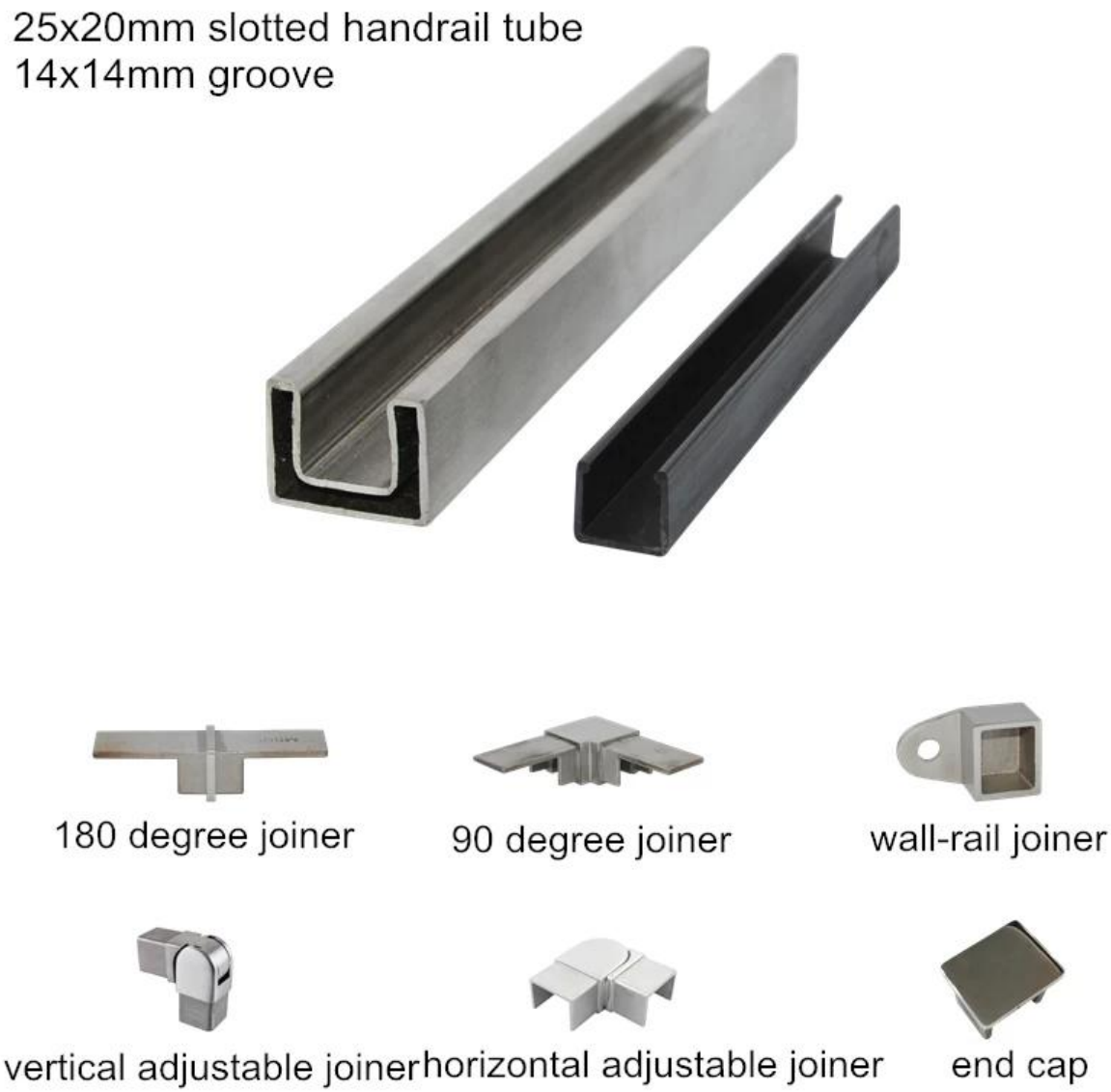

Un insieme di calotta per corrimano in vetro diametro 25,4 mm Compreso:

-Canale di gomma 2,9 m per lunghezza
Connettore da -180 gradi
-90 gradi connettore
-Connessione da parete a binario
-Tappo di chiusura

Dia25.4mm slotted handrail tube
14x14mm groove

180 degree joiner

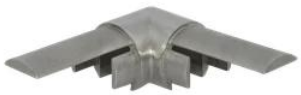

90 degree joiner

wall-rail joiner

end cap

Oro nero inossidabile acciaio corrimano copertina

Relazionato prodotti -

Alluminio U canale di base

U-Channel System

U-BASE CHANNEL

- Made of aluminum 6063 T5
- For use with 10-12mm glass
- 80x35mm
- 5.8m per length or as per your requirement

U-BASE CHANNEL

- Made of aluminum 6063 T5
- For use with 15-19mm glass
- 65.3x104mm
- 5.8m per length or as per your requirement

U-TOP CHANNEL

- Made of stainless steel 316L
- For use with 10-12mm glass
- Φ 25.4mm
- 5.8m per length , or as per your requirement

U-TOP CHANNEL

- Made of stainless steel 316L
- For use with 10-12mm glass
- 25x20mm,
- 5.8m per length , or as per your requirement

Attacco in vetro duplex 2205

SBM

RBM

SCM

RCM

Bicchiere Tappo del corrimano Foto di progetti

KEBIL科比奥®

KEBIL科比奥®

Copertura di corrimano in acciaio inossidabile Imballaggio di sicurezza

1. Borsa a bolle d'aria - custodia in cartone - struttura in metallo
2. O imballando come requorements dei clienti.

FAQ

1. sei fabbrica?

Sì, siamo fabbrica.

2. offrite campioni gratuiti?

Sì, offriamo campioni gratuiti, ma i clienti devono pagare le spese espresse.

3.Quali materiali hai?
Abbiamo il materiale di acciaio inossidabile 304, 316, 316L e Duplex 2205.

4. Qual è il tuo MOQ?
Il MOQ dell'ordine richiesto è 1 pz.

5. Che tipo di pagamento accettate?
Accettiamo il pagamento di T / T, LC, PayPal, West Union, ecc.

6. Qual è il termine di pagamento?
Il nostro termine di pagamento è T / T(100% o 30/70)o L / C a vista.

7. Qual è il tempo di consegna?
I nostri tempi di consegna vanno da 5 giorni a 30 giorni in base alla quantità.

8. Offrite il servizio OEM e ODM?
Sì, offriamo il servizio OEM e ODM.

9. offrite il servizio post-vendita?
Sì, offriamo un servizio post-vendita. Qualsiasi reclamo per gli ordini verrà risolto in tempo entro 12 ore.

Contatto

Per qualsiasi domanda o domanda, si prega di lasciare un messaggio. Ti contatteremo entro 24 ore!
Per qualsiasi richiesta urgente, ti preghiamo di contattarci come di seguito:
-Contact: Doris
-E-mail: sales04@launch-china.cn
-Tel: (86-755) 8603 7559
-Skype: launch_04
-Mob / whats APP: + 86-13530506265

KEBIL科比奥®

深圳市朗驰商贸有限公司
SHENZHEN LAUNCH CO., LTD.
朗驰国际有限公司
LAUNCH INTERNATIONAL LIMITED.

董 萍 Doris Dong

Senior Sales Representative

(86) 135 3050 6265

深圳市南山区南山大道1092号亿利达大厦B区3栋5003

Room 5003, Building 3, Yilida Building, No.1092 Nanshan Road, Nanshan District, Shenzhen, China postal code 518054

(86-755) 8603 7559

(86-755) 8637 2611

sales04@launch-china.cn

www.launch-china.com

www.chinabalustrade.com