Tutti possono permettersi il nostro acciaio inox 316 base rotonda cristallo perno. Questo rubinetto vetro è progettato per contenere ringhiera in vetro 10-12mm.
E 'costituito da fusione, che è forte e bello per la vostra recinzione di vetro. Si può scegliere tra finitura spazzolata o finitura a specchio. Il perno di vetro è la base targhetta per il montaggio sia su piattaforma in cemento e legname di superficie. Non vi sono fori richiesti nel pannello di vetro.
Sia per vendita al dettaglio e l'ordine all'ingrosso sono disponibili.
Esposizione del prodotto
1.drawing del perno vetro

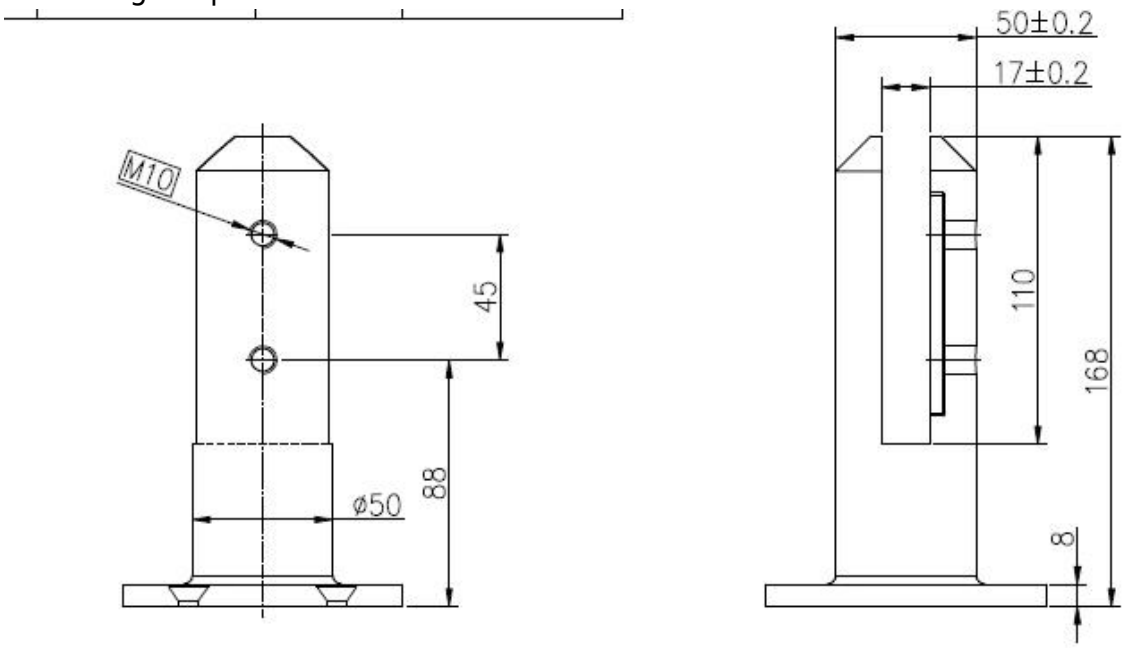

2.Polished rubinetto vetro finitura con piastra di copertura

3. ci sono 4 fori nella base per il bullone di espansione durante l'installazione

mirror finish glass spigot

Rubinetto vetro 4.brushed, che sembra elegante

Pic 5.project
per balcone balaustra

glass balustrade system

per piscina recinzione

frameless glass balustrade

Disegni 6.Altre di rubinetto vetro
piazza rubinetto base di vetro piatto e nucleo rubinetto vetro trapano

Benvenuti a contatto con me, questo è Susie Fu ^. ^ Siamo un fornitore unico per la vostra recinzione di vetro.