Porcellana fabbricante corrimano in acciaio inox per veranda / terrazza / balcone

ringhiera in vetro acciaio inossidabile è ampiamente usato nei progetti delle case, sia edificio commerciale e la costruzione personale.

Messaggi sono realizzati in acciaio inossidabile, che ha buona proprietà antiruggine e garanzia a lungo termine.
Pannelli di vetro sono temperati e bordo di sicurezza lucido, spessore 8mm a 12mm, è stato dimostrato di essere abbastanza forte come ringhiera.

china corrimano in acciaio inox per scala esterna, in vetro temperato per i disegni di ringhiere, parapetti in vetro acciaio inox

- Un modo di ancoraggio palo

- Due via di mezzo posta

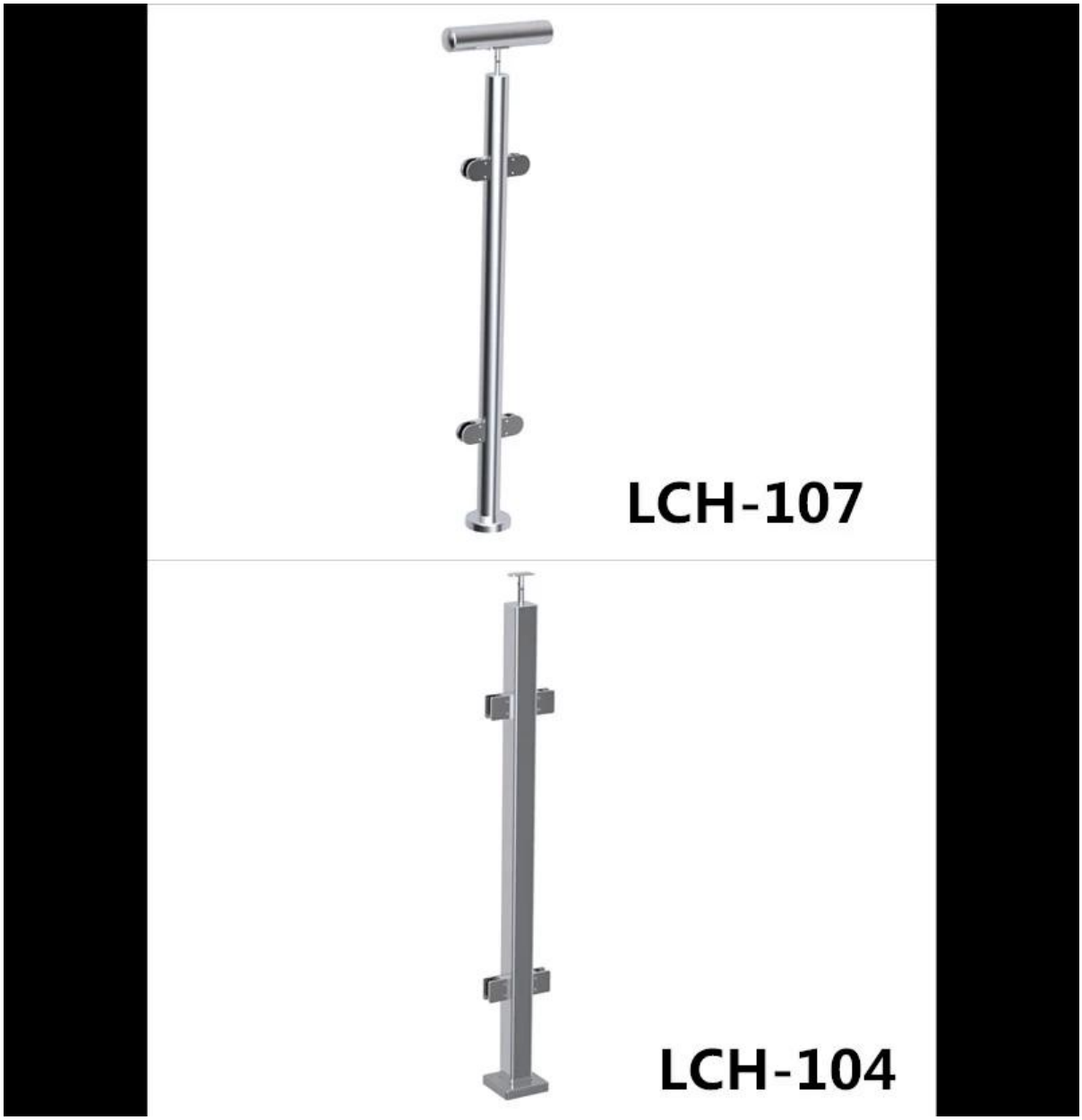

- Due vie ad angolo postale

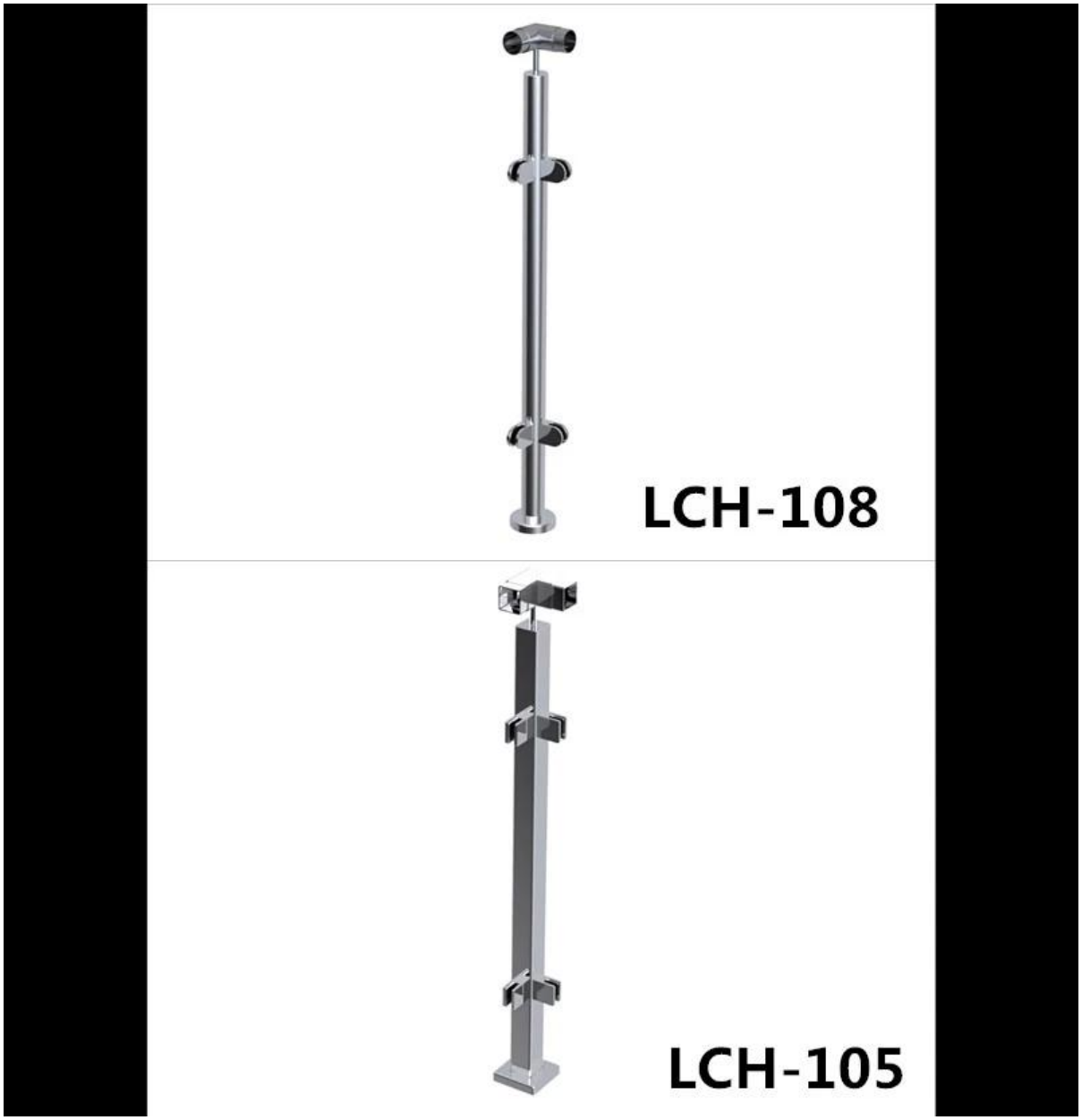

Curvo Sistema ringhiera in vetro per scala, in acciaio inox vetro balcone ringhiera, sistema di ringhiere per esterni

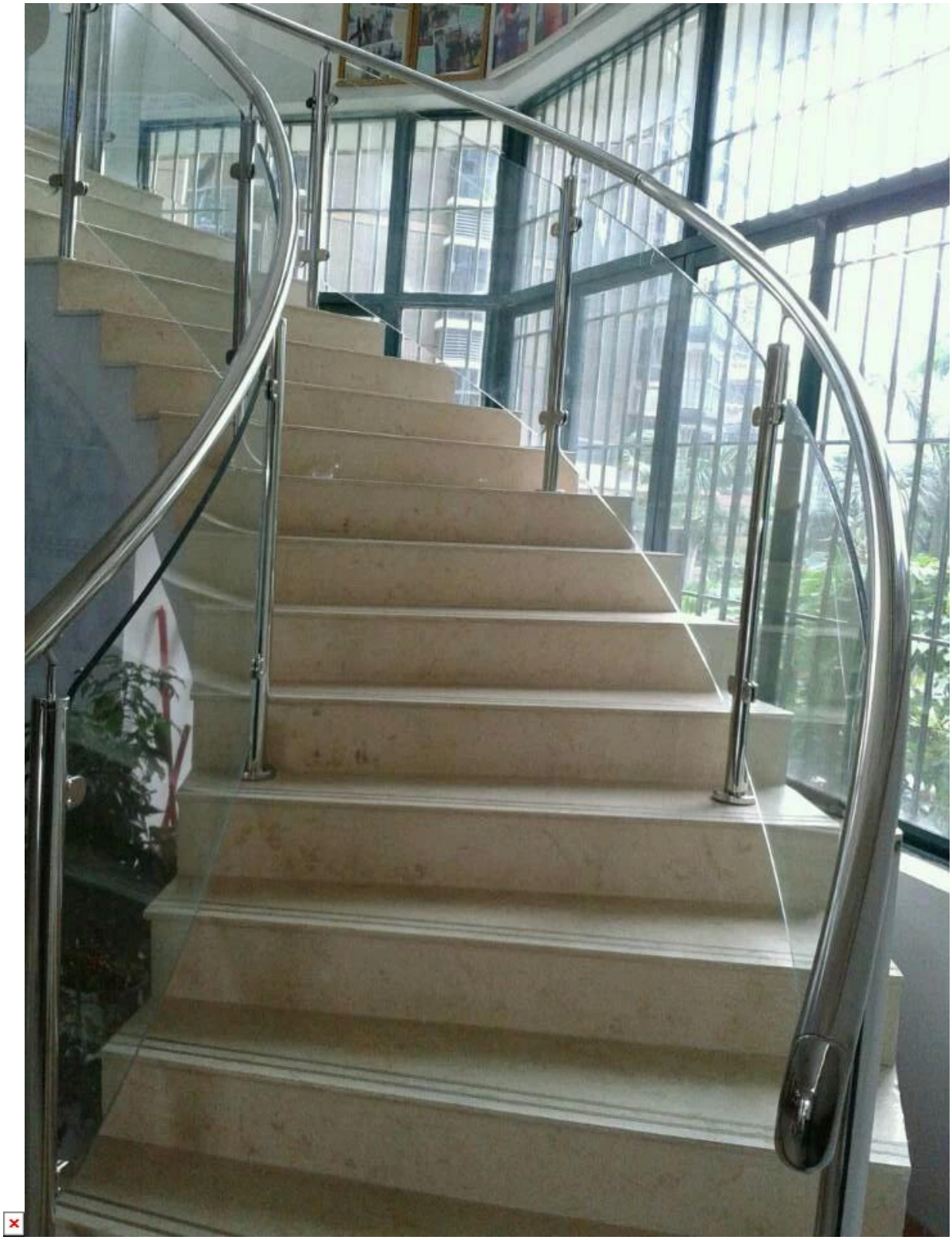

ISO9001: 2008 in acciaio inox morsetto D di vetro per 10-12mm temperato balaustra in vetro

G105R

morsetti di ringhiera in vetro acciaio inox per palo quadrato o parete

G105

Non esattamente quello che stai cercando?
Si prega di visitare il nostro Homepage, E vi aiuteremo a trovare il prodotto che avete bisogno.
o Contattaci direttamente per raccomandazioni.

Grazie per la visita!
Qualsiasi richiesta o domanda, prego mi lasciano il messaggio.
Otterrete risposte entro 24 ore.