Shenzhen.LanciareTenditori della ringhiera dei cavièfattodiCnc.lavorazionesudisolidoinossidabileacciaiomaterail.,conmigliorequalitàeanchemoltofacileperinstallare.

1).CaratteristichediCavoringhieratenditori-

ModelloNo.	T803.
Percavodiametro	4-6mm.
Materiale	304/316.inossidabileacciaio
finire	Rasospazzolato;specchiolucidato
Applicare	Cavoringhiereperscala,balcone,mazzo

2). ModellidiCavoringhieratenditori-

T803.,swageless.genere,per4mm.5mm6mm-

Model: T803

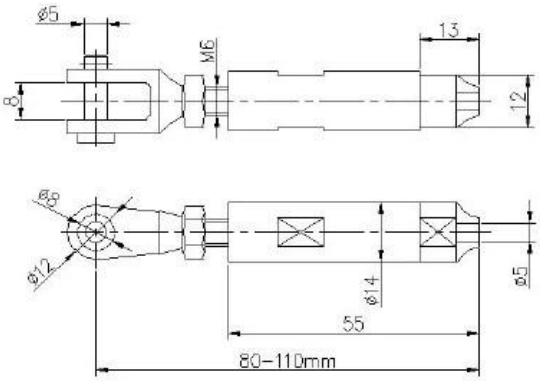

SWAGELESS TYPE CABLE TENSIONER

ModelloT804.

Per diametro del cavo: 4 mm5mm6mm.7mm.8mm.eccetera.

T804.èSwage.generetenditorequalerichiedesottoidraulicocrimperosoutensili-

Modello n.: T807A
per Diametro del cavo: 3mm

Installazioneguida-

3) .project.fotografiedicavoRinghiereconTendicatore per la ringhiera di cavi SWEWELLY da installare -