Staffa per corrimano per tubo flessibile rotonda / quadrata per montaggio su palo esterno per tubo da 42,4 mm

Descrizione del prodotto

Corrimano supporto	Modello No.: **P612**
vantaggi	A) Tipi di varietà per la selezione
	B) Design contemporaneo
	C) 2 fori svasati per maggiore resistenza e supporto
	D) Costruzione robusta e sicura
	E) Fissa il corrimano in acciaio / acciaio inossidabile / legno a parete, perno o altra superficie strutturalmente solida
	F) La staffa e la cinghia sono progettate per adattarsi a qualsiasi angolo delle scale
	G) OEM, ordini ODM sono accettabili
Materiale:	Materiale di alta qualità in acciaio inossidabile AISI316
Applicazione	Adatto a ringhiera delle scale, balcone ecc
Funzione	Ringhiere a ponte, ringhiere a ponte, ringhiere portico, ringhiere per scale
finiture	A) Acciaio inossidabile lucido (PSS)
	B) Acciaio inossidabile satinato (SSS)
Pacchetto	Sacchetto di schiuma Polly + scatola piccola + scatola esterna, richiesta del cliente
Tempo di consegna	2-4 settimane dopo la ricezione del deposito.

Il giro design corrimano supporto per uso con 42,4 millimetri / 50,8 millimetri tubo con 1,5 millimetri spessore

KEBIL科比奥®

Piazza design corrimano supporto per uso con 40mm / 50 millimetri tubo con 1,5 millimetri spessore

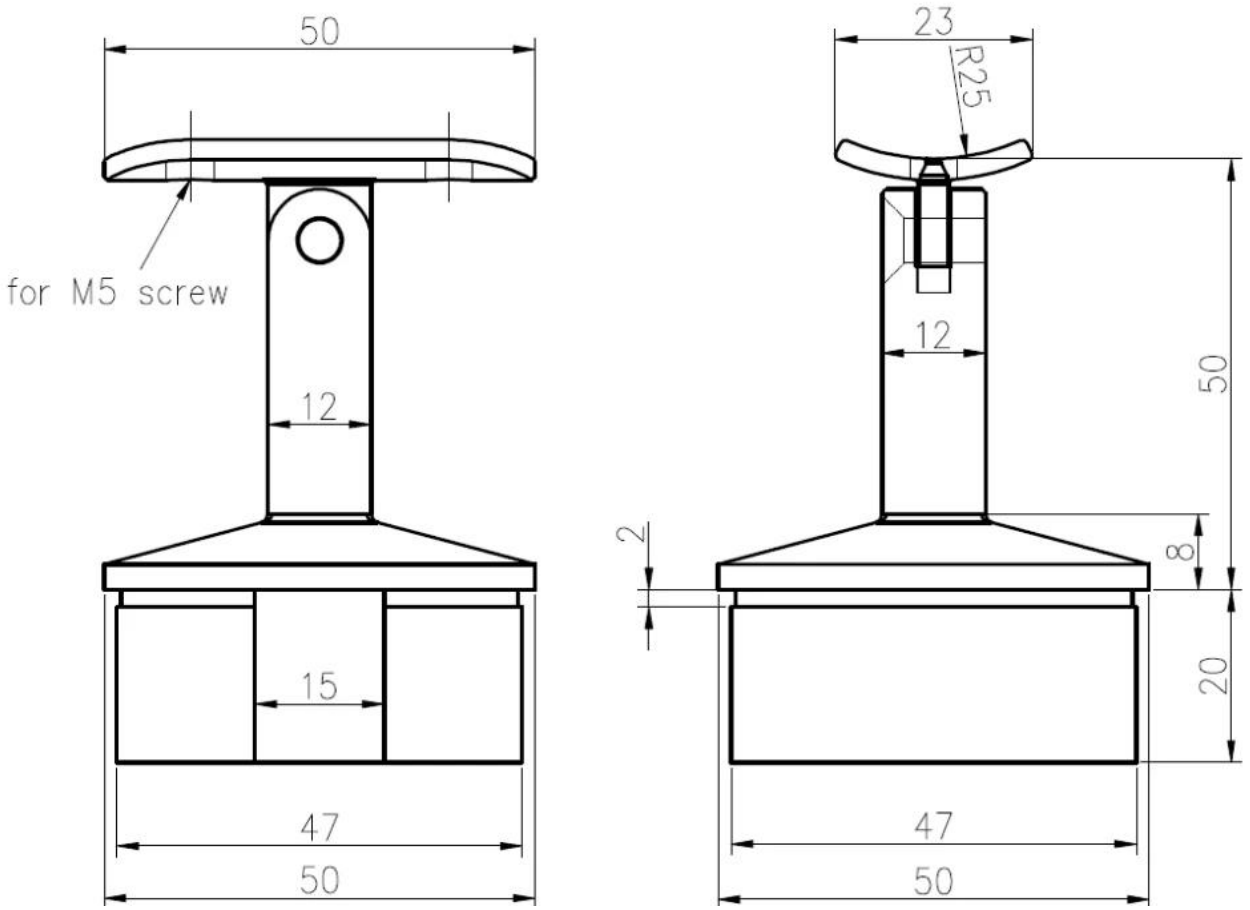
50
for M5 screw
12
15
47
50
23
R25
12
50
2
8
20
47
50

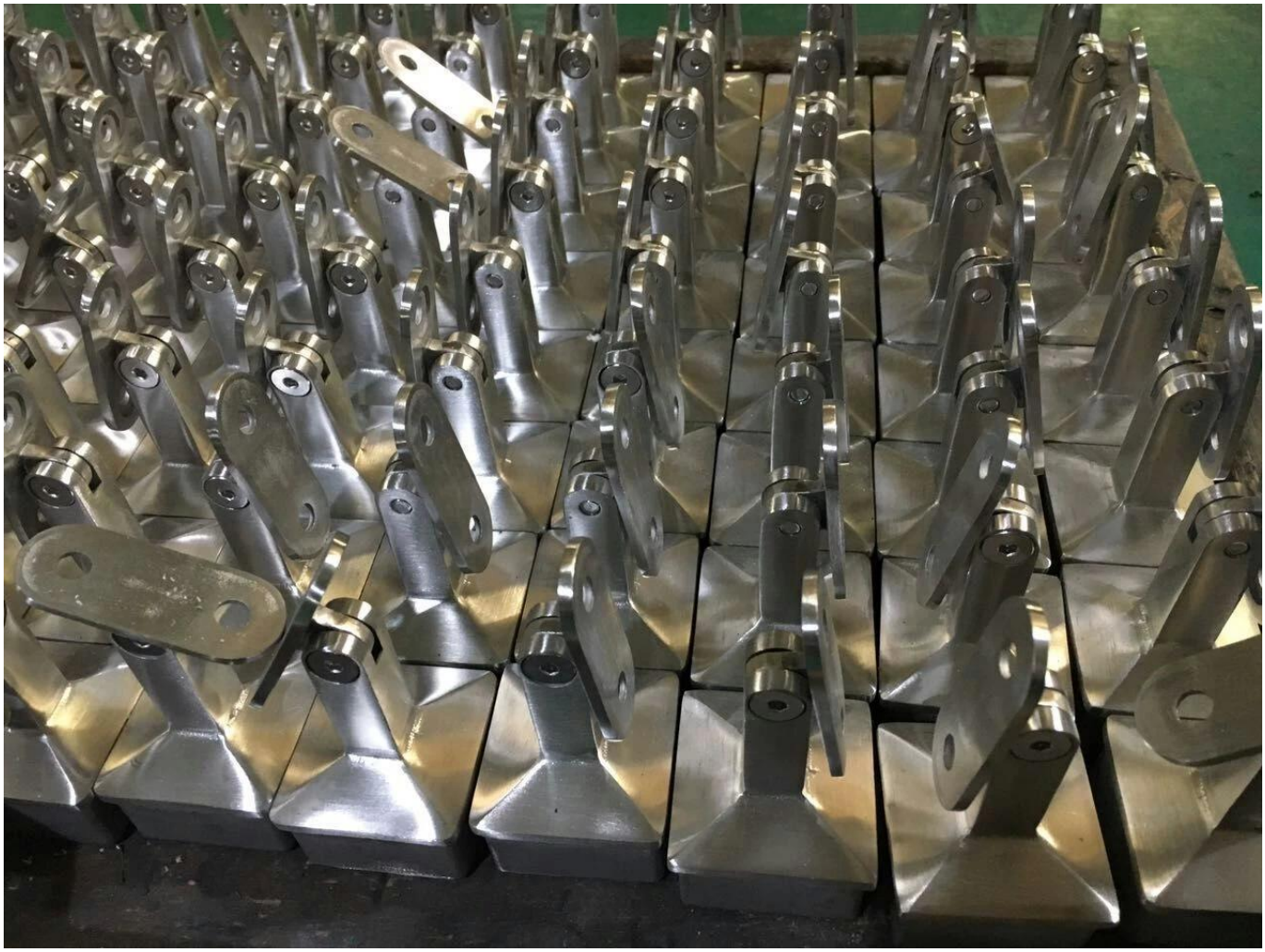

Altri design per supporti per corrimano:

Staffa corrimano ProjectPhotos

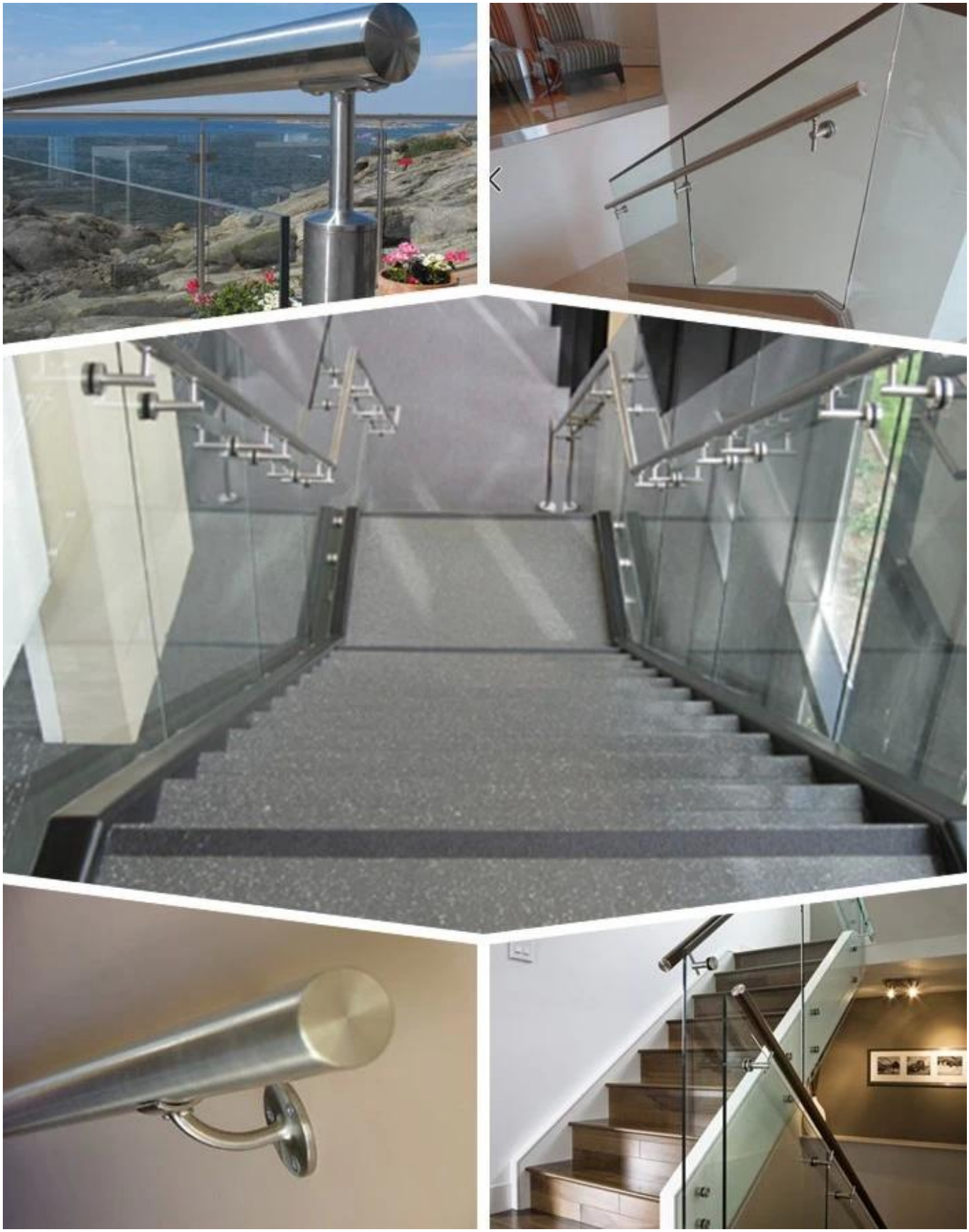

FAQ

1. sei fabbrica?

Sì, siamo fabbrica.

2. offrite campioni gratuiti?

Sì, offriamo campioni gratuiti, ma i clienti devono pagare le spese espresse.

3.Quali materiali hai?
Abbiamo il materiale di acciaio inossidabile 304, 316, 316L e Duplex 2205.
4. Qual è il tuo MOQ?
Il MOQ dell'ordine richiesto è 1 pz.
5. Che tipo di pagamento accettate?
Accettiamo il pagamento di T / T, LC, PayPal, West Union, ecc.
6. Qual è il tuo termine di pagamento?
Il nostro termine di pagamento è T / T 100% o 30/70 o L / C a vista.
7. Qual è il tuo tempo di consegna?
I nostri tempi di consegna vanno da 5 giorni a 30 giorni in base alla quantità.
8. Offrite il servizio OEM e ODM?
Sì, offriamo OEM e ODMservice.
9. Offrite il servizio post-vendita?
Sì, offriamo il servizio post-vendita. Qualsiasi reclamo per gli ordini verrà risolto in tempo entro 12 ore.

Contatto
Per qualsiasi richiesta urgente, ti preghiamo di contattarci come di seguito:
-E-mail: sales03@launch-china.cn
-Tel: (86-755) 8603 7559
-Mob / whats APP: + 86-15907334556