Ringhiera in vetro balaustra frameless 10-12mm Kebil Australia Piscina in vetro Spigot e piscina Recinzione in vetro

WHY CHOOSE US

15 YEARS EXPERIENCE

We have been manufacturing railing hardwares since 2004.

ONE STOP SERVICE

We provide integrated railing solutions.
We manufacture.
We deliver.

PROFESSIONAL R&D TEAM

We have engineering experts for developing new products.

TOP QUALITY & GOOD PRICE

We are strict on quality control as well as cost evaluation.

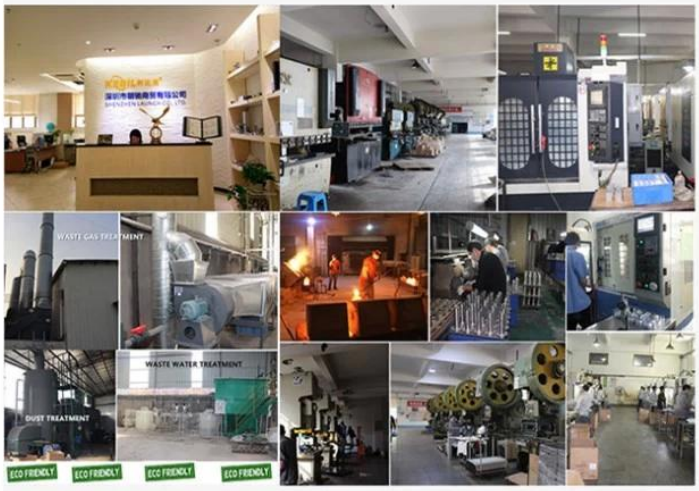

ABOUT US

Shenzhen Launch Co., Ltd was established in 2004, located at Nanshan District, Shenzhen, and one hour by car from Hongkong International Airport. Our main products are high-grade building materials including stainless steel balustrade post, staircase handrail, balcony guardrail, swimming pool fence and other high-grade building materials. All the products are designed strictly according to the high-end market requirements. We have our own factory in Tangxia Town, Dongguan,with more than 50 sets of various precision equipments , such as CNC lathe, milling machine, punching machine, pipe cutter, argon welder, drilling machine, polisher, etc. which can provide customers with complete product processing services.

Sistema di ringhiera	Dettaglio della dimensione	Vari materiali
• Corrimano superiore	Corrimano del tubo di slot. - Design quadrato: 21 * 25 (mm) - Design rotondo: diametro 25.4mm	Corrimano in legno massello per corrimano in acciaio inossidabile
• Vetro temperato	10-23mm singolo / laminato	Vetro temperato in chiaro / gelo / schermo di seta / colore
• Spigot / Standoff.	H168 * W98 (mm) / Diametro 38mm / 40mm / 50mm	Acciaio inossidabile 316, Acciaio inossidabile Duplex 2205
• Cerniera in vetro / fermo	Vari tipi e dimensioni	Acciaio inossidabile 316.

Recinzione di vetro 2205 Dettagli Spigot

- Materiale: Acciaio inossidabile Duplex 2205
- Finitura: specchio / raso / nero / colore oro
- Per spessore del vetro 10-13.52mm
- Montaggio: montaggio a pavimento / montaggio a superficie / per trapano di base
- Produttore Meted: Casting (alta qualità)
- MOQ: 1 pezzo
- Incontra Australia AS1926.1-20012 / AS2820 Banceria di sicurezza per la complicazione del cancello della piscina
- Applicazione: recinzione piscina, balcone, ponte, scale, portico ... recinzione per

ringhiera in vetro

5.Modellibicchiererecinto2205.spigot.a disposizione

Spigot di vetro di design del mouting laterale

SFM

PIASSA DI MONTAGGIO DI PIANO PIASTRA BASSA DI BASSO SPIGOT VETRO E DRILL PARGETTO DI GIOCATORE

SBM RBM SCM RCM

FessuratuboinossidabileacciaiosuperioreCorrimano e accessori:

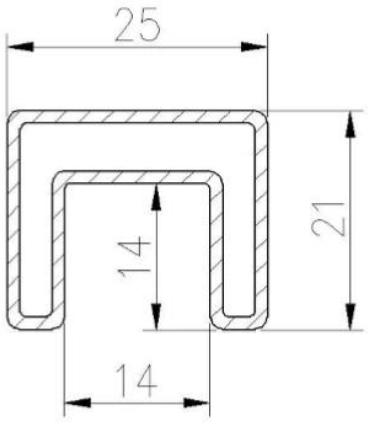

25×21MM, GROOVE 14×14MM

Surface treatment: satin brushed / mirror polished

25*21 tube

Model: SQ2521

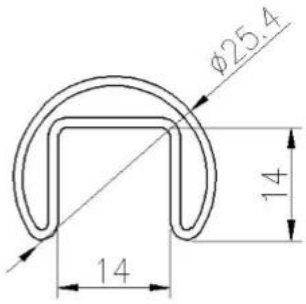

DIAMETER 25.4MM, GROOVE 14×14MM

Surface treatment: satin brushed / mirror polished

Model: RD2525

BicchiereCerniere&Litches:

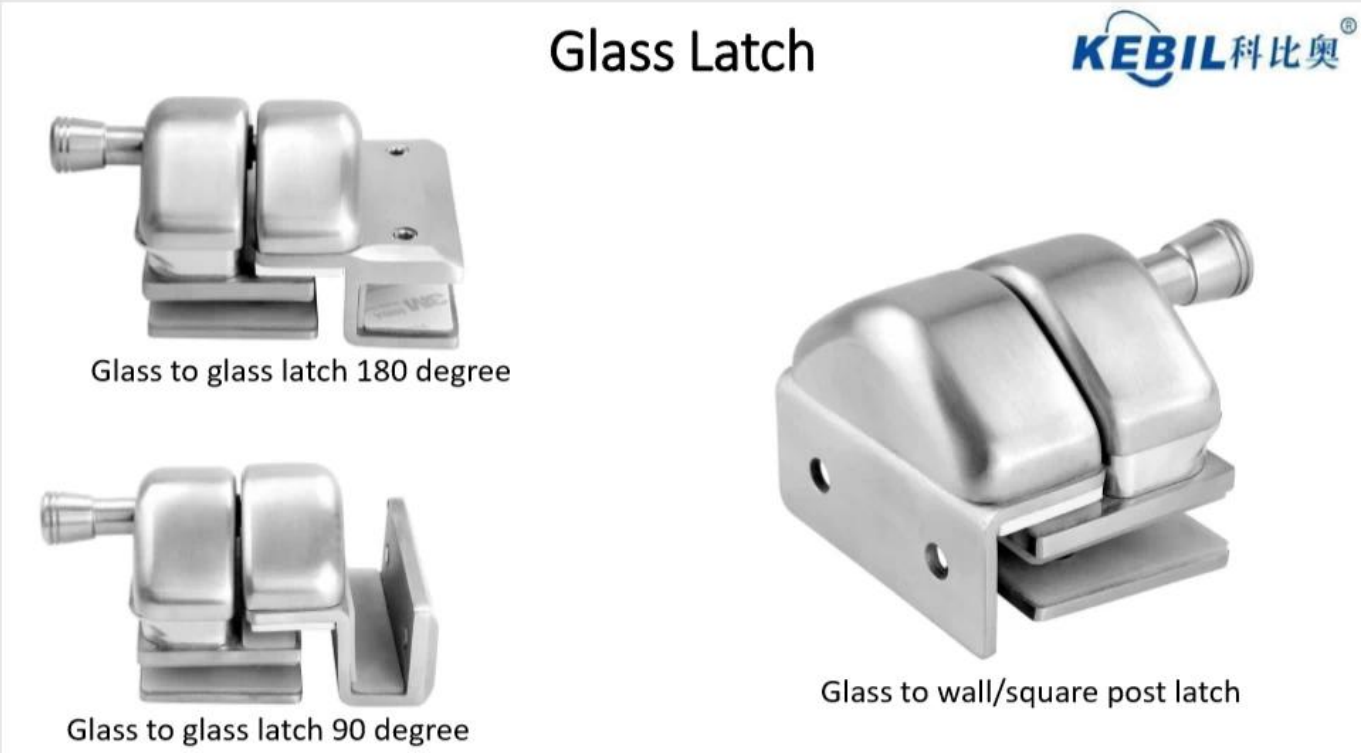

ChiaroTemperatoBicchiere:

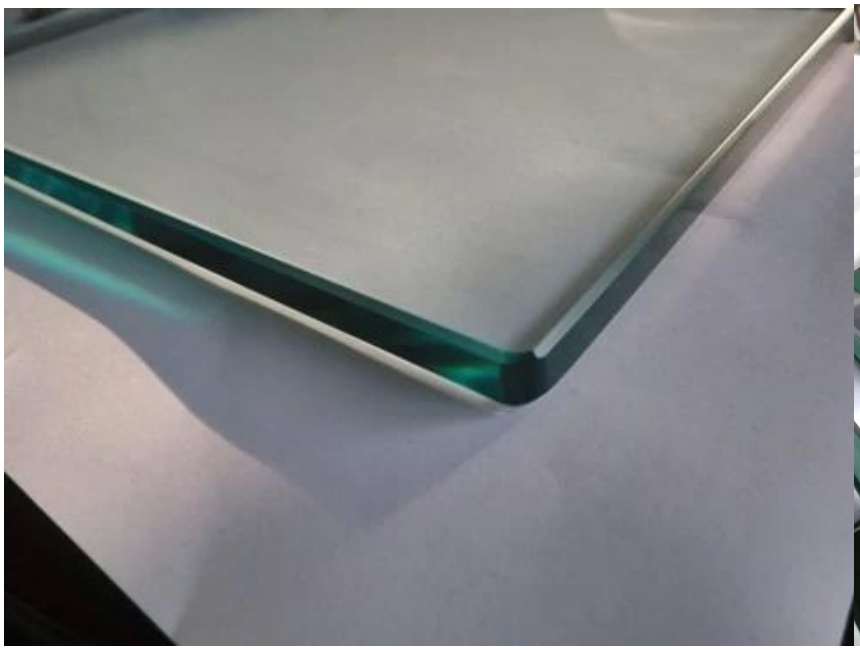
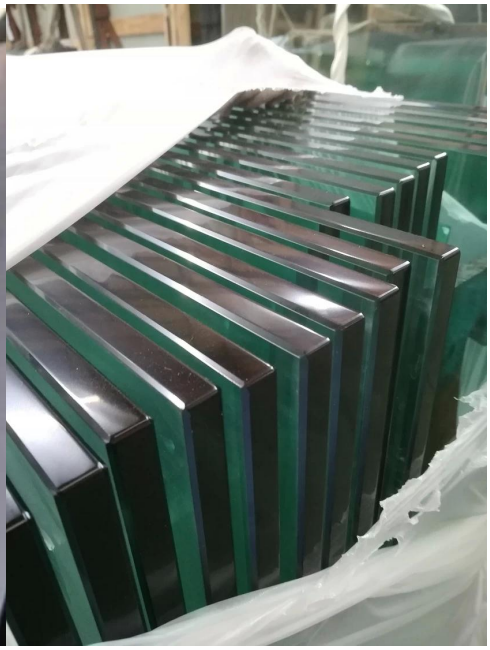

Contatto

Grazie per la visita ! Qualsiasi domanda o richiesta, si prega di lasciare un messaggio. Ti risponderà entro 24 ore.

Qualsiasi indagine urgente, vi preghiamo di contattarci qui sotto:

-Contatta: Eve.

-E-mail: sales03@launch-china.cn.

-Mob / Whatsapp / WeChat: +8613686807796