Distanziatore del vetro di fissaggio dell'acciaio inossidabile del corrimano della ringhiera del balcone senza telaio

nome del prodotto	Distanziatore del vetro di fissaggio dell'acciaio inossidabile del corrimano della ringhiera del balcone senza telaio
Modello numero:	SF-50T
Materiale	Acciaio inossidabile 304/316
finire	Lucidato a specchio o satinato
Dimensioni del distanziatore di vetro	Cappuccio 50x12mm, corpo 50x44mm, base 200 * 100 * 10
Per lo spessore del vetro	12-19mm, o secondo i requisiti dei clienti
Foro di vetro forato	Diametro 14mm richiesto in vetro
Peso netto	3236g / piece
Montaggio	substrato di legno, acciaio o cemento
MOQ	Un pezzo
Campione	A disposizione
Servizio OEM e ODM	Accettabile
Applicazione	Design di scale per interni ed esterni, ringhiera per balcone, ringhiera in vetro senza telaio, design per balcone Juliet, scala galleggiante
Ispezione in fabbrica	A disposizione
Imballaggio standard	Un pezzo in un sacchetto di bolle, quindi in una scatola bianca, 12 pezzi in un cartone o imballaggio secondo i requorements dei clienti

Manifestazione del prodotto:

KEBIL科比奥®

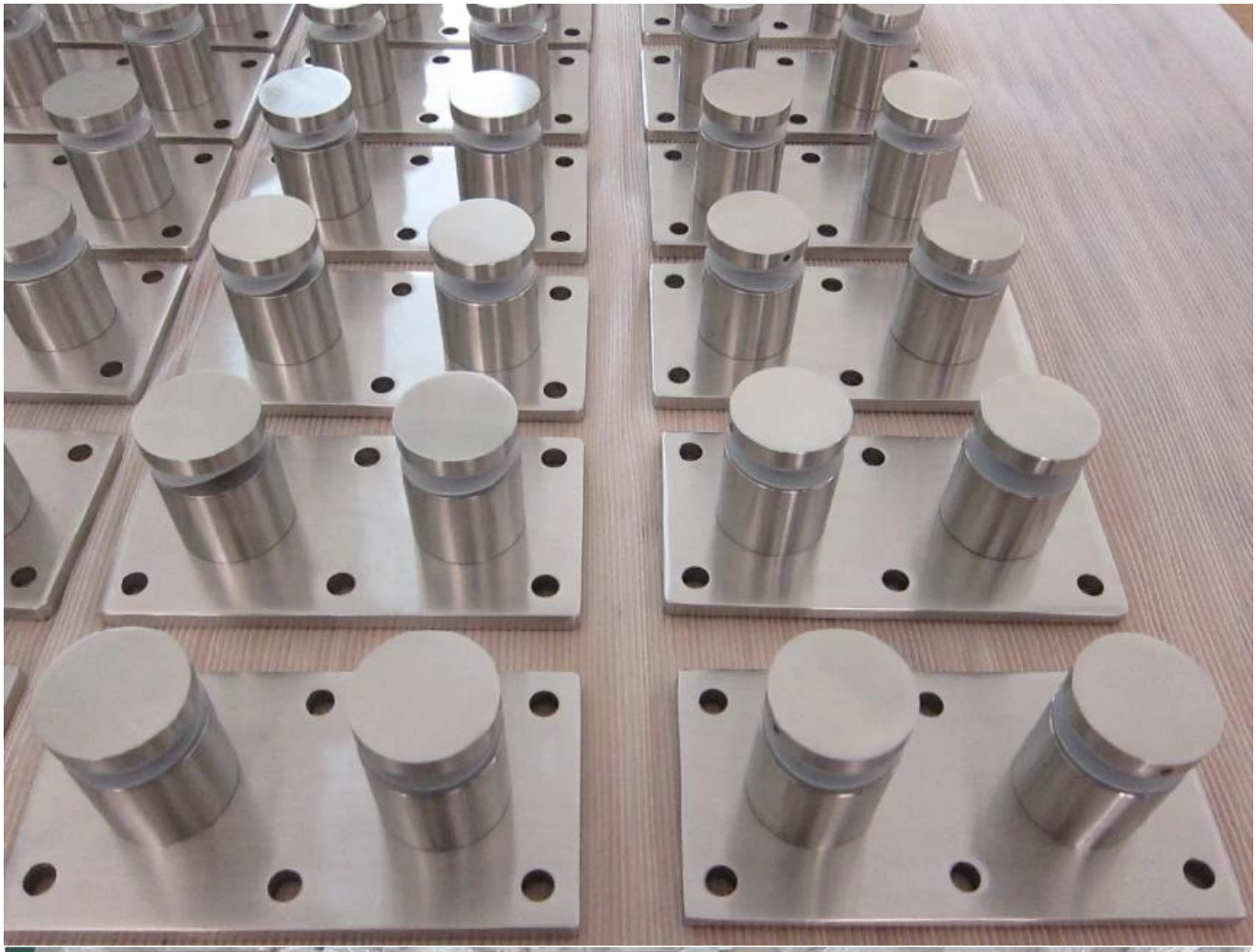

Disegno tecnico:

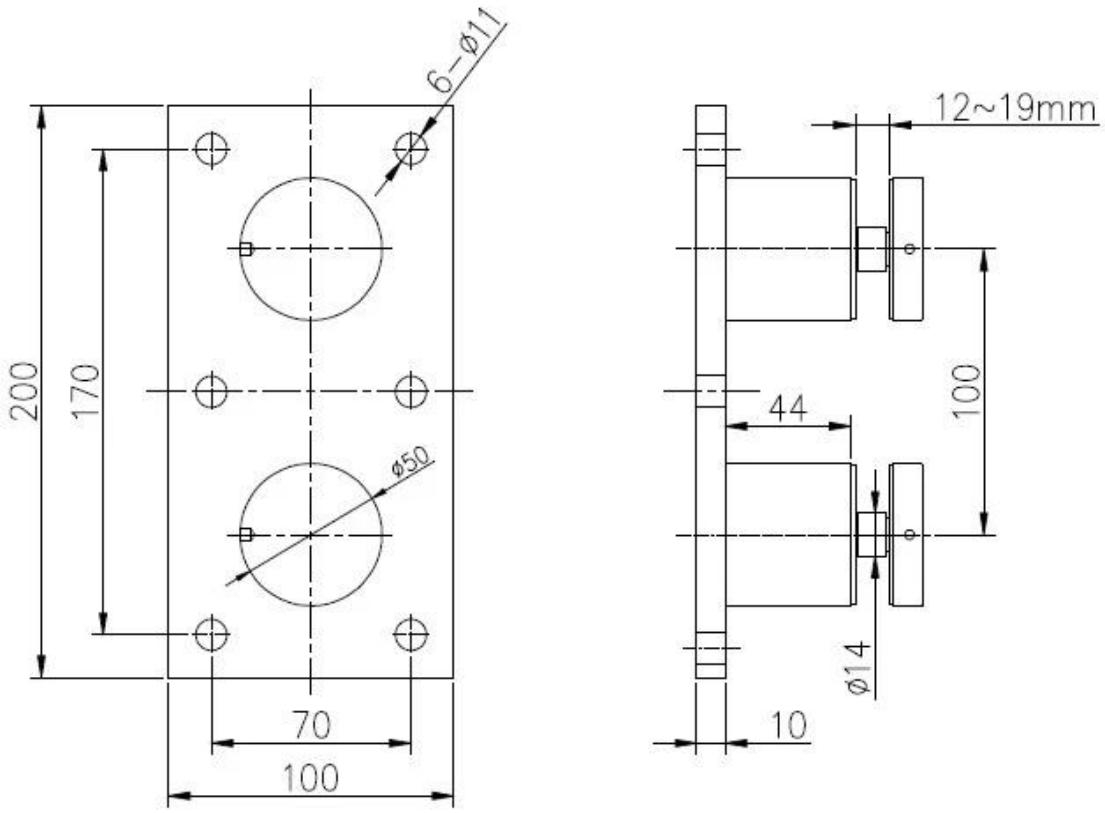

Foto del progetto:

DISPONIBILI DISPONIBILI ALTRI TIPI DI VETRINE IN VETRO:

SF-50T

SF-50A

SF-50

SF-38

SF-38Z

SF-30

Diametro 50mm Distanziatore di vetro dentro **Specchio / Finitura satinata Modello**

SF-50:

Con bullone in cemento e vite per legno Modello SF-50W:

Disegno tecnico:

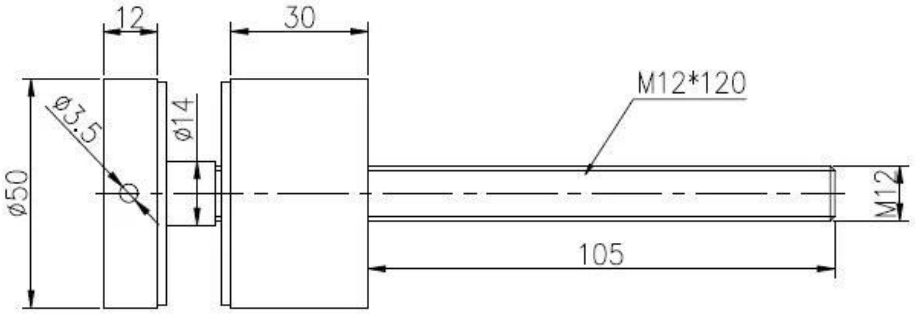

Salesman		Project name	

深圳市朝驰商贸有限公司 SHENZHEN LAUNCH CO.,LTD.			
Design	Jacky	Drawing NO:	
Check			
Craft		Name:Standoff	
Audit			Revision
Approve			V001

Quantity	Total	Page

Surface treatment		Propotion
Material	SS 316	1:1
No note of outity size tolerance		
Linear tolerance	X.	±0.1
	X.X	±0.1
	X.XX	±0.1
Angle tolerance	X.	±1°
	X.X	±0.5°

A4

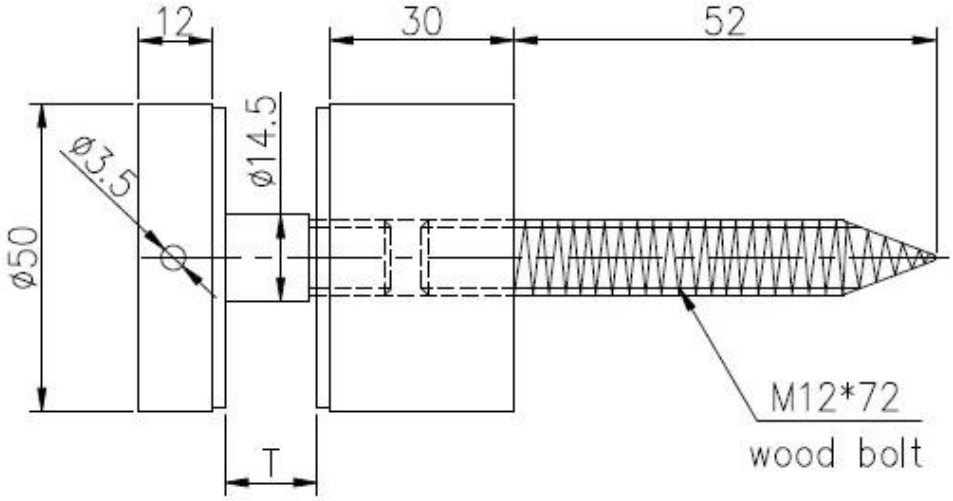

			深圳市朗驰商贸有限公司 SHENZHEN LAUNCH CO.,LTD.				Surface treatment		Propot
			Design	Jacky	Drawing NO:SF-50		Material		1:1
			Check				No note of entity size tolerance		
			Craft		Name:Standoff		Linear tolerance	X.	±0.1
Quantity	Total	Page	Audit			Revision		X.X	±0.1
								X.XX	±0.1
			Approve			V001	Angle tolerance	X.	±1°
								X.X	±0.5°

Foto del progetto:

distanziatore vetro interno ed esterno, design ringhiera in vetro senza cornice, staffa distanziatore vetro acciaio inossidabile, perno distanziatore vetro

Distanziatore in vetro in acciaio inossidabile per balaustra in vetro senza telaio

staffa di supporto in acciaio inossidabile per il design della ringhiera in vetro

Contattaci ora per maggiori informazioni!
Email: sales03@launch-china.cn
Mob: +8613686807796