Raccordi per cancelli da piscina per recinzioni in vetro Cerniera a chiusura automatica da vetro a vetro

Descrizione della cerniera di vetro in acciaio inossidabile

- Cerniera per porte da vetro a vetro per carichi pesanti, tipo caricato a molla

- Modello No.:G-G

--Materiale: acciaio inossidabile 304/316

- Finitura: specchio / satinato / nero

- Per lo spessore del vetro: 8-12,76 mm

- Peso massimo dell'anta: 30 kg / coppia

- Larghezza massima dell'anta: 900 mm

- La molla può essere regolata per il controllo della velocità di chiusura

- Metodo di fabbricazione: fusione

- Dimensione del foro di vetro richiesta: diametro 16 mm

- Confezione: un pc in un sacchetto di plastica, poi in una scatola. 12 pezzi in una scatola.

- Per il design della casa sia commerciale che moderno

- Per entrambi all'ingrosso e al dettaglio (siamo fabbrica)

Foto della cerniera in vetro, G-G

con cappuccio conico alle estremità in finitura satinata

con calotta conica alle estremità in finitura a specchio

con coppola alle estremità in finitura satinata

con coppola alle estremità in finitura a specchio

con calotta piatta alle estremità verniciata a polvere nera

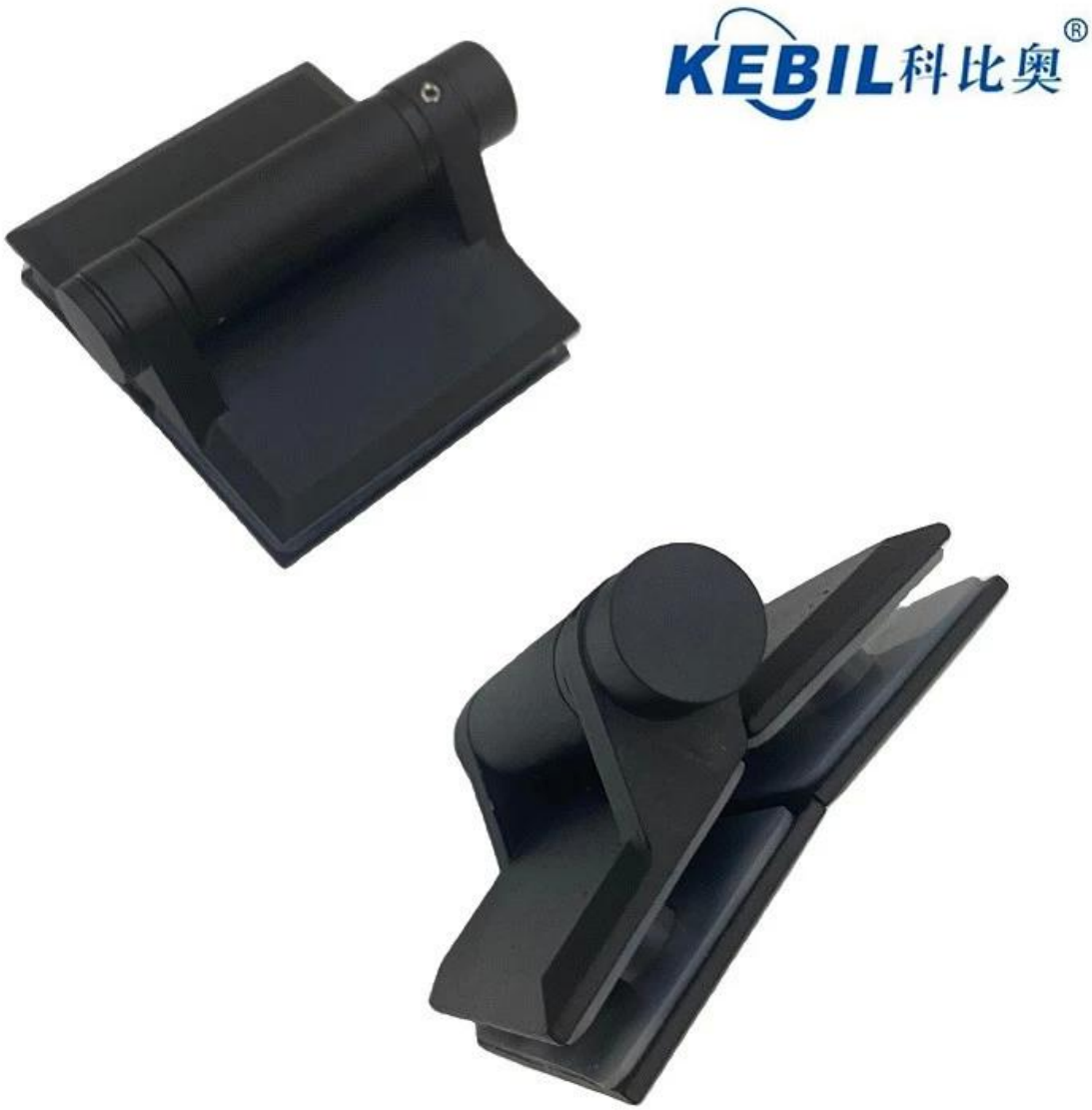

AltroModelliperbicchierecerniera

Cerniera da vetro a palo tondo

Cerniera palo / muro da vetro a quadro

Disegno cerniera vetro acciaio inox
Bicchieri G-G al vetro

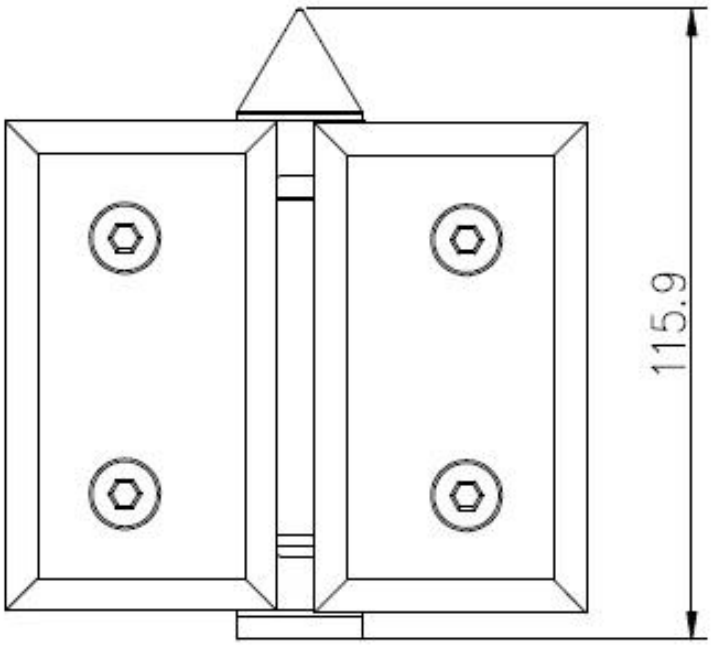

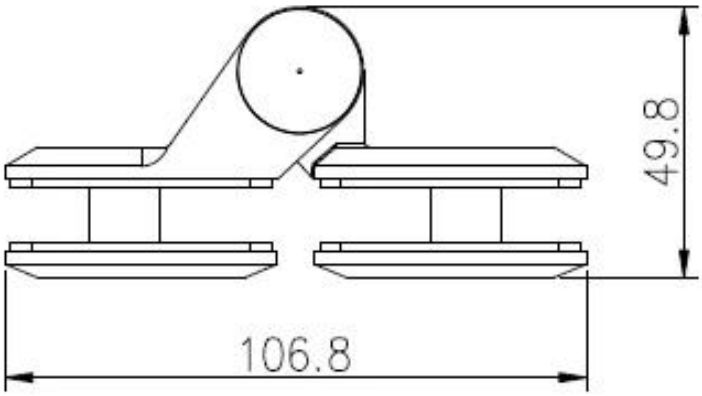

G-W da vetro a cerniera quadro / muro

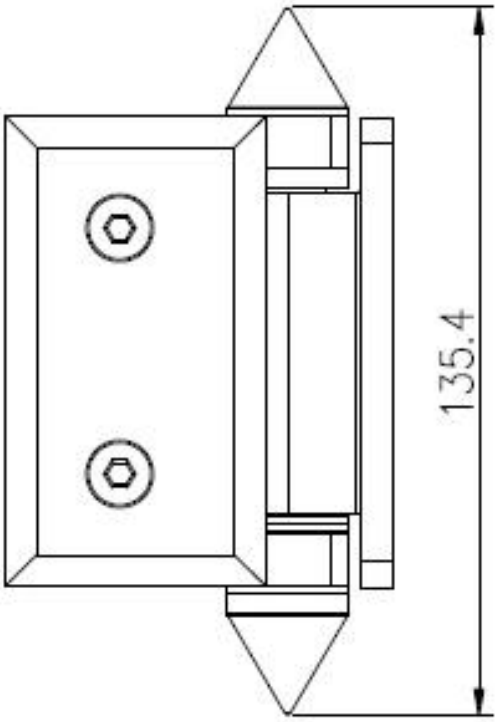

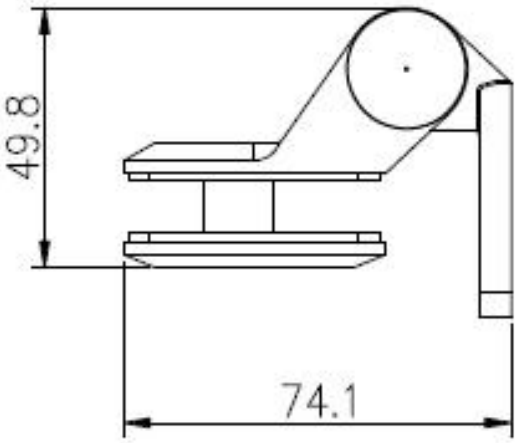

Cerniera da vetro G-R a palo tondo

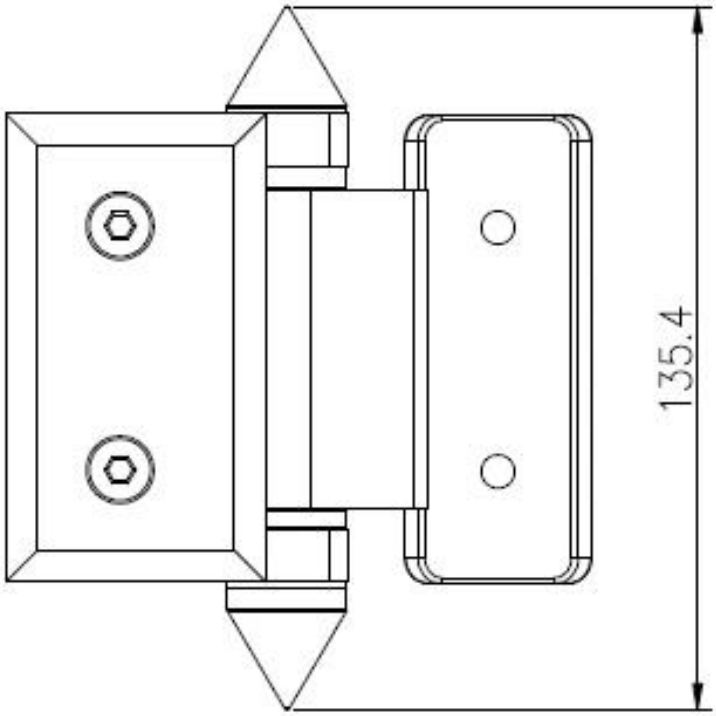

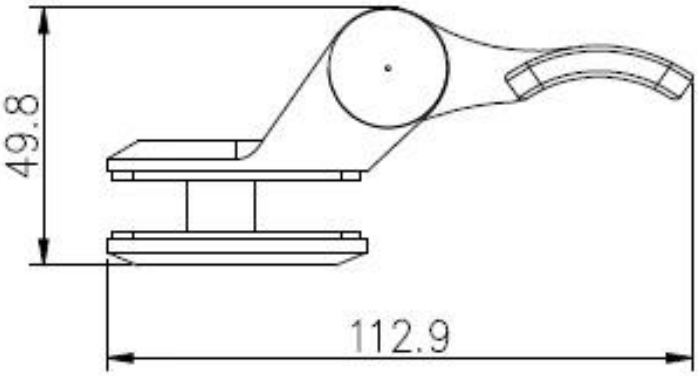

Disegni fori in vetro richiesti per cerniera in vetro e fermo in vetro

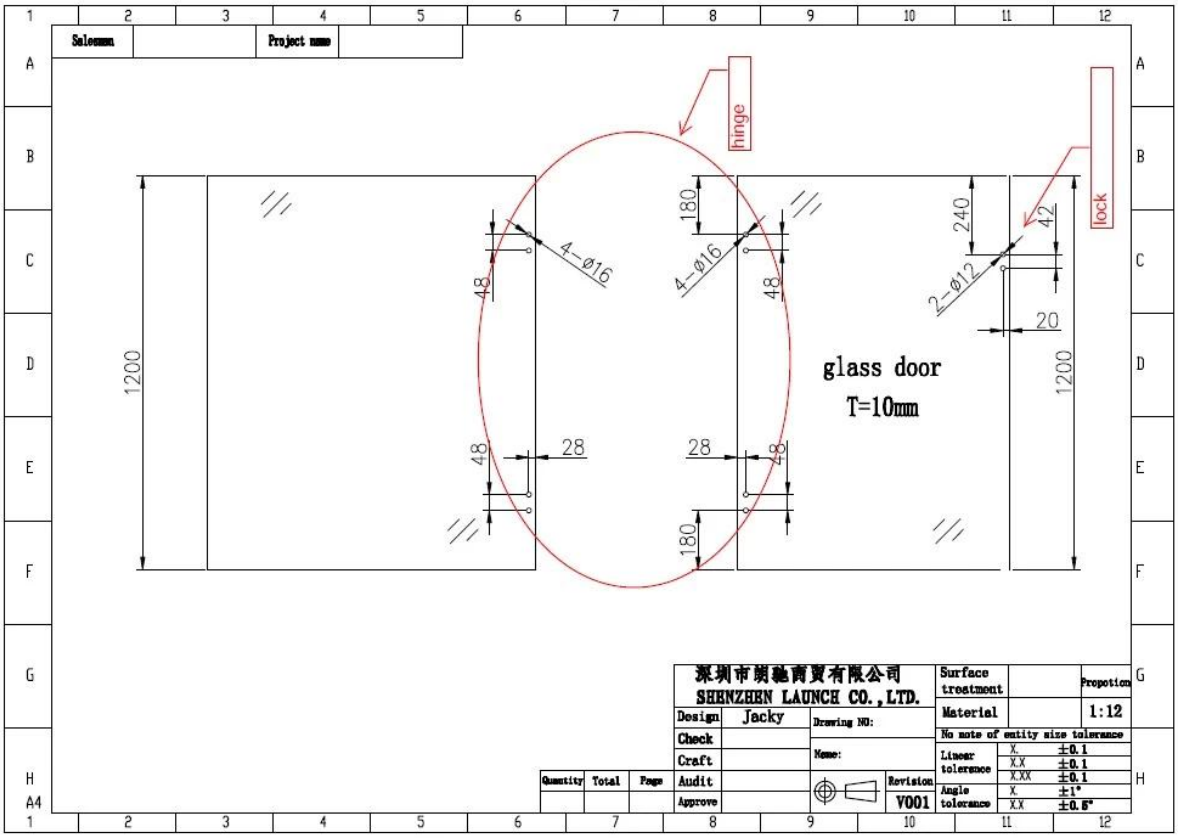
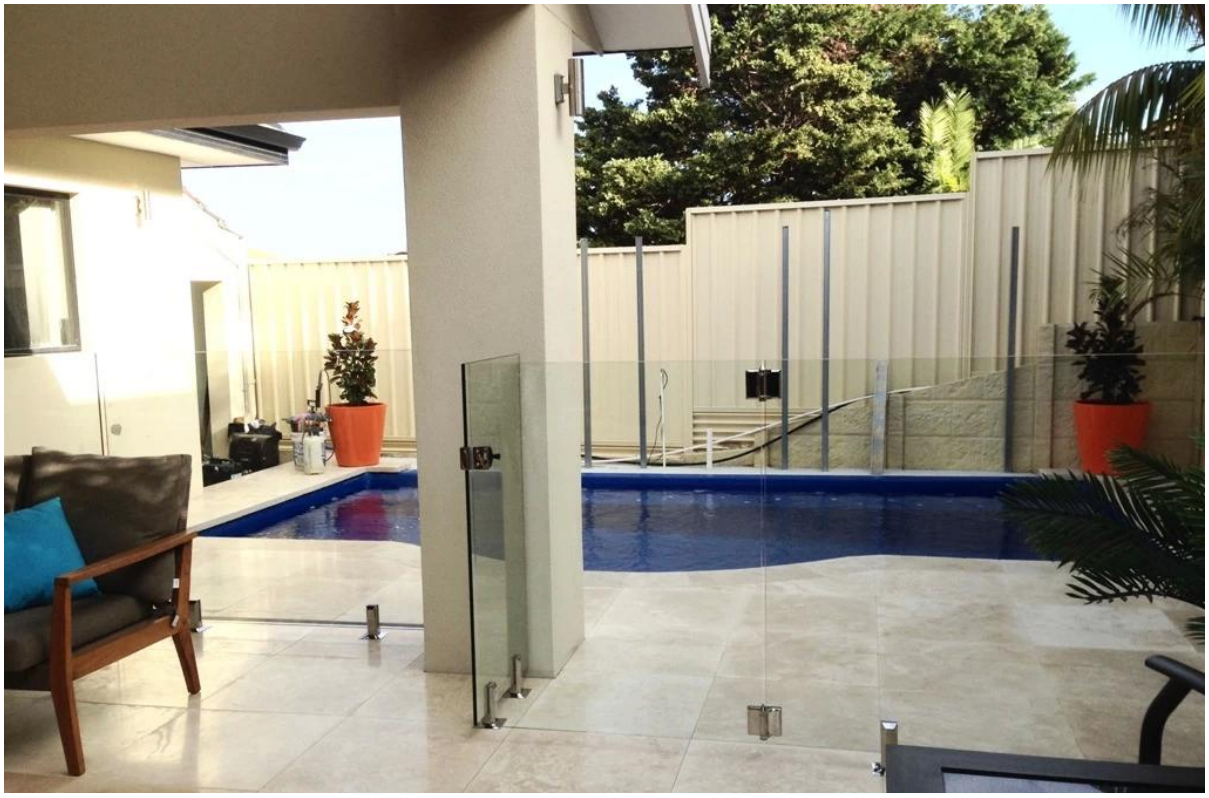
foto del progetto di recinzione per piscina in vetro e ringhiera per balcone in vetro -