Vetro staffa di stallo ferroviario (modello n. SF-50) per 10-19mm vetro temperato, montato in calcestruzzo.

informazioni dettagliate sulla ringhiera in vetro con braccio di ferro

1.Specification di stallo vetro:
cap: 50 * 10mm, corpo: 50 * 30mm, M12 * guarnizione in gomma bolt.silicon 120 filo incluso
Disegno 2.OEM è disponibile
3.for vetro temperato 10-19mm
4.net peso: 0.6kg
5.Material: acciaio inossidabile 304/316
6.finish: spazzolato e finitura a specchio
7.easy per l'installazione

Dimensioni della staffa di stallo ferroviario di vetro:

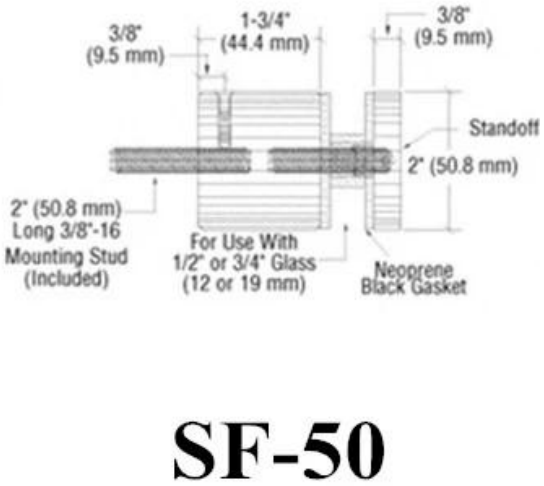

Vetro standoff ferroviario

Altre foto del progetto di stallo ferroviario vetro dopo l'installazione:

www.launch-china.cn