Vendita calda Frameless Glain Railing Black Alluminio U Canale U con guida superiore a filo

Frameless BALUSADE BAIUSTER ALLUMINIO U CANCELLARE DI GLASSINO DI GLASSO

1m aluminum channel contains the following accessories

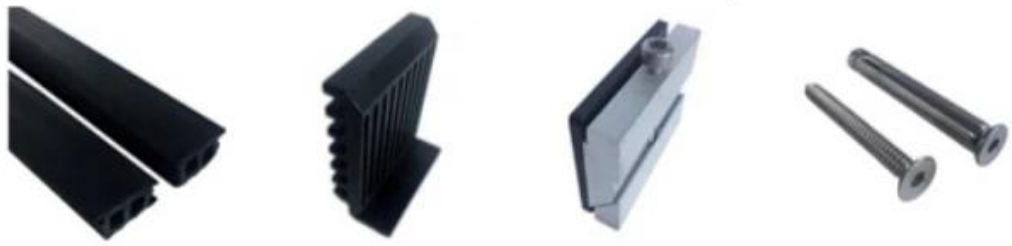

Waterproof tape
2 meters

Aluminum and plastic fittings
3 sets

Expansion bolts
3 pieces

Specifiche della ringhiera in vetro di alluminio:

Parte di ringhiera - seminterrato	MATERIALE	Dimensione (mm)	Superficie finita	Spessore del vetro adatto (mm)
Tu canale / tu profilo	Alluminio a.lloy.	102 * 62.	Vernice anodizzante / spray	12-13.52.
		102 * 67.		8 + 1.52 + 8
		102 * 70.5.		10 + 1,52 + 10
Sistema interno e bullone	3 o 4 metri per lunghezza			
Rivestimento	SUS 304 / SUS 316	102.	Spazzolato / specchio	/
Gomma	Plastica	Varie	Nero	Tutti

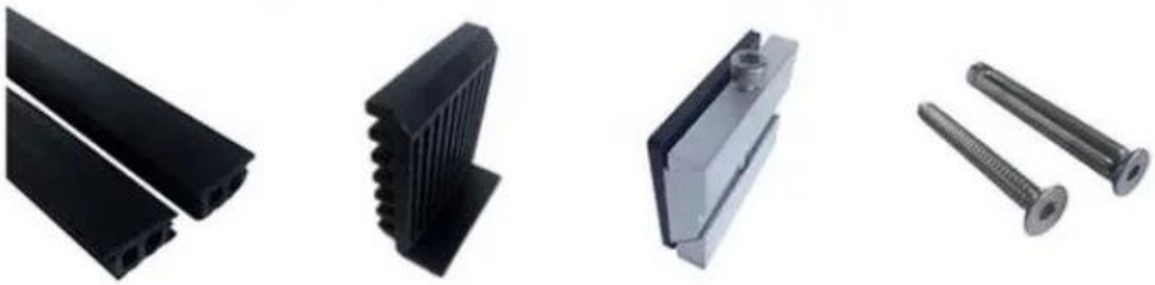

BASE ALLUMINIO PROFILO U PROFIDE PER BALURATE DELLA RINGURAZIONE DI GLASSA IN COLORE NERO:

A disposizioneModelli:

LCH-A01 / A02: senza / con rivestimento per uso con vetro da 20 mm a 21.52mm

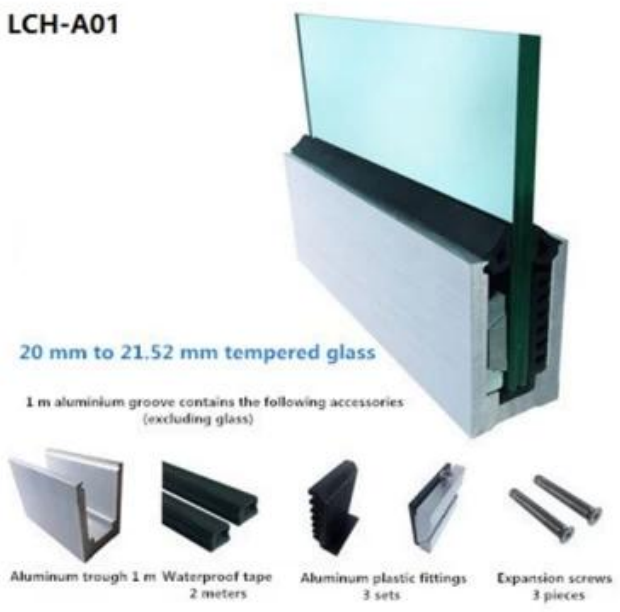

LCH-B01 / B02: senza / con rivestimento per uso con vetro da 16 mm a 17.52mm

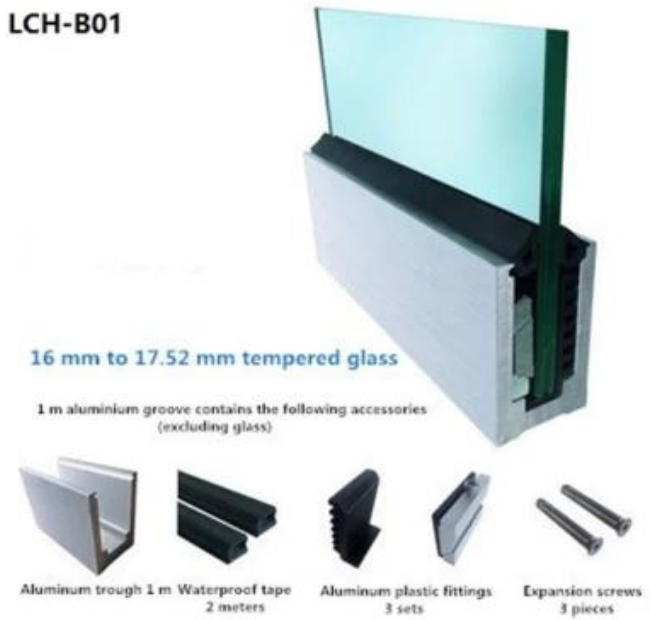

LCH-C01 / C02: senza / con rivestimento per uso con vetro da 12 mm a 13.14mm

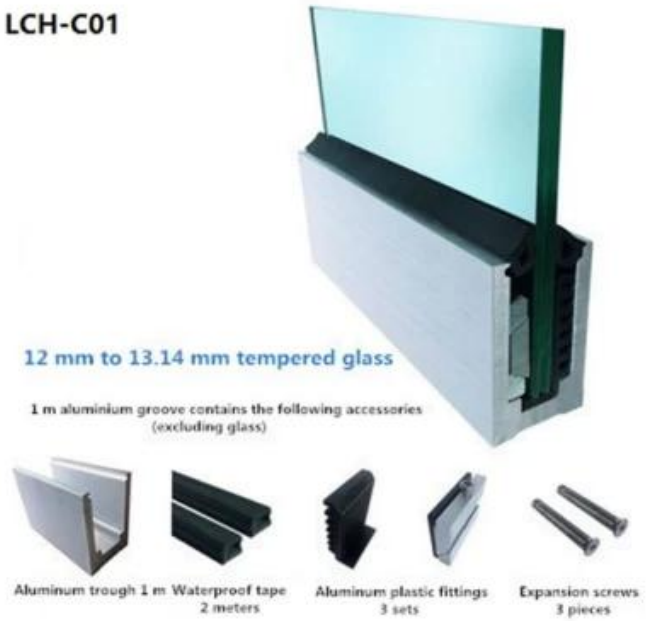

LCH-D01 / D02: senza / con rivestimento per uso con vetro da 12 mm a 13.14mm

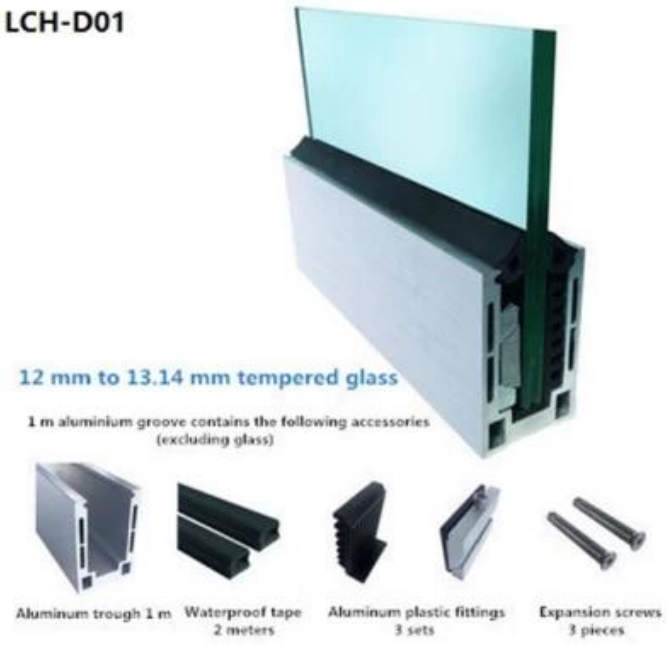

Produzione di massa e imballaggio

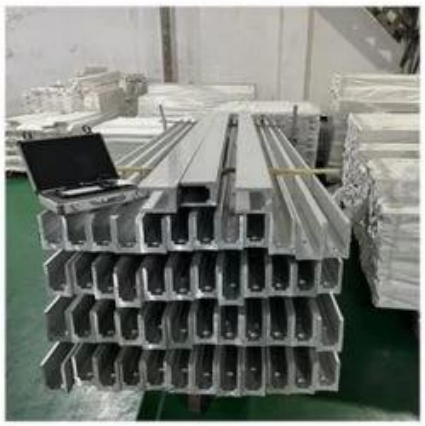

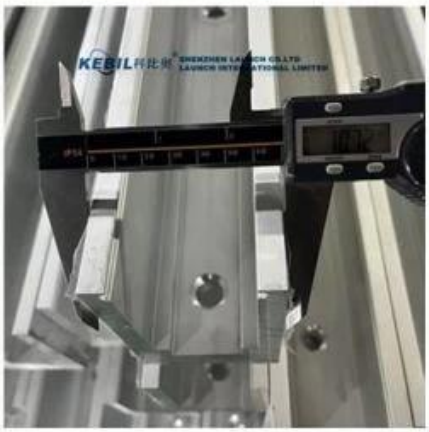
KEBIL
SHENZHEN LAUNCH CO.,LTD
LAUNCH INTERNATIONAL LIMITED

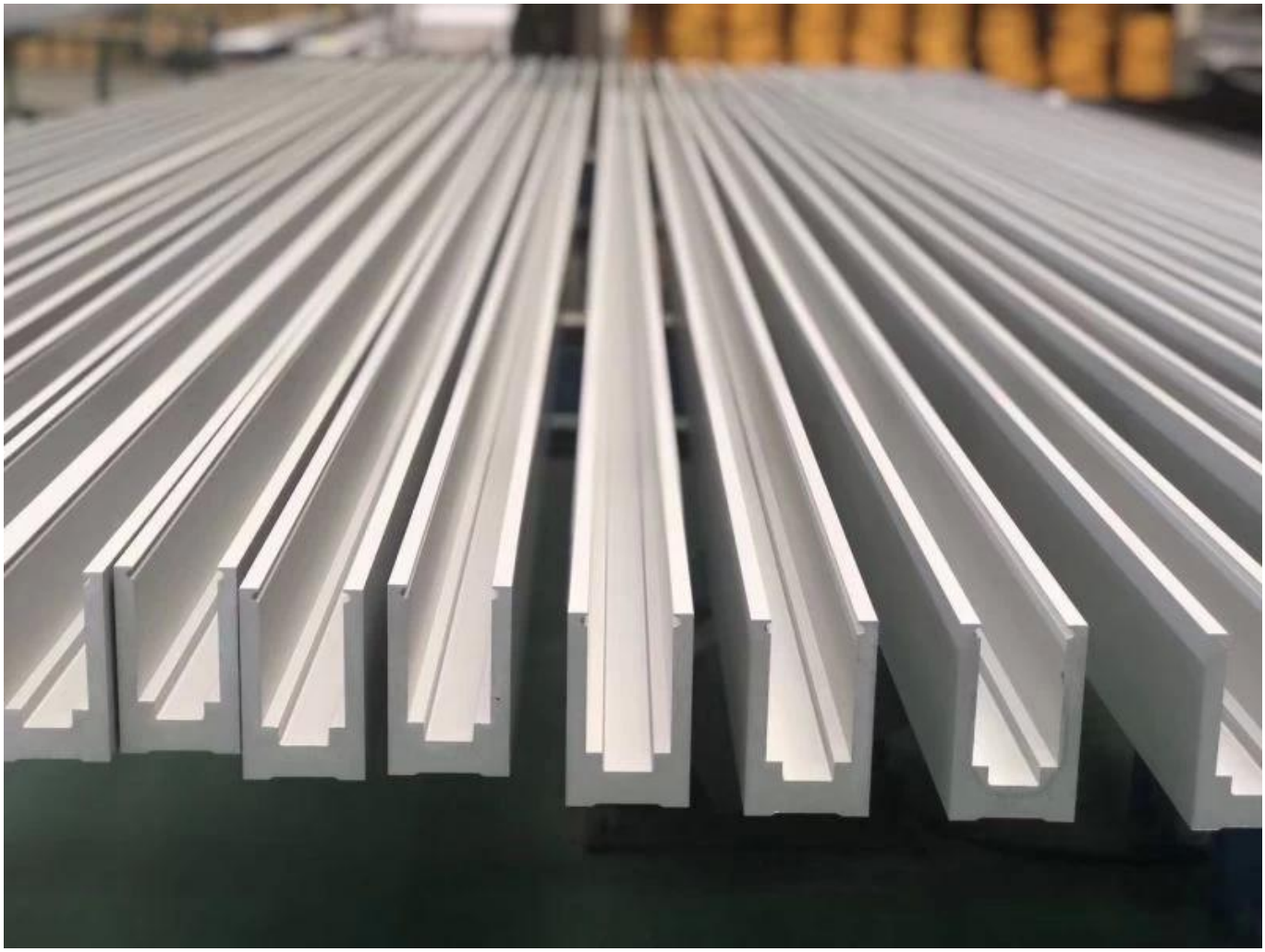

Corrimano del tubo di slot:

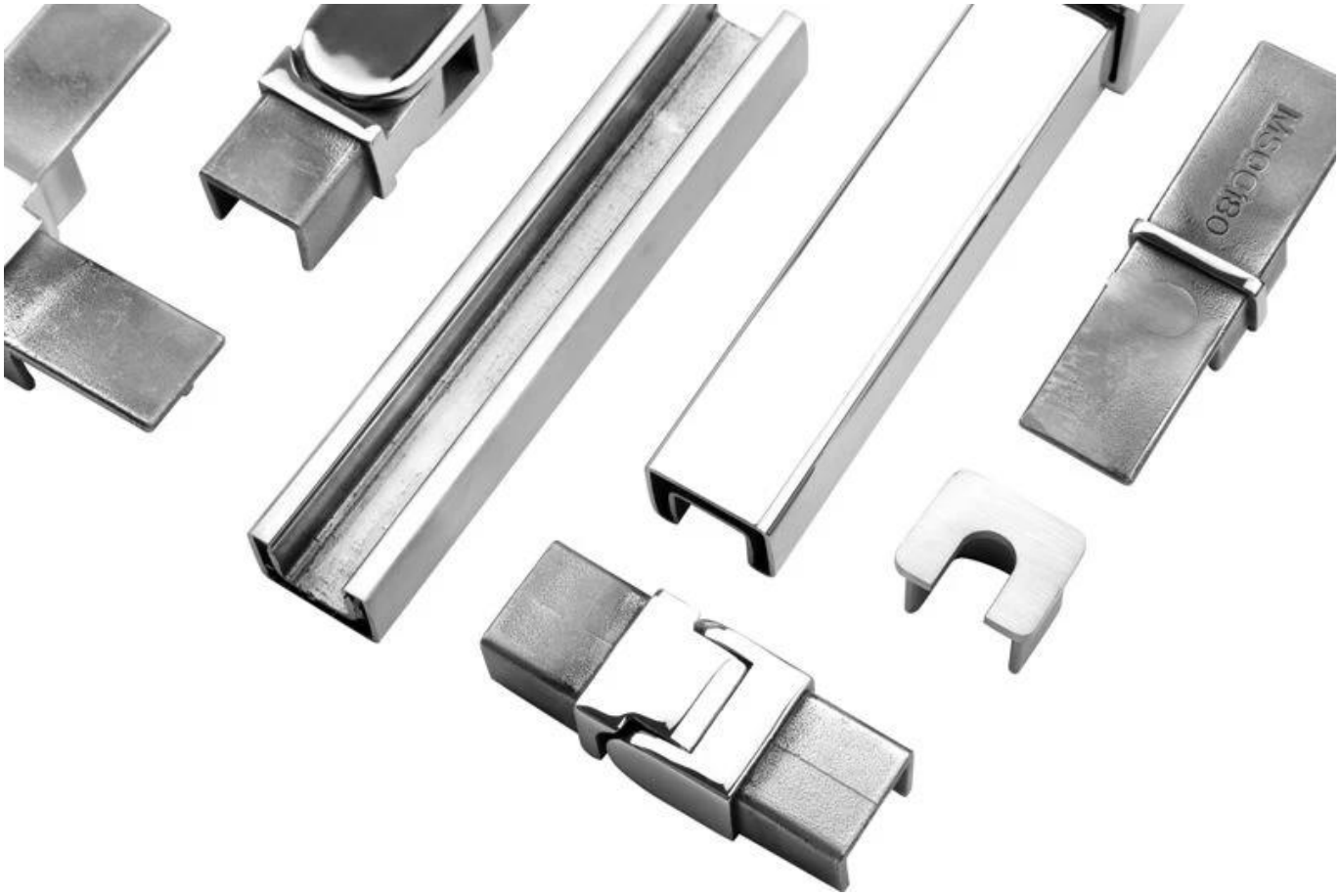
MSCG80

KEBIL科比奥®

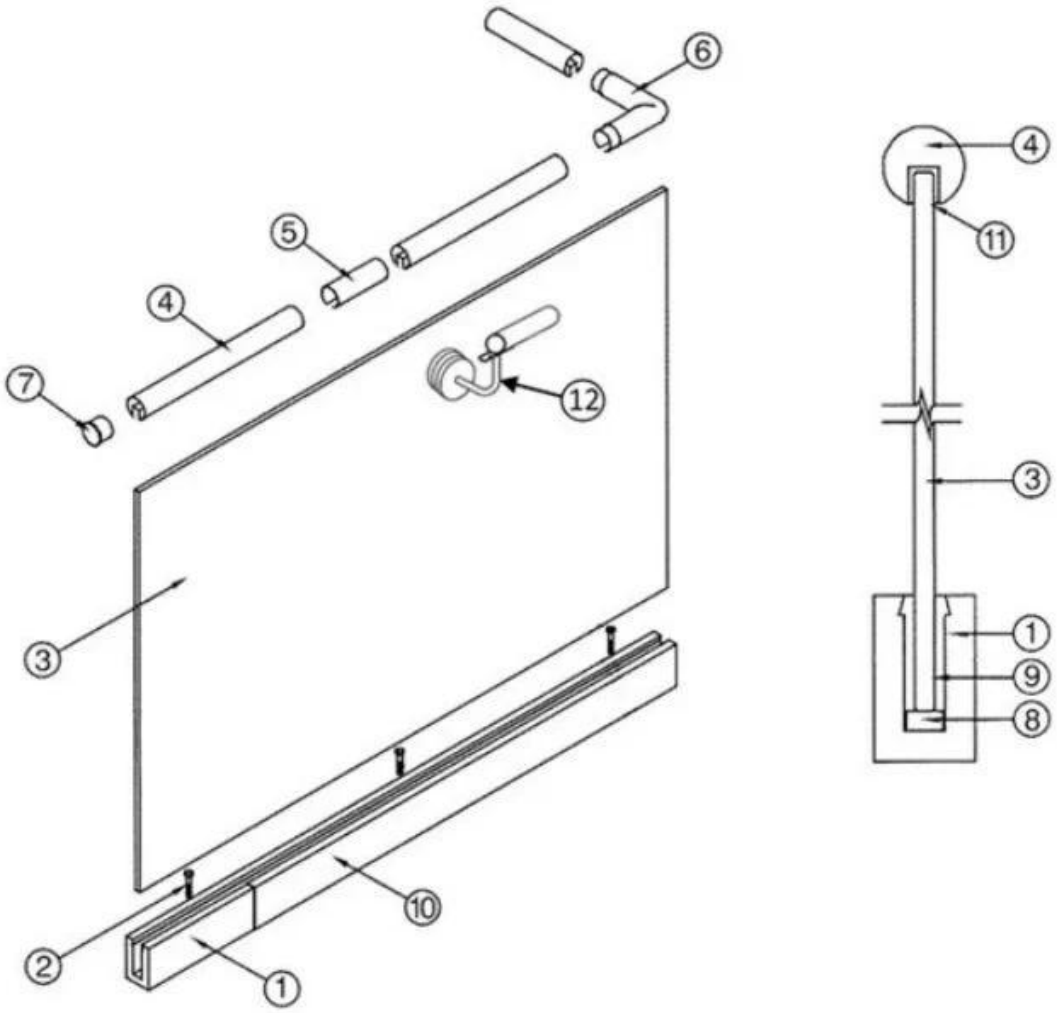

1. Aluminum Railing Base
2. Stainless Cap Screw
3. ½" Tempered Float Glass
4. Top Rail
5. Splice
6. Corner fitting (Horizontal Shown Vertical Also Available)
7. End Cap
8. Setting Block
9. Expansive Cement
10. Cladding
11. Protective Insert
12. Handrail Brackets and Fittings Also Available

Contattaci ora per maggiori informazioni:
Wendy: sales04@launch-china.cn.
Mobile / Whatsapp: +8615989339827