Cerniere per porta in vetro idraulico dinamico dell'olio interno per le porte di vetro della doccia interna, abbiamo un bicchiere da 180 gradi a tipo di vetro e vetro per la cerniera tipo a parete disponibile.

Specifiche. Per cerniere per porta in vetro idraulico dinamico dell'olio -

Materiale	304 acciaio inossidabile
finire	Brusco, lucido, nero opaco
Max. Larghezza della porta di vetro	1000mm.
Max. Peso della porta di vetro	80 kg / coppia di cerniere
Funzione	Apri a 90 gradi
Spessore di vetro	8-13.52 mm di spessore
Montaggio	Vetro per muro
Tipo di porta	Oscillante
Regolabile	sì
Applicare	Ambiente bagnato

Visualizzazione di foto per petrolio dinamico di vetro idraulico cerniere, modello # B90 -

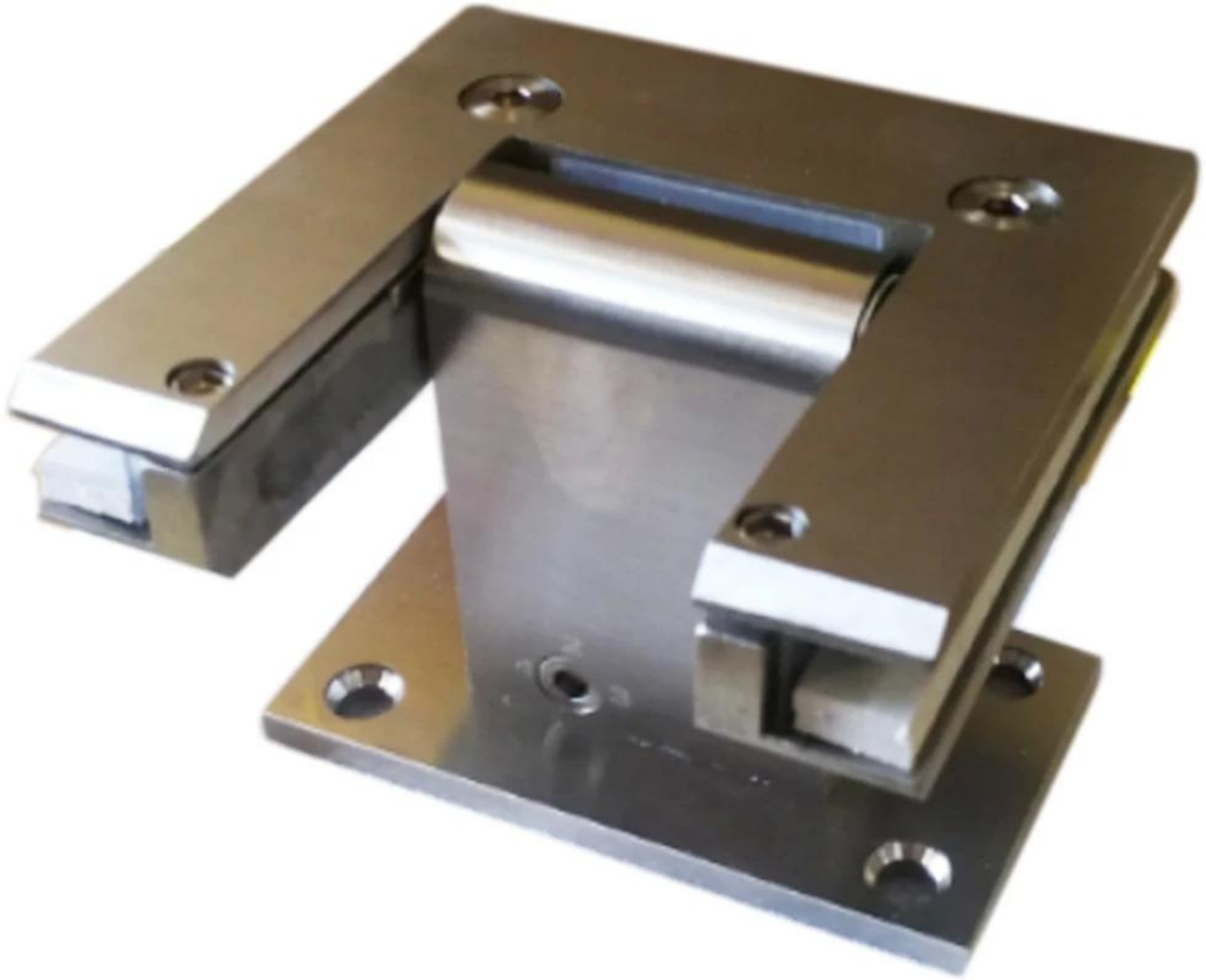

Dimensioni per cerniera in vetro-

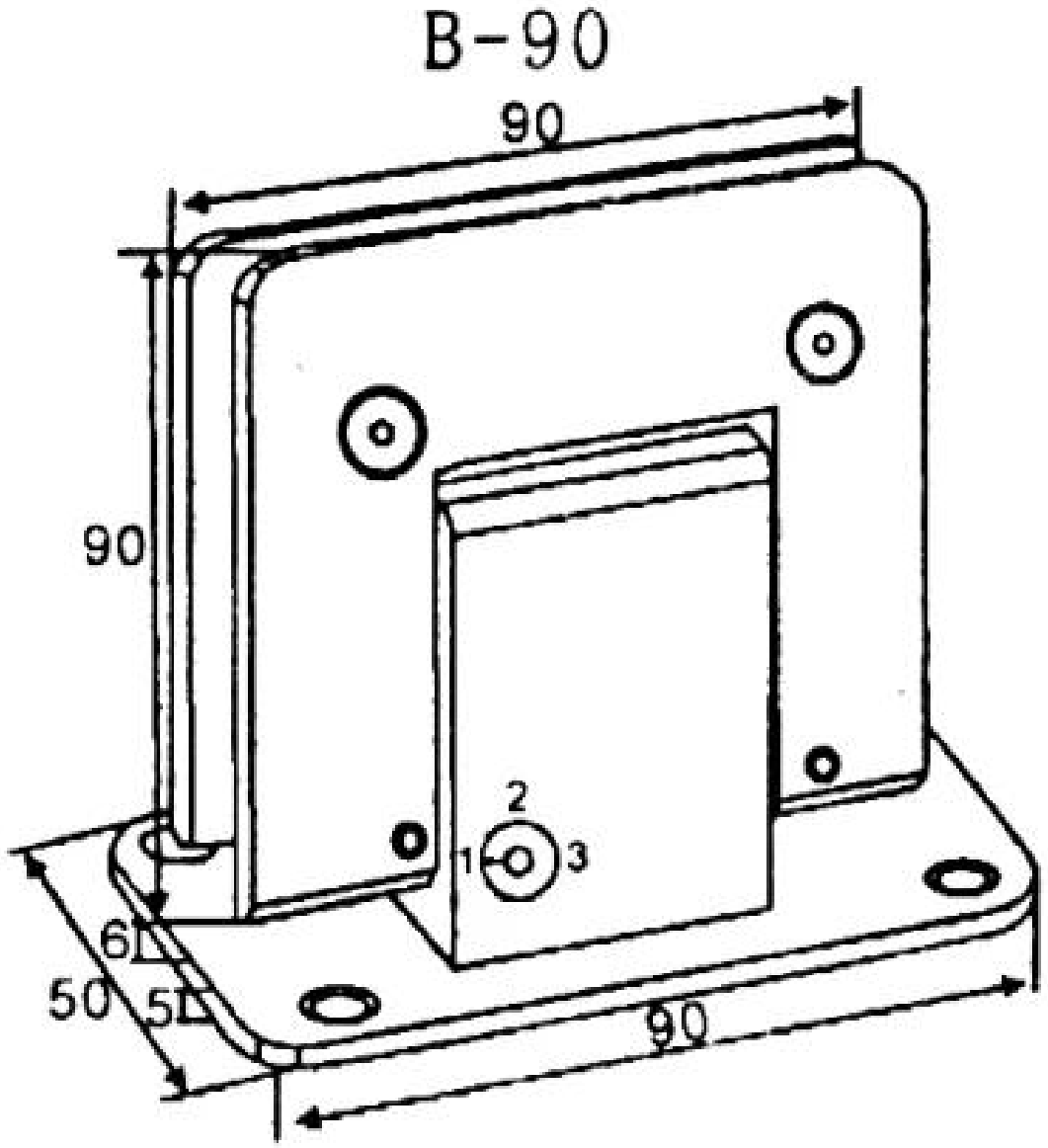

#Produzione e imballaggio per la porta di vetro idraulico dinamico dell'olio

Istruzioni per l'installazione per petrolio dinamico della porta di vetro idraulico

Video di cerniere per porta in vetro idraulico dinamico dell'olio -

Project Photos of Oil Dynamic Glass Glass Glass Cerniere applicato su sale da bagno interno-