Canale di base a U con profilo in alluminio a basso prezzo

Descrizione del prodotto

Prodotto Mame	Canale di base a U con profilo in alluminio a basso prezzo
Materiale	Alluminio 6063 T5
finire	Anodizzazione / verniciatura a polvere
Per Glass Thickness	10-12mm bicchiere
lenghth	4 m per lunghezza o lunghezza del cliente
Venduto come kit	Include canale in gomma e bulloni ad espansione
Montaggio	Pavimento montaggio o montaggio con trapano a corona
Taglia	35x80mm
dettagli sul confezionamento	Sacco a bolle d'aria - cartone - pallet
Applicazione	Recinzione piscina / balcone / ponte / scale Ringhiera in vetro a U canale
Ispezione in fabbrica	A disposizione
Sampio	A disposizione
MOQ	Un pezzo. Puoi ordinare secondo il tuo lavoro Requisiti.
OEM e ODM Servizio	A disposizione

Canale a U in alluminio Destails

1) Disegno e installazione del canale a U in alluminio per ringhiera in vetro

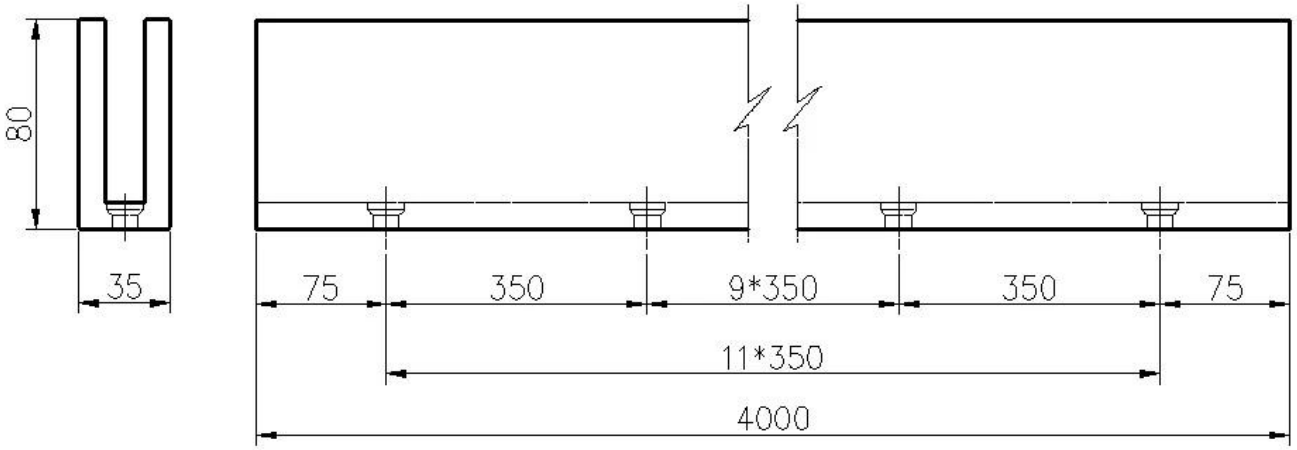

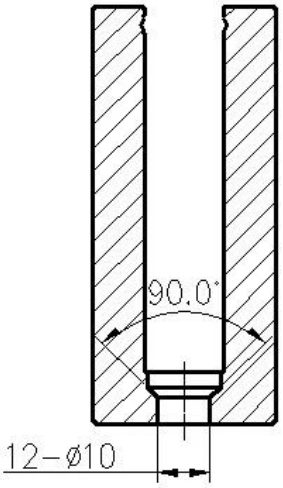

2:1

installation

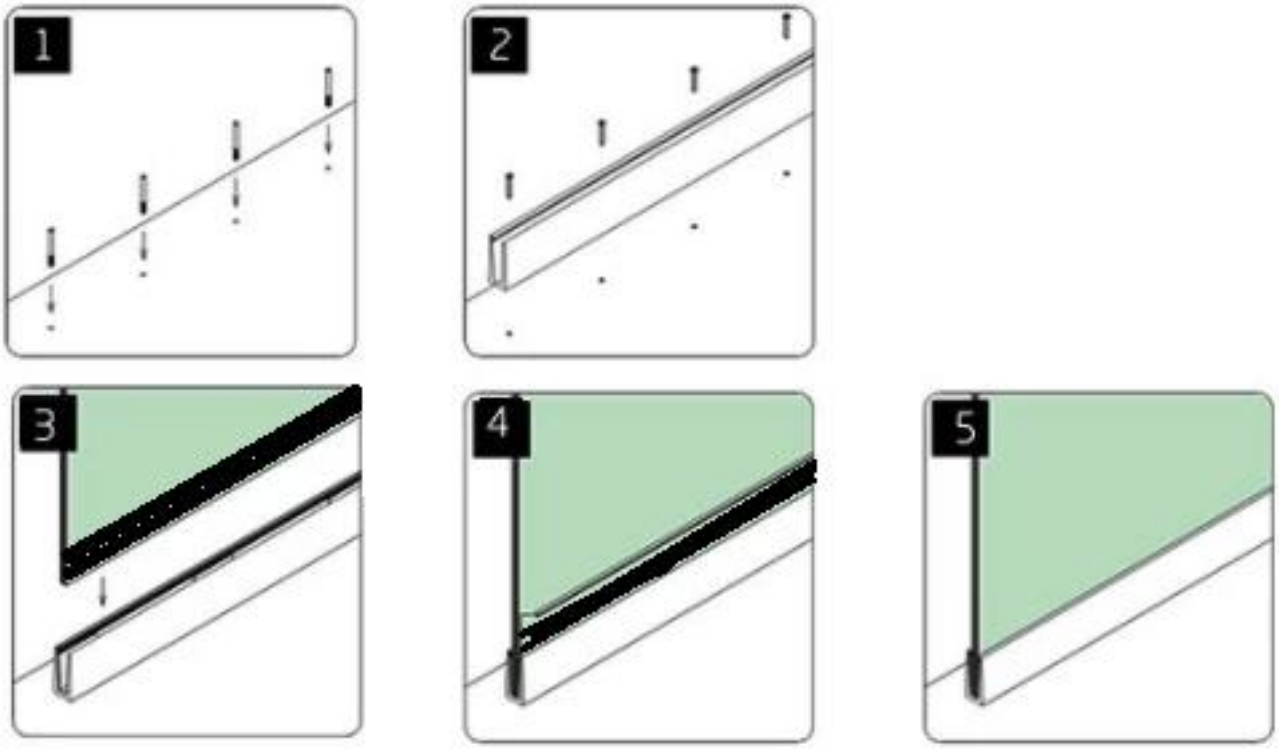

2) Dettagli del canale a U in alluminio per ringhiera in vetro

A. Ringhiera in vetro Canale a U per vetro da 10-12 mm

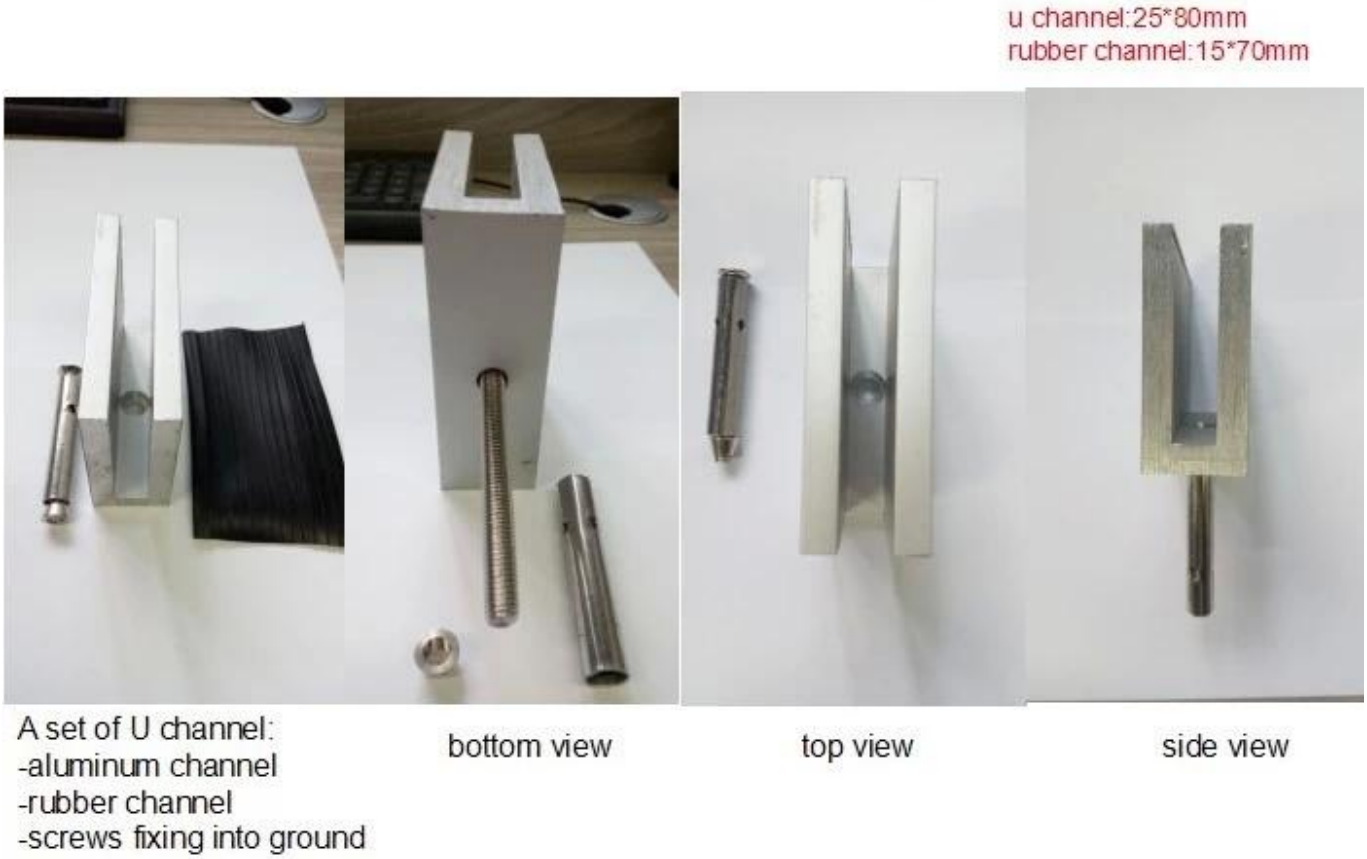

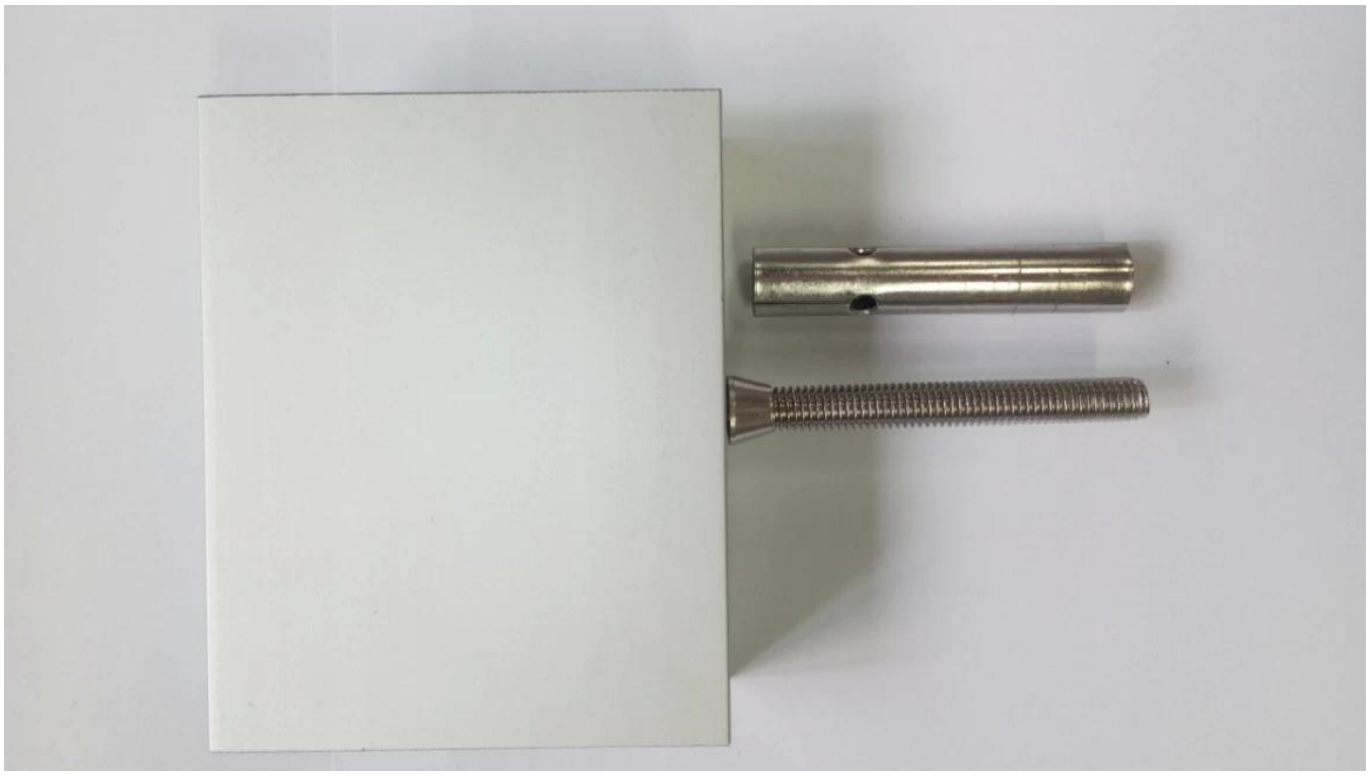

Pacchetto di sicurezza con canale di base a U con profilo in alluminio e ringhiera in vetro

O imballando come requisiti del cliente.

Progetti con canale a U per ringhiere in vetro

KEBIL科比奥®

prodotti correlati

Inossidabile acciaio rimovibile superiore mano rotaia copertina:

KEBIL科比奥® SHENZHEN LAUNCH CO.LTD
LAUNCH INTERNATIONAL LIMITED

Dia25.4mm slotted handrail tube
14x14mm groove

180 degree joiner

90 degree joiner

wall-rail joiner

end cap

FAQ

1.che materiale hai?
SS304, SS316, SS316L, duplex 2205, ect.

2.Puoi inviarmi il tuo intero listino prezzi?
Siamo spiacenti, poiché il prezzo è correlato a molti fattori, come quantità, tipo di materiale, trattamento superficiale e così via, ti offriremo un preventivo esatto dopo aver confermato i tuoi requisiti dettagliati.

3.Offrite il servizio OEM e ODM?
Sì, possiamo realizzare i prodotti secondo i vostri disegni tecnici o campioni. Siamo professionisti in microfusione, pressofusione, stampaggio, lavorazione CNC, ecc.

4.Che tipo di pagamento accetti?
T / T, L / C, PayPal, West Union, ecc.

5. qual è il tuo termine di pagamento?
T / T (30/70) o L / C a vista.

6. Qual è il tuo tempo di consegna?
Entro 5 giorni lavorativi per articoli in vendita a caldo. 15-25 giorni lavorativi per gli ordini del bagno.

7.Offrite un servizio post-vendita?
Naturalmente, per qualsiasi domanda dopo aver acquistato i nostri prodotti, ti risponderemo entro 24 ore.

Contattateci per maggiori dettagli:

-Contatto: Eve Zhou
-Skype: launch_03
-E-mail: sales03@launch-china.cn
-Mob / che cosa è APP: +8613686807796