Balaustra in metallo nero opaco facile da installare in acciaio o alluminio dal design moderno per scale interne o esterne.

1). Caratteristiche delle colonnine in metallo nero opaco

Paletto principale	40 * 40 mm
Barre centrali	32 * 32 mm
palo verticale piccolo	12 * 12 mm
Corrimano superiore	80 * 40 mm
Posta su barra centrale / staffa corrimano	
tappo terminale per corrimano superiore	

connettori ad angolo per corrimano superiore	
Copertura della base per il palo principale	

Kit completo di balaustre in metallo per scale-

Tipo 1- design semplice, con solo 1x barra centrale -
La lunghezza può essere personalizzata.

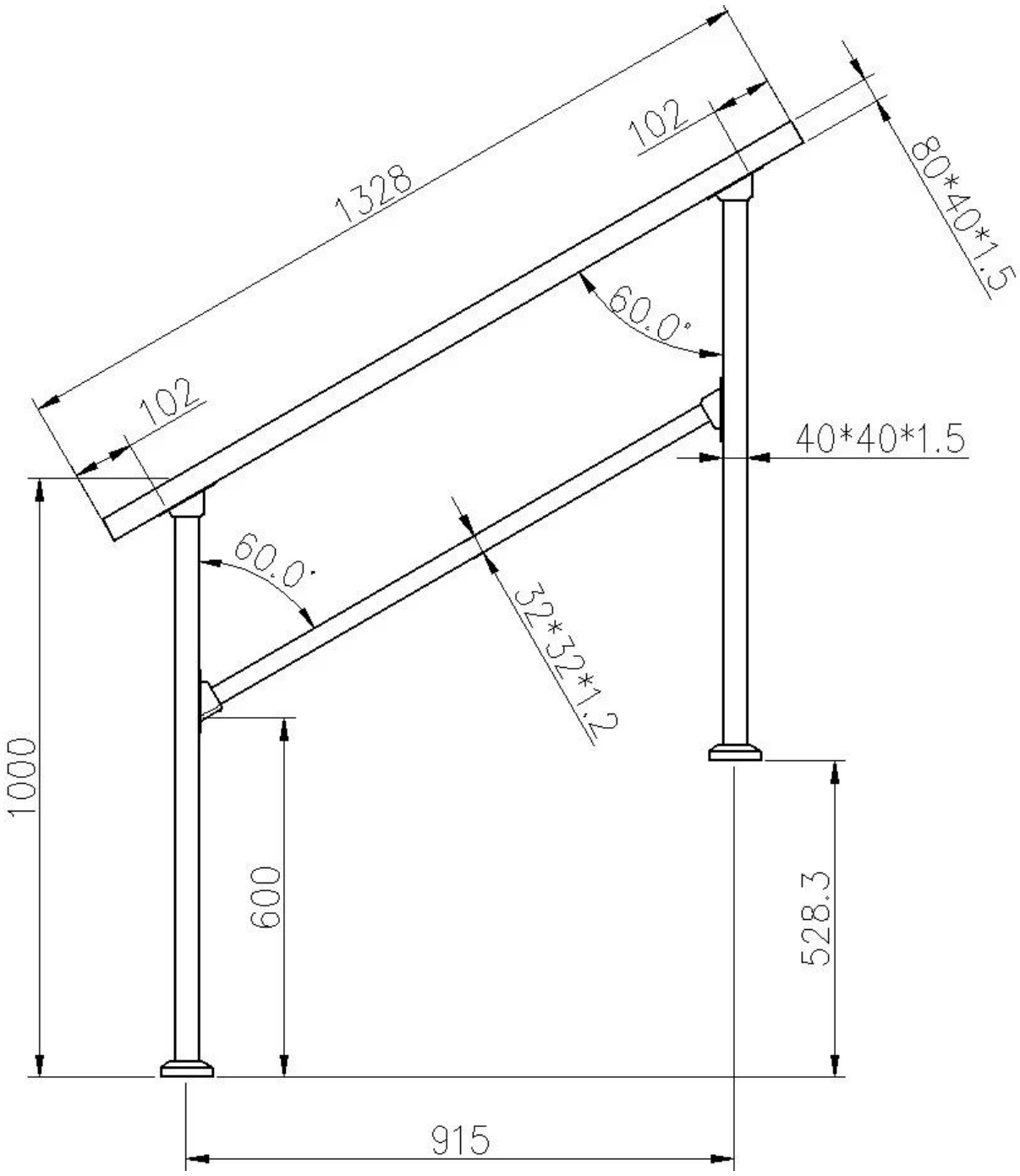

Tipo 2- Colonnine per scale con barre centrali e montanti verticali-

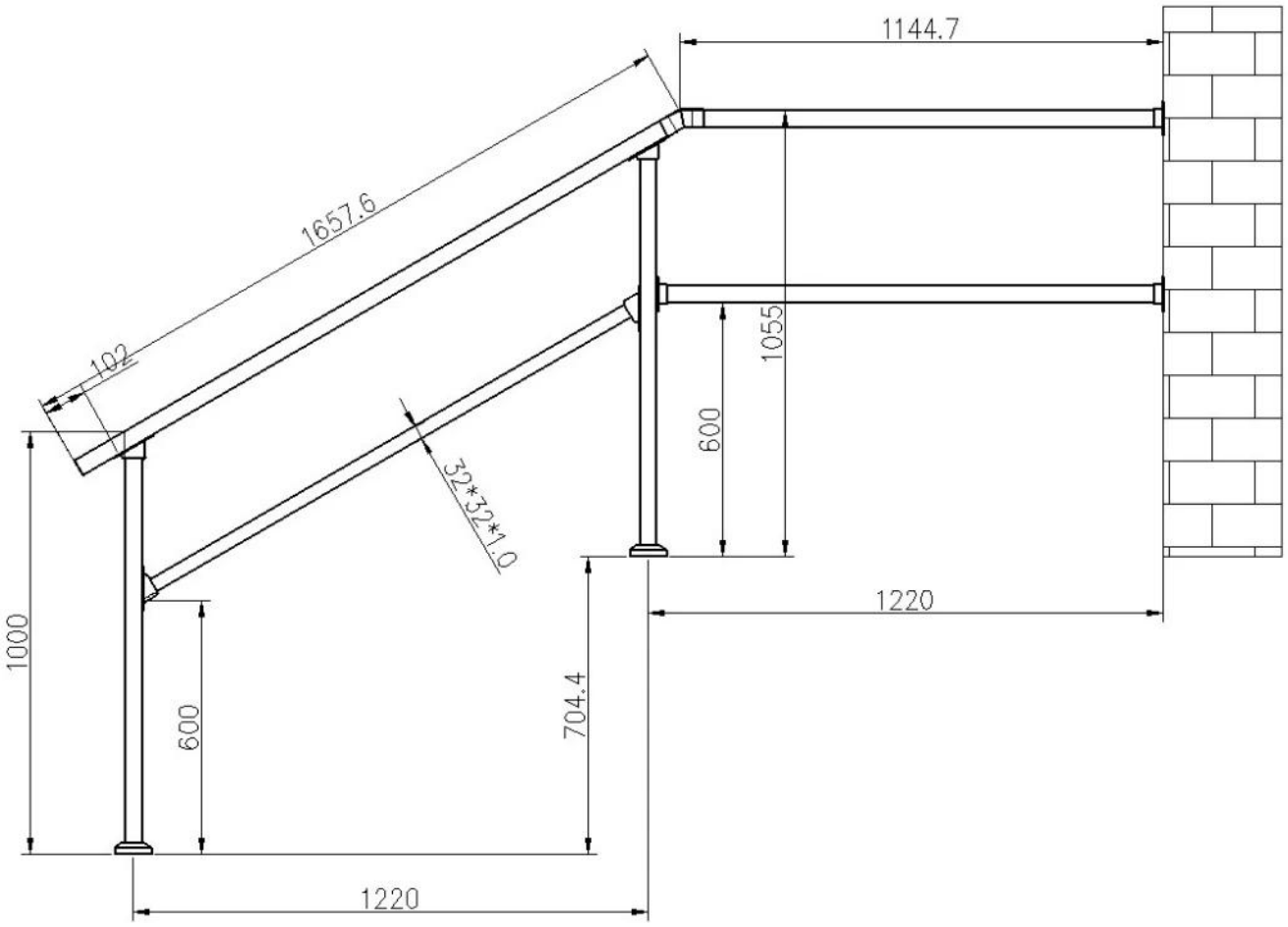

Altre foto di balaustre in acciaio per scale e balconi -

KEBIL®
SHENZHEN LAUNCH CO., LTD

Main post 40*40mm
middle rail 32*32mm
Top handrail 80*40mm

post-handrail /post to middle rail bracket

End cap

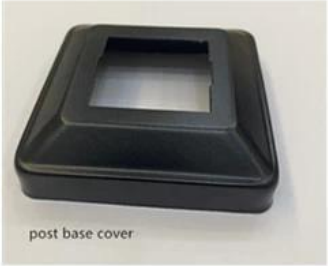
post base cover

adjustable angle connector for handrail