Stampaggio Flangia in acciaio inossidabile Flangia in alluminio Flangia in acciaio per tubo tondo

Descrizione del prodotto:

1.Materiale: acciaio inossidabile / alluminio / acciaio

2. Finitura: satinata o specchio o rivestimento nero

3. Per le dimensioni del tubo: φ25,4 mm o personalizzato

KEBIL科比奥
SHENZHEN LAUNCH CO., LTD
INTERNATIONAL LIMITED

Disegno tecnico:

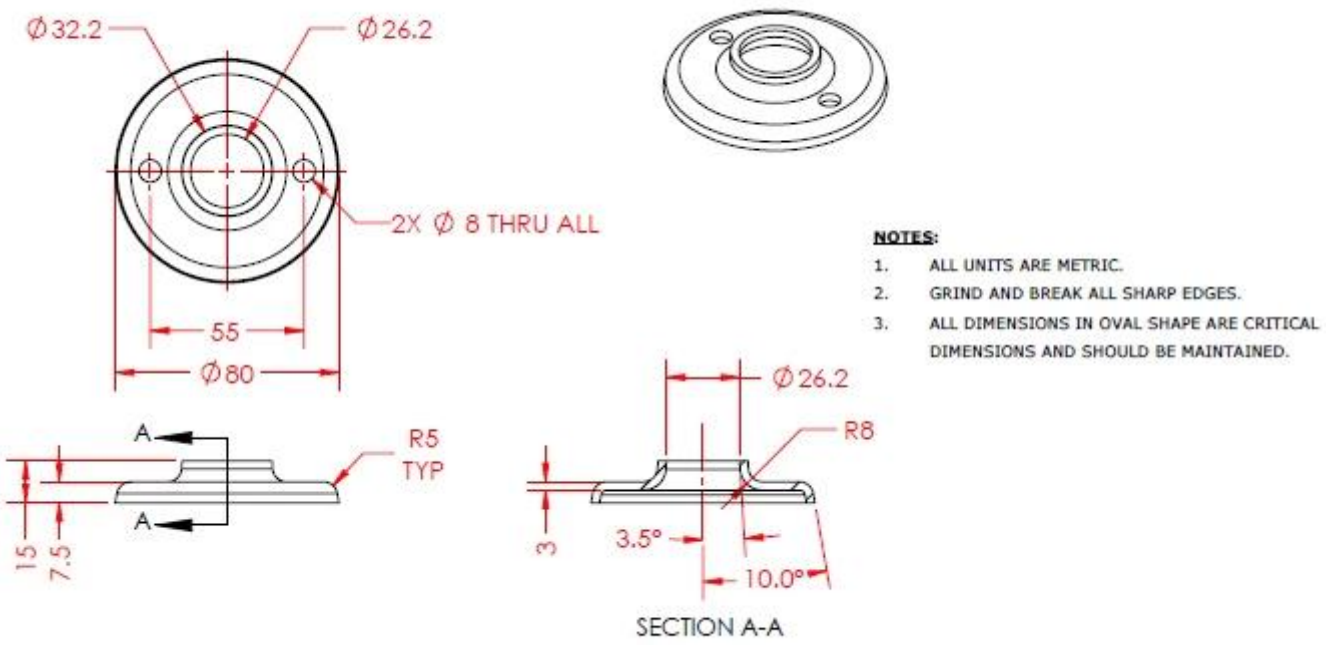

Hai bisogno di un preventivo o hai domande, contattami liberamente.
Wendy: sales04@launch-china.cn
Cellulare / Wechat / WhatsApp: +86159 8933 9827