Spigots Smart Glass montati a parete sul lato del balcone con ringhiera in acciaio inossidabile di nuovo design

Descrizione del prodotto

Prodotto Mame	Spigots Smart Glass montati sul lato della parete laterale del balcone in acciaio inossidabile
Materiale	Acciaio inossidabile 316/2205
finire	Lucidato a specchio / satinato spazzolato
Per Glass Thickness	10-13,52 mm
Altezza	115mm
Fori per vetro	Nessun bisogno, vetro ad attrito
Termine di pagamento	PayPal, unione ad ovest, T / T
Metodo di fabbricazione	Casting (alta qualità)
dettagli sul confezionamento	1) Un pezzo in una busta a bolle, poi in una scatola bianca 2) 12 pezzi in una scatola di cartone O imballando come requisiti dei clienti
Applicazione	Ringhiera in vetro del balcone, ringhiera della scala, design della ringhiera del ponte, recinzione della piscina, ringhiera in vetro senza telaio della balaustra
Ispezione in fabbrica	benvenuto
Sampio	Disponibile prima dell'ordine
Montare	Montaggio della fascia, fissaggio laterale del perno di vetro del montaggio nel substrato del legno o del calcestruzzo
MOQ	Non limitato. Puoi ordinare secondo il tuo lavoro Requisiti.
OEM e ODM Servizio	A disposizione

Spigots Smart Glass montati a parete sul lato del balcone con ringhiera in acciaio inossidabile di nuovo designDestails

1) Nuovo design ringhiera in acciaio inossidabile balcone lato parete in vetro intelligente spigots foto reali

2) Disegno tecnico per attacchi Smart Glass montati a parete sul balcone

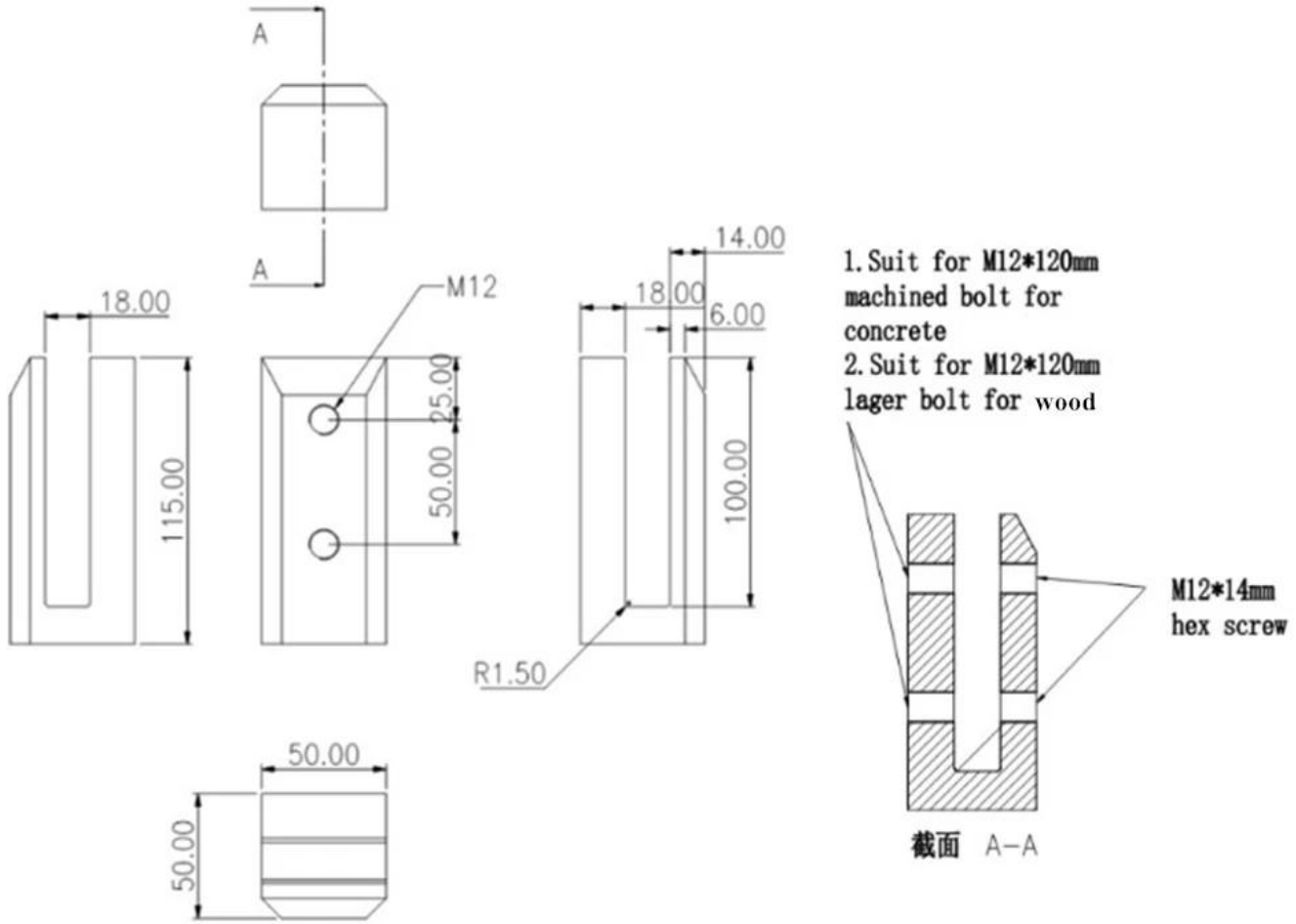

3) Progetti di Spigots Smart Glass montati a parete sul balcone

Confezionamento di spigots Smart Glass montati sulla parete laterale

1. Un pezzo in un sacchetto a bolle, poi in una scatola bianca.
12 pezzi in una scatola di cartone.
2. Imballaggio come requorements dei clienti.

FAQ

1.Sei fabbrica?
Sì, siamo fabbrica.

2. Offrite campioni gratuiti?
Sì, offriamo campioni gratuiti, ma i clienti devono pagare costi espressi.

3.Quali materiali hai?
Abbiamo il materiale di acciaio inossidabile 304, 316, 316L e Duplex 2205.

4. Qual è il tuo MOQ?
MOQ dell'ordine richiesto è di 1 pz.

5.Che tipo di pagamento accettate?
Accettiamo il pagamento di T / T, LC, PayPal, West Union, ecc.

6. Qual è il tuo termine di pagamento?
Il nostro termine di pagamento è T / T □100% o 30/70□ o L / C a vista.

7. Qual è il tuo tempo di consegna?
Il nostro tempo di consegna va da 5 giorni a 30 giorni in base alla quantità.

8.Offrite il servizio OEM e ODM?
Sì, offriamo il servizio OEM e ODM.

9. Offrite un servizio post-vendita?
Sì, offriamo un servizio post-vendita. Qualsiasi reclamo relativo agli ordini verrà evaso in tempo entro 12 ore.

Contatto

Qualsiasi richiesta o domanda, si prega di lasciare un messaggio. Ti ricontatteremo il prima possibile!
Per qualsiasi richiesta urgente, ti preghiamo di metterti in contatto di seguito:

-E-mail: sales03@launch-china.cn
-Tel: (86-755) 8603 7559
-Skype: launch_03
-Mob / che cosa è APP: +8613686807796