Staffa regolabile del gomito SS304 del gomito del connettore del tubo 0-180 gradi

Modello n .: E306 (0-180 gradi regolabile)

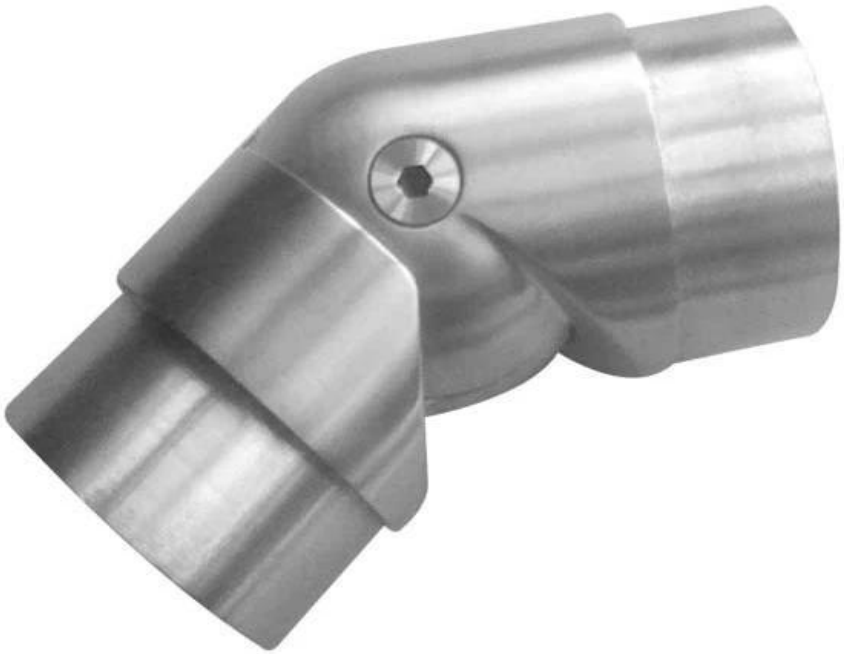

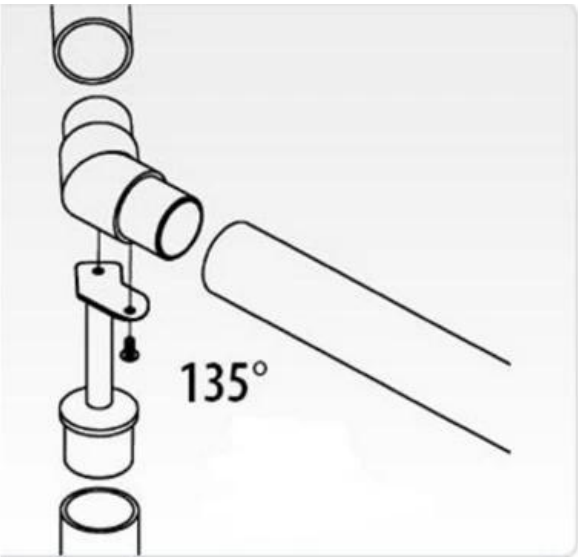

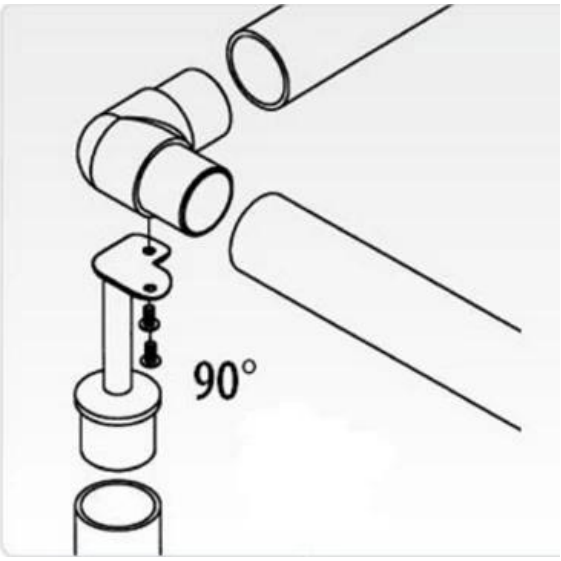

Modello n .: E302 (90 gradi)

Modello n .: E304 (180 gradi)

KEBIL科比奥®

Mostra del progetto:

Prodotti correlati:
Connettori a tubo quadrato:

Non esitate a contattarci per ulteriori informazioni:

Email: sales03@launch-china.cn
Cellulare: +8615907334556