Cerniere a molla caricato auto-chiusura in acciaio inox cerniere per recinzione per piscina

nome del prodotto	Cerniera in vetro a vetro, cerniera a molla a molla, cerniera in vetro stretta, cerniera da recinzione per piscina, cerniera in vetro per recinzione, solf close chiudi in vetro cerniera recinzione
Numero di codice	G-G3.
Materiale	316 acciaio inossidabile
Finitura superficiale	Black opaco, raso spazzolato o specchio lucido
Vetro adatto	Cancelli in vetro da 8 mm e 10mm
Tipo	Cerniera a molla, cerniera ad sé, cerniera pesanti
Carico massimo	45 kg.
Applicazione	Glas.s recinzione della piscina, balaustra di vetro e ringhiere

Bicchiereaquadratoinviareoparetecerniera:

Wall
square post

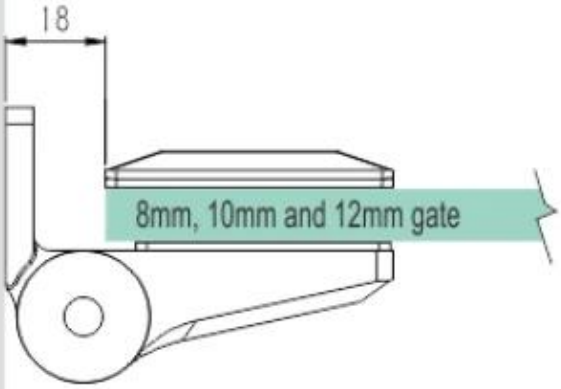

Per favorecontattonoiperDi piùinformazione:
vigilia
E-mail:sales03@launch-china.cn.
HP / Whatsapp:+8613686807796.