Acciaio inossidabile 316 Manicotti di protezione del grado marino per 1/8 "Cavi di cavi del cavo della corda del cavo Punti di legno

Nome del prodotto: manicotto protettivo della ringhiera dei cavi
Materiale: acciaio inossidabile AISI316
Dimensione del cavo: 1/8 ", 3/16", 1/4 "
Personalizzazione: disponibile
Trattamento superficiale: lucido
Tecnologia: lavorazione CNC
Applicazione: all'aperto o al coperto
Utilizzo: proetCts cavo da freying o sfregamento su posti di legno o in acciaio, perfetto in cui il cavo transilizza su o giù un set di scale o un lato all'altro quando si gira, previene il danno post e cavi

Le maniche protettive sono realizzate in acciaio inossidabile tipo 316 e fungono da un raccordo decorativo e funzionale nei sistemi di ringhiera dei cavi e dei sistemi BALLUSTRADE. Ci sono due taglie con un essere per cavo da 1/8 di pollice e 3/16 pollici e l'altro per cavo da

1/4 di pollice. Le maniche protettive impediscono al cavo di sfregare i fori dei fori dei posti di legno, mentre allo stesso tempo forniscono un aspetto accattivante e finito alla faccia del post.

Disegno tecnico:

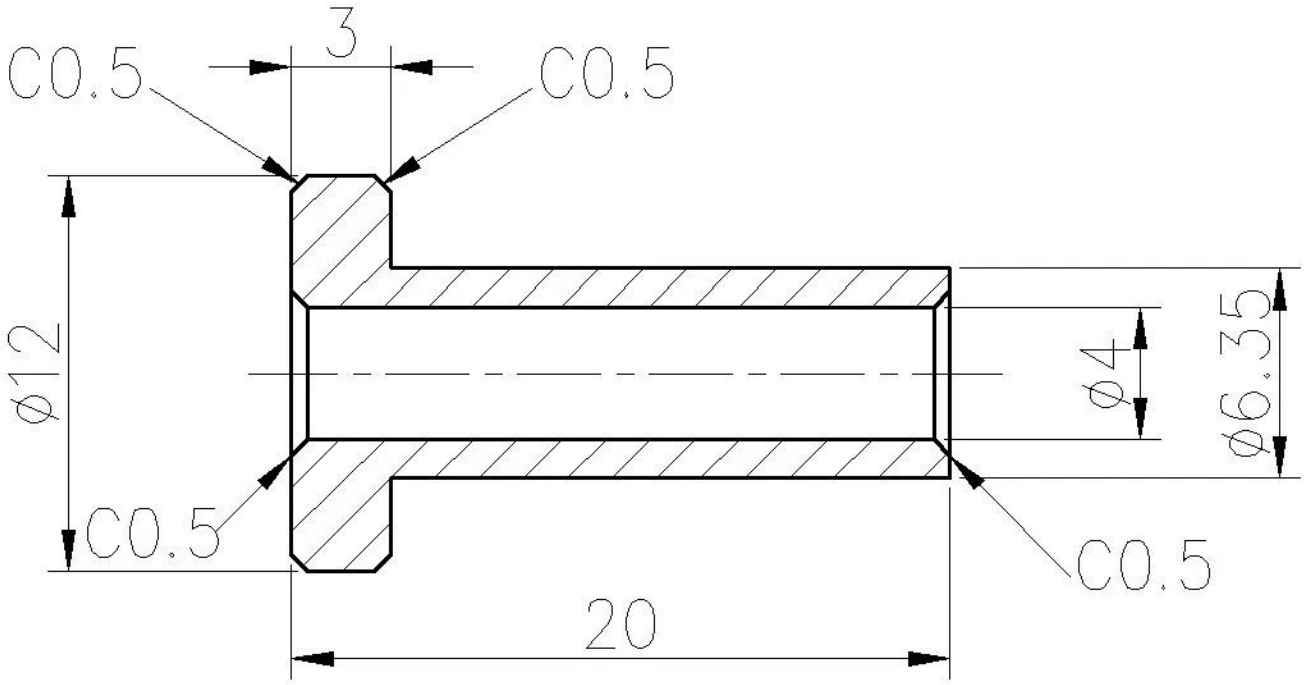

Applicazione:

Di piùCavoRinghieraDisegni di montaggio:

T801

T802

T803

T804

T807A

T809

Benvenuti a contattarci per ulteriori informazioni:

vigilia

Email: sales03@launch-china.cn.

HP / Whatsapp: +8613686807796