Tappo superiore con canale a U in acciaio inossidabile 316L per framelessringhiere in vetro,essoènonsoloa buon mercatomaanchedurevoleefacileperinstallare.

Caratteristiche del tappo superiore del canale U

Taglia	23 * 25 mm,con20 mmscanalatura, 1,2 mmdi spessore
Lunghezza	normalmente4metriperpc
Materiale	304L/316L
finire	raso,specchio,nero
Bicchierespessore	10-19 mm
gomma da cancellareguarnizione	a disposizione

Disegno-

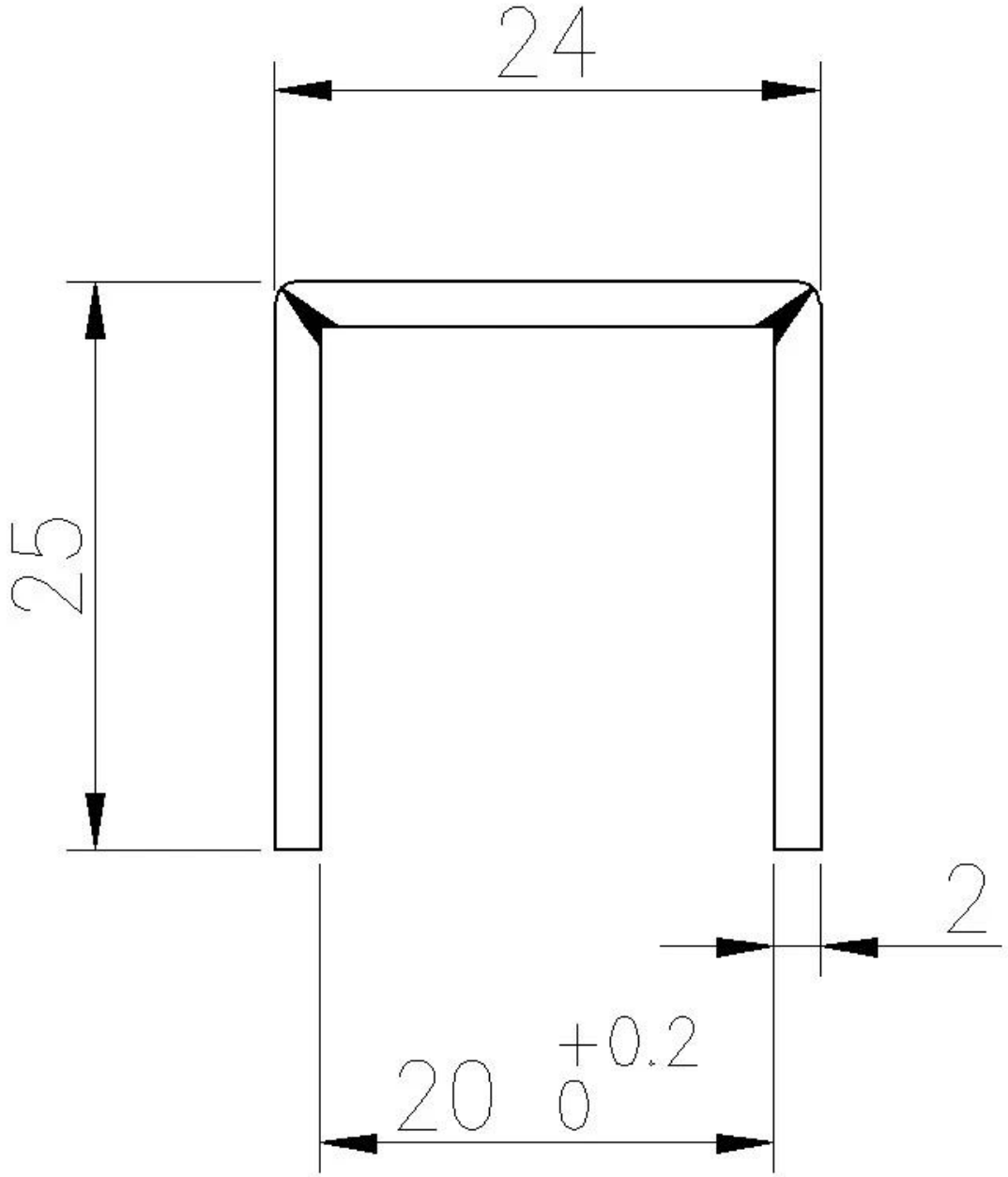

3650mm/pcs

Diversi colori del tappo superiore del canale a U mediante placcatura sottovuoto-