Il perno quadrato modello SBM è molto popolare in Australia, Nuova Zelanda, Norvegia, Canada. È il nostro tipo più venduto. È ampiamente utilizzato come staffe di supporto per contenere pannelli in vetro temperato da 10-13,52 mm per recinzioni di piscine o balconi. Può essere utilizzato sia all'esterno che all'interno.

Specifiche:

-acciaio inossidabile 316,316L, duplex 2205
-satinato o lucidato a specchio o verniciato a polvere
-per vetro temperato da 10-13,52 mm
- rubinetto a piastra base quadrata
-Norma AS / NZS
-168 mm di altezza + 100 * 100 mm di copertura dell'anello del vestito
-Peso: 1,5 kg
-Fitting incluso: coperchio, viti, guarnizioni in gomma
-Applicazione: 2 perni supportano 1 pannello in vetro

Diversi modelli di spigot disponibili:

- Attacco per piastra base quadrata SBM

-Piastra di base rotonda perni RBM

-Cerniere per carotaggio quadrato SCM

- Perno di carotaggio rotondo RCM

- Spigot quadrato del trapano del centro con la lunghezza aggiunta SCM-1

-Cerniera per carotaggio rotondo con lunghezza aggiuntiva RCM -1

Dettagli d'imballaggio :

sacchetto di plastica + piccola scatola bianca + cartone

1 rubinetto in un sacchetto di plastica, poi in una scatola bianca;

10 o 12 rubinetti in una scatola

Spigot foto FYI:

SBM

KEBIL

www.launch-china.com

RBM

KEBIL

www.launch-china.com

SCM

KEBIL

www.launch-china.com

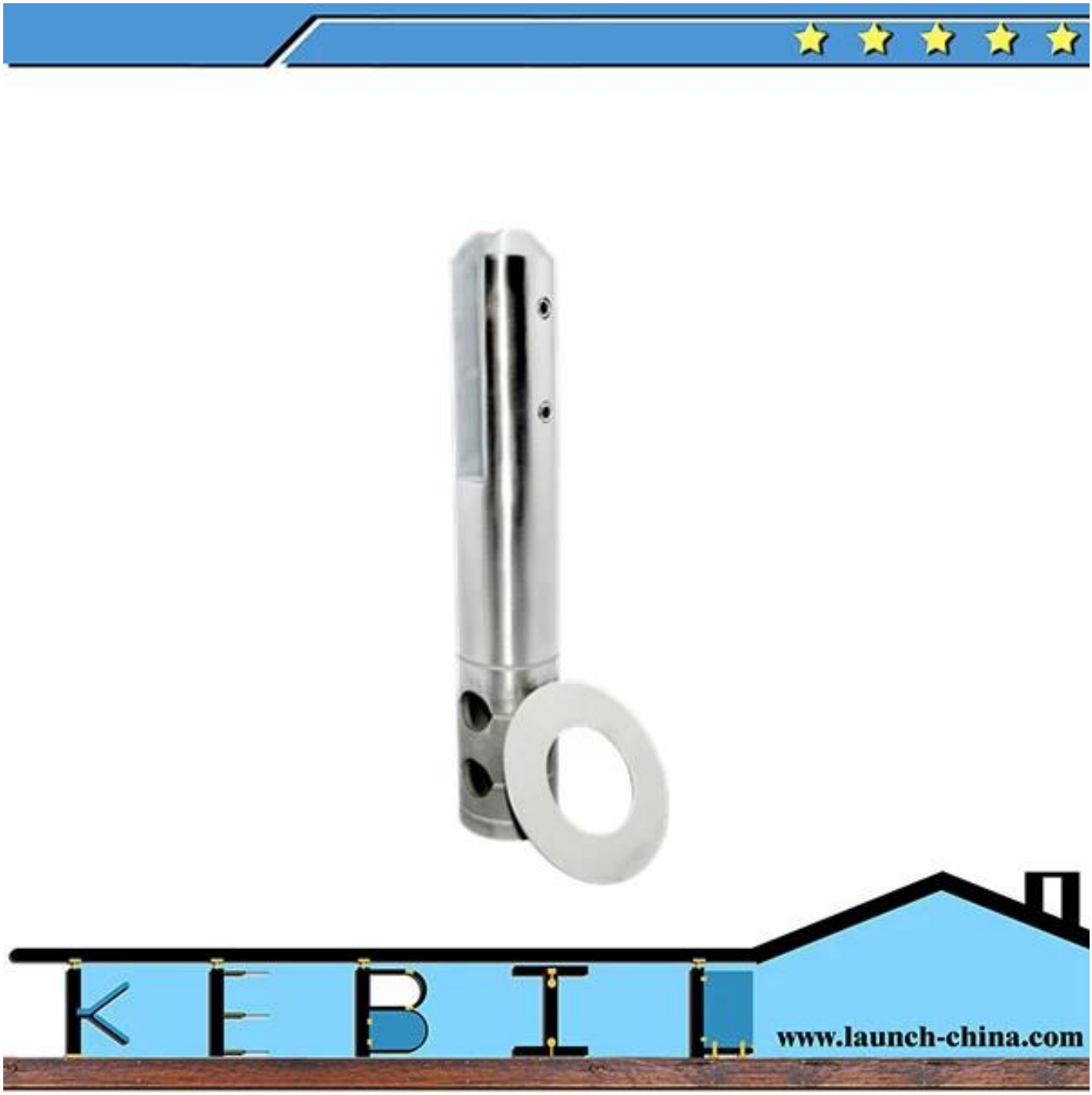

Disegno tecnico: -

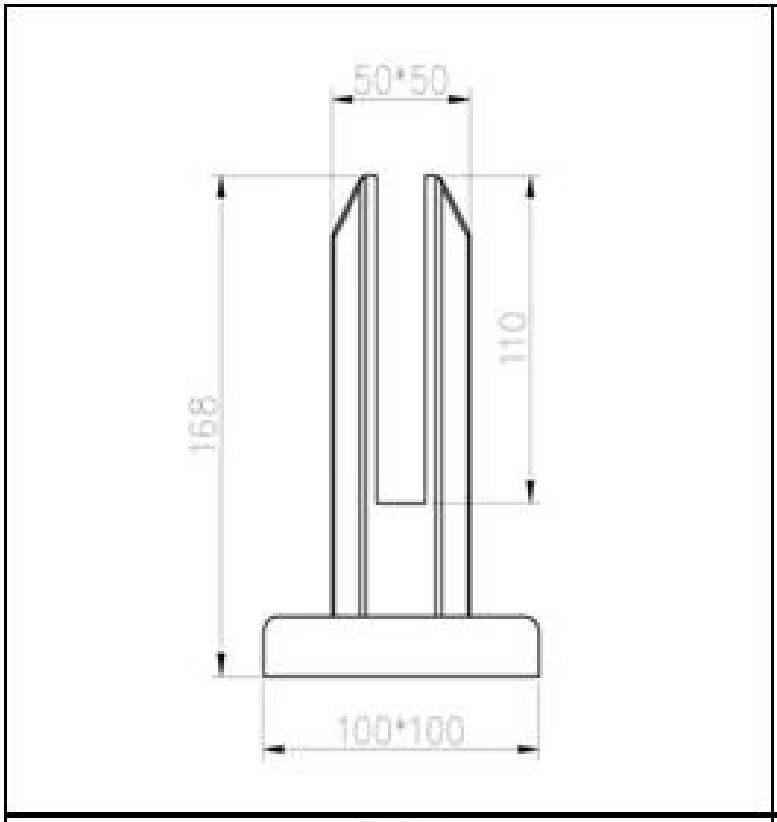

SBM

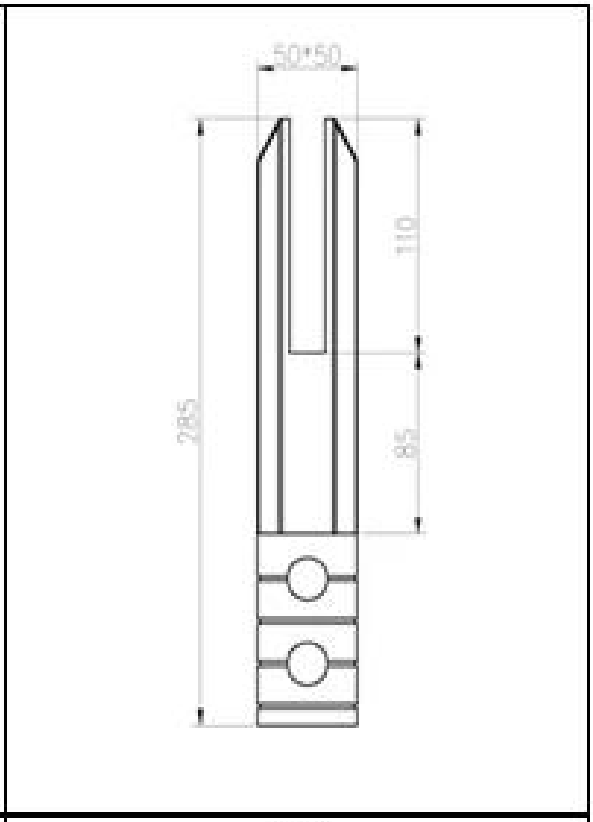

SCM

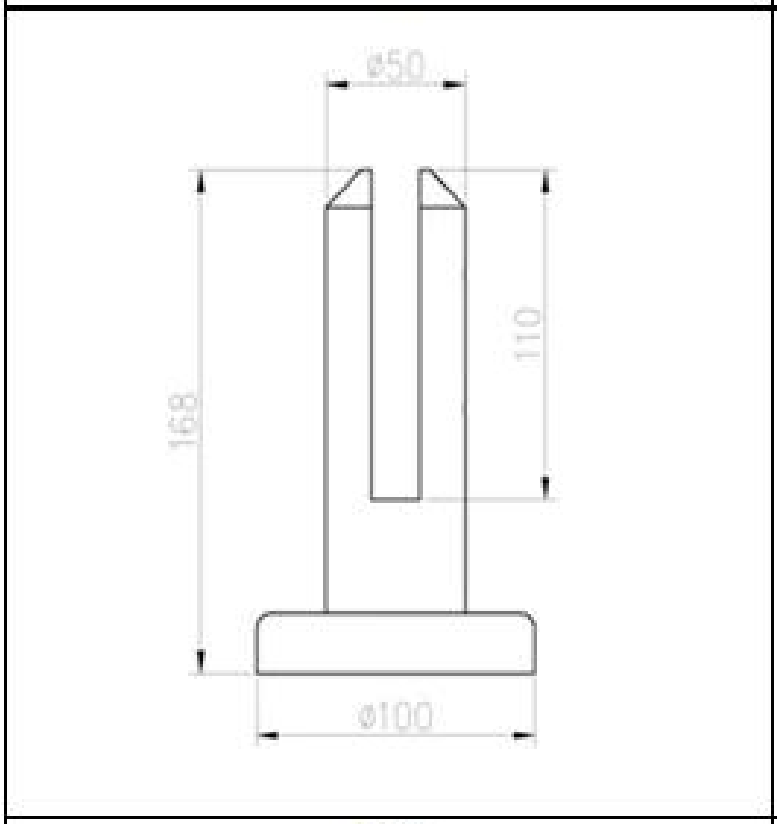

RBM

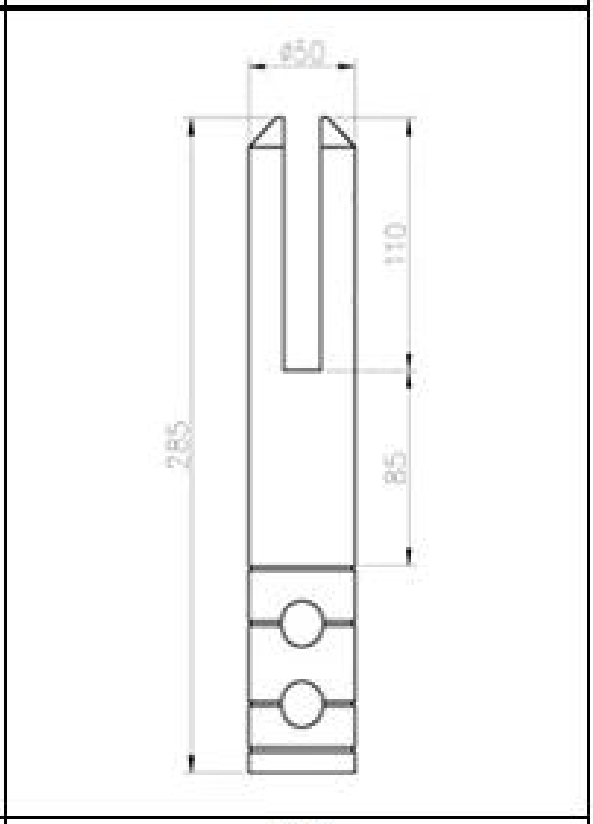

RCM

Foto del progetto: -

Informazioni sui contatti: -

Benvenuto in contatto con Wendy (sales04@launch-china.cn) per maggiori dettagli.