Specifiche di prodotto:

Nome del prodotto	VETRO IN ACCIAIO INOSSIDABILE PER PARTE A PARETE 90 gradi clip a morsetto di vetro angolo
Materiale	Acciaio inossidabile 316 o 304
Finitura superficiale	Satin spazzolato, specchio lucido, nero opaco, nero lucido, oro ecc.
Per spessore del vetro	10-12mm, altri vetro personalizzato sono disponibili
Montato	Vetro per muro
Tipi di ringhiera	Usato principalmente per ringhiera in vetro senza cornice
Applicazione	Recinzione della piscina, ringhiera di vetro del balcone, ecc.

Prodottomostrare:

Disegno tecnico:

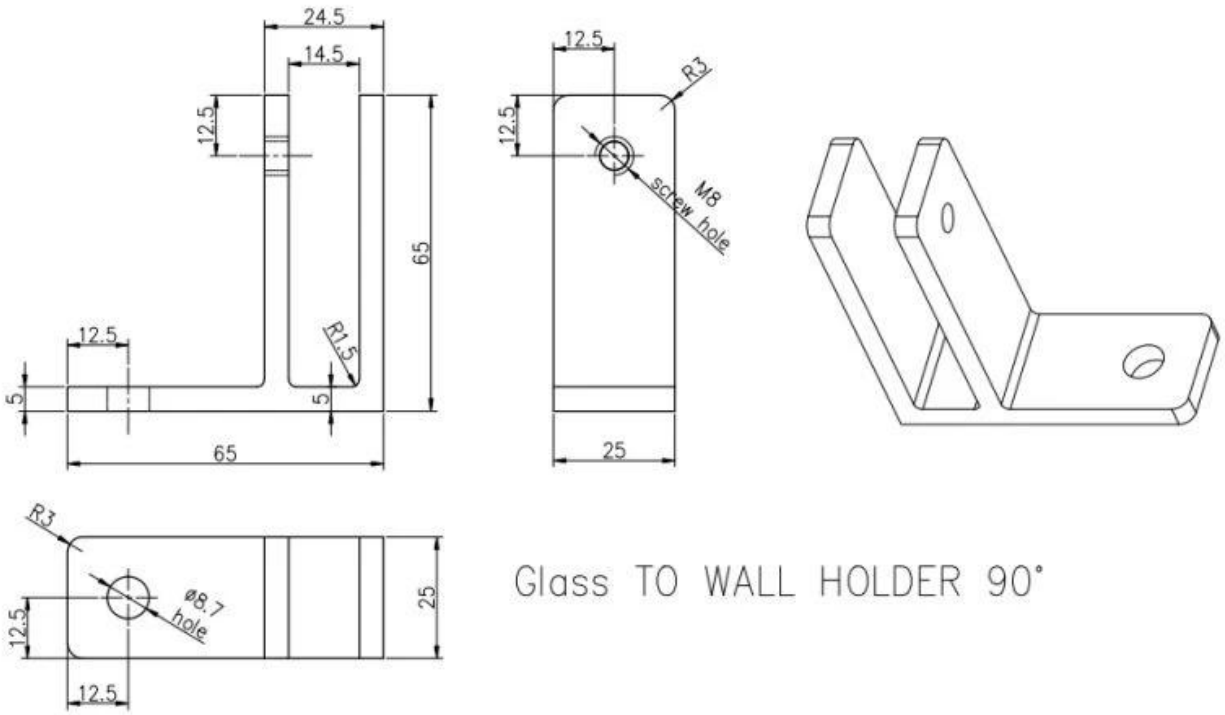

Foto di raduction:

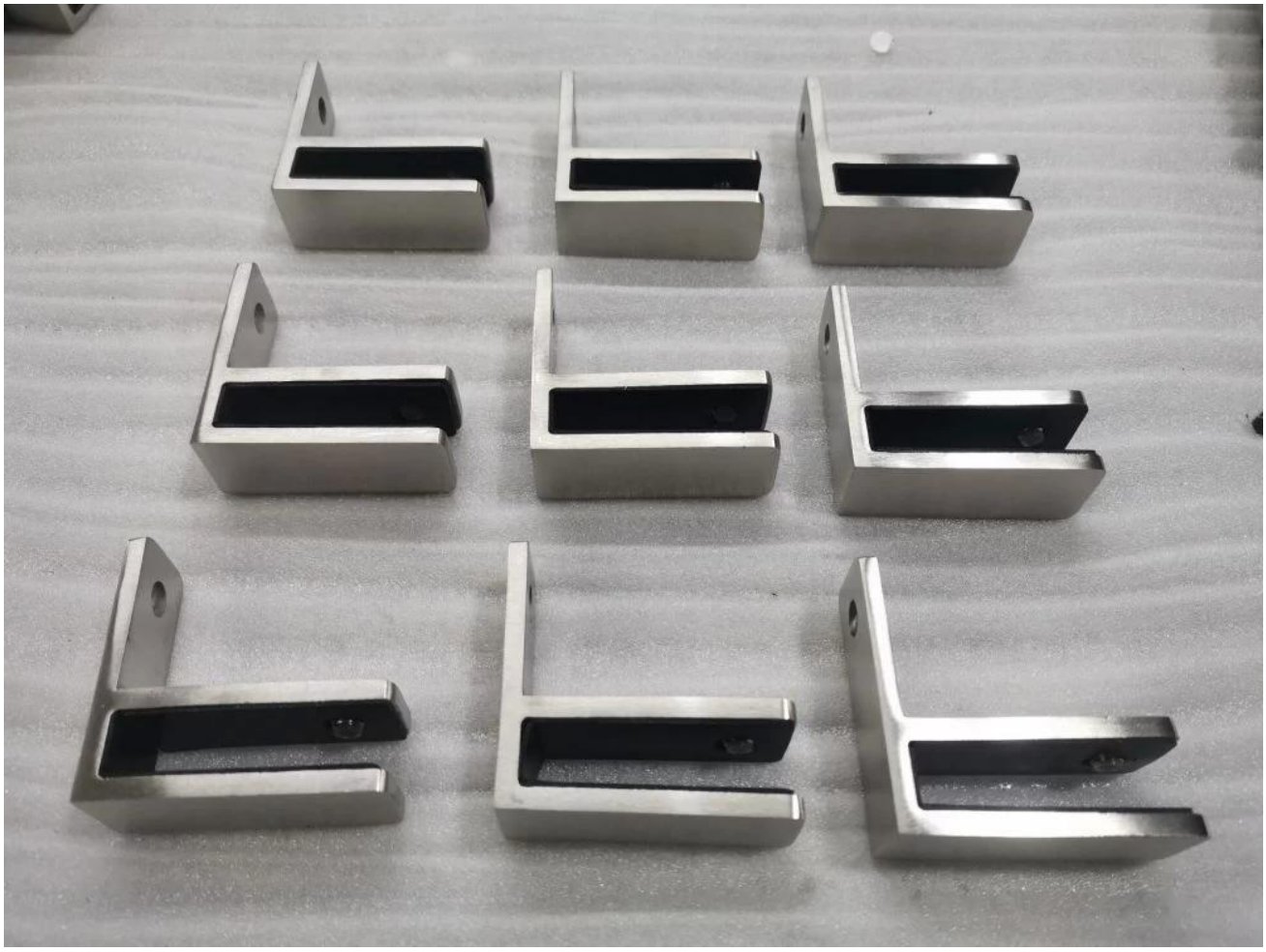

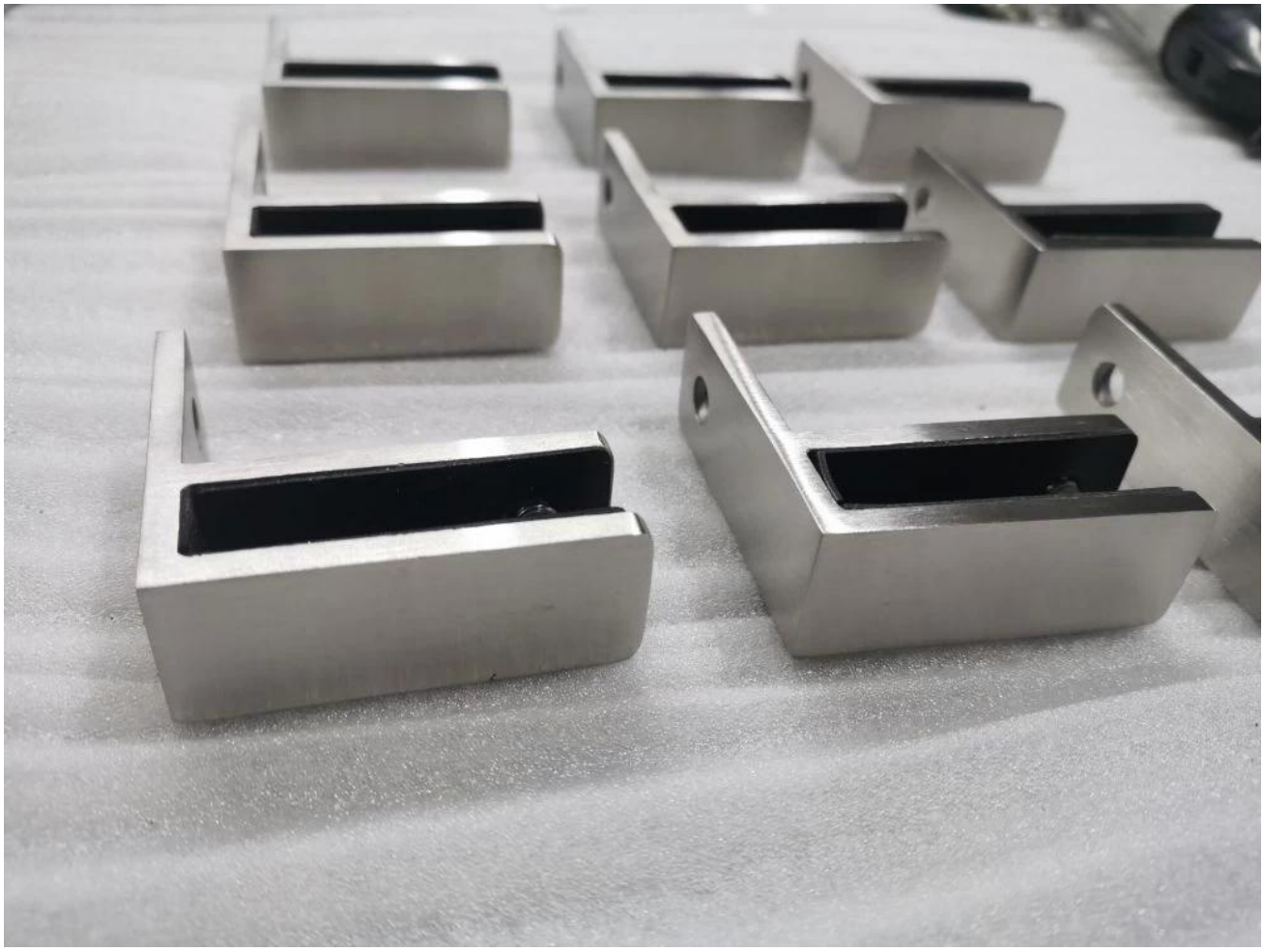

Contattoinformazione:

Se hai domande per loro, non esitate a contattarmi.

Wendy.
E-mail: sales04@launch-china.cn.
Telefono / Whatsapp / WeChat: +0086 159 8933 9827