Clip per morsetto in vetro quadrato in acciaio inossidabile per ringhiera in vetro temperato da 8-12 mm

Descrizione

- Realizzato in acciaio inossidabile 316 (è disponibile l'acciaio inossidabile 304)
- Finitura lucida o spazzolata o rivestimento elettrolitico nero o polvere nera
- Per 8-12 mm di vetro
- Dimensioni: 80x35mm
- Peso netto: 227 g / pezzo
- Per l'uso in un pannello di vetro temperato a 180 gradi
- Quantità minima dell'ordine: un pezzo
- Campione: disponibile
- Morsetti di vetro di dimensioni personalizzate: disponibili (siamo fabbrica)
- I prodotti OEM sono i benvenuti

Morsetto in vetro BC-80X35 dettagli

Morsetti di vetro immagine del prodotto

BC-80x35

Vista laterale

Disegno tecnico

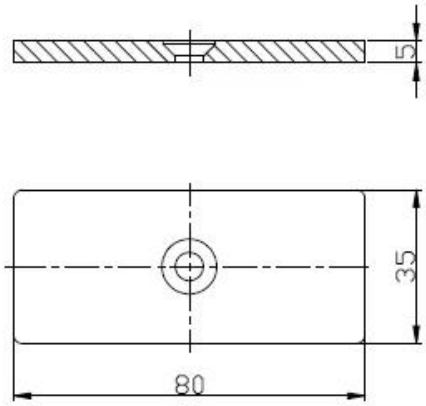

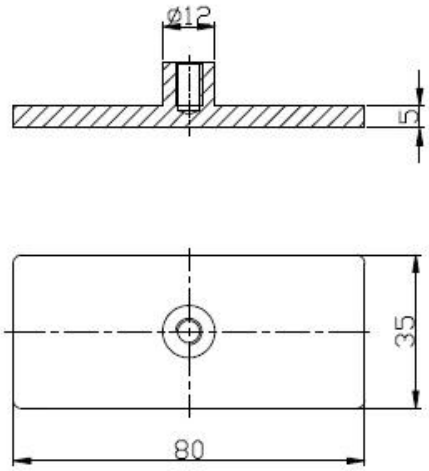

Consegna e imballaggio

--Termine di consegna: 5-7 giorni per via aerea. 15-20 giorni via mare.

- Confezione: un pc in un sacchetto di plastica, poi in una scatola bianca, 10 pezzi in un cartone
- Tempi di consegna regolari: 7 giorni se i prodotti sono disponibili. Circa 20 giorni se i prodotti non sono disponibili. Dipende dalla quantità.

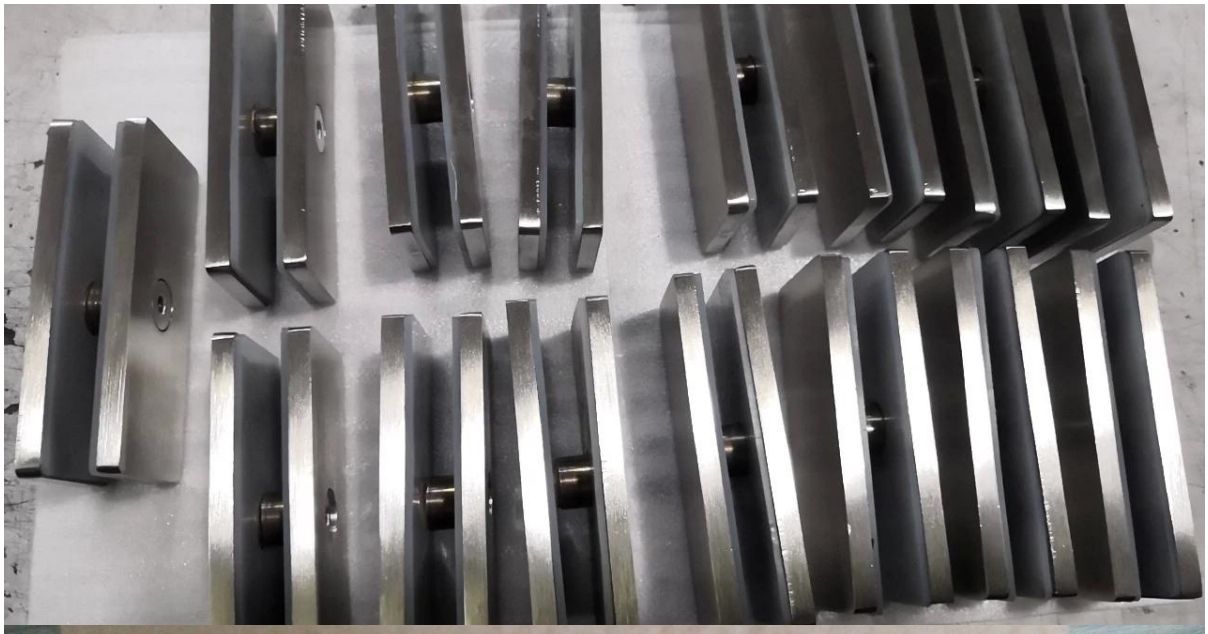

Foto del progetto

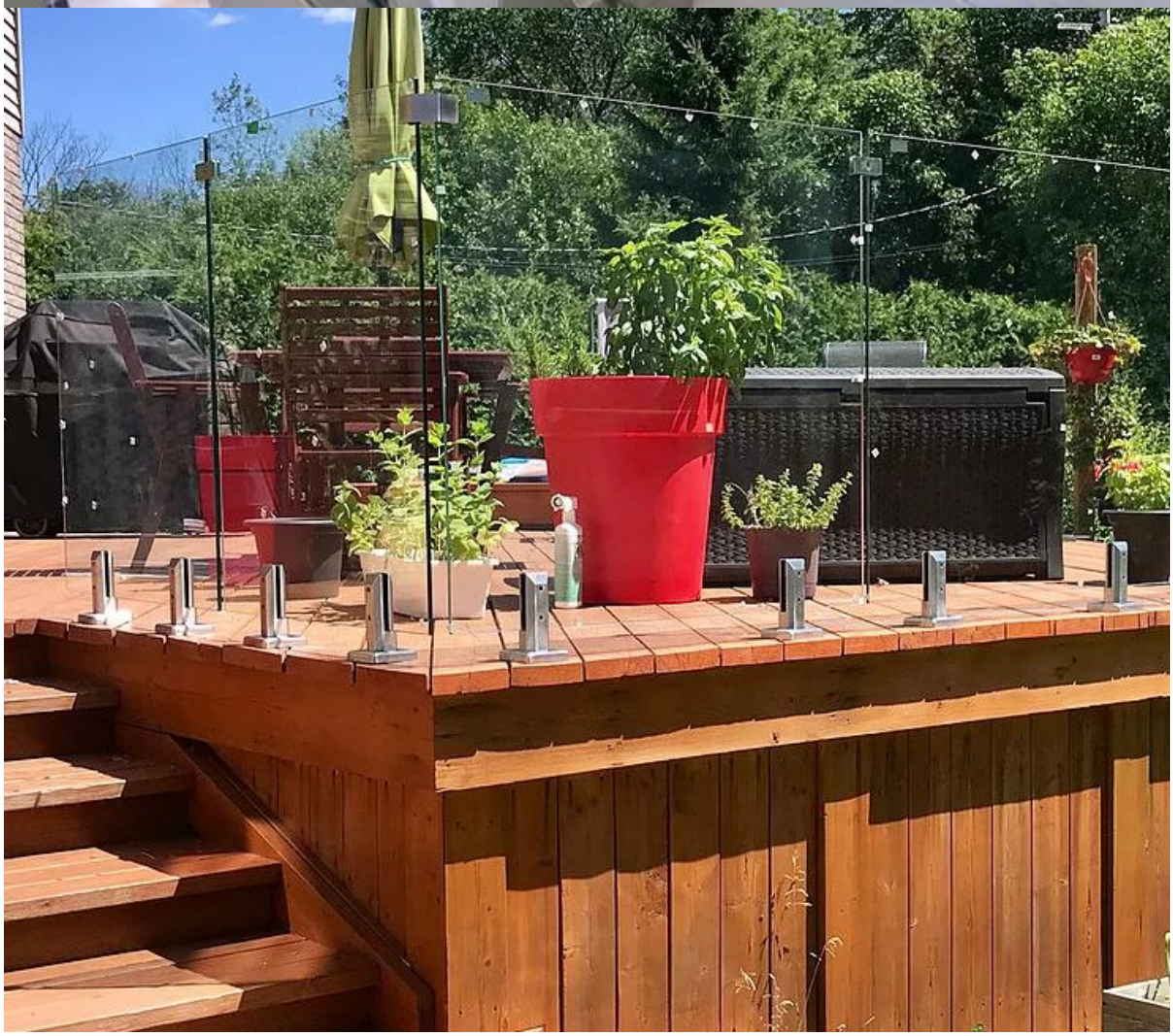

Hai bisogno di un preventivo o di qualsiasi domanda, lascia un messaggio.
Oppure contattami come sotto info. ti ricontatteremo il prima possibile!
Per qualsiasi richiesta urgente, ti preghiamo di metterti in contatto con wechat: o come va: +86 15989339827

CONTACT US

WELCOME TO CONTACT US. WE WILL DO OUR BEST TO HELP YOU!

- Name: Wendy
- Email: sale04@launch-china.cn
- Mobile/Whatsapp/Wechat: +86 159 8933 9827