Ringhiera del ponte della scala del balcone di vetro dell'acciaio inossidabile dell'acciaio inossidabile

1. Specifiche dell'alberino del ragno dell'acciaio inossidabile :

Materiale: acciaio inossidabile 316 (grado 304 è disponibile)
Finitura: spazzolato o specchio lucido
Quadrato formato postale: spessore 50 x 50 x 1,5 mm,
40 x 40 x spessore della parete di 1.5mm (l'alberino del cliente è disponibile)
Posteriore con attacco a ragno di 1 modo
Anello di ringhiera medio con attacco di ragno a due vie
Standard Hight: 1100mm (disponibile altezza del cliente)
Progettato per vetro da 10-15mm o secondo il vostro requisito
Gli angoli registrabili si allungano per la scala o il balcone ecc.

2. Disegno della dimensione dell'alberino del ragno dell'acciaio

inossidabile Per il vostro riferimento:

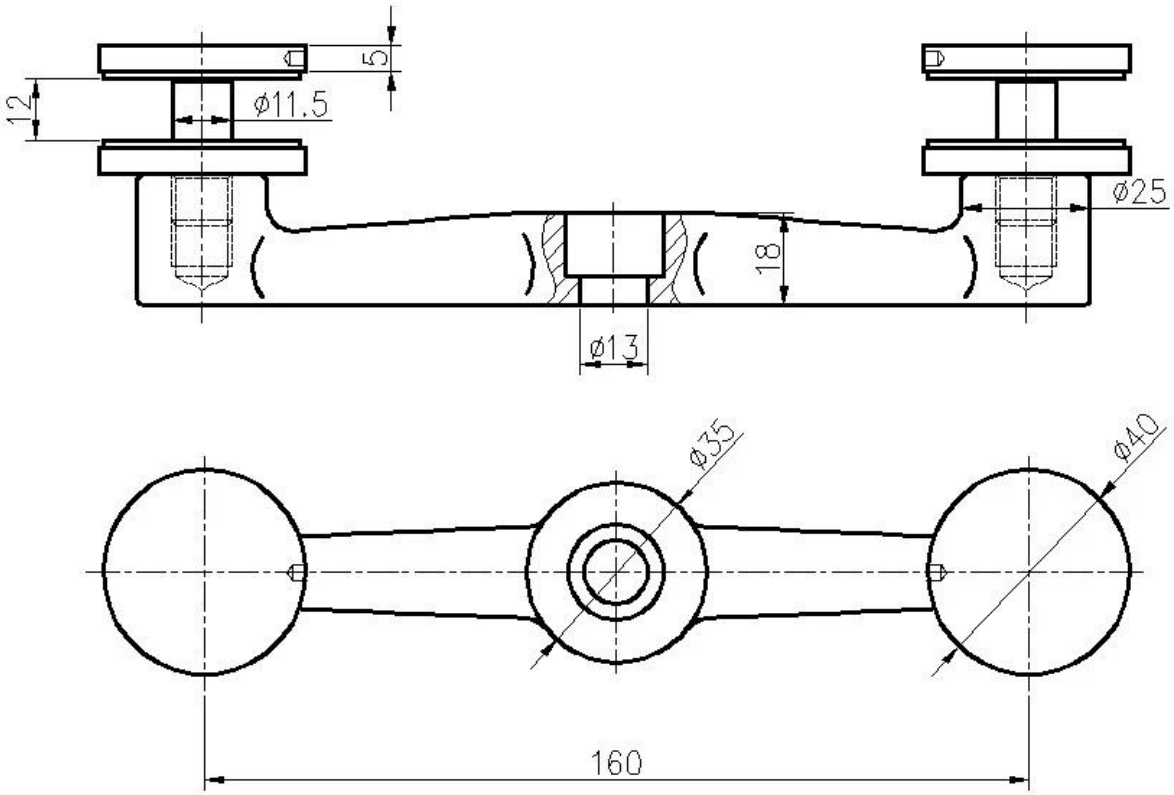

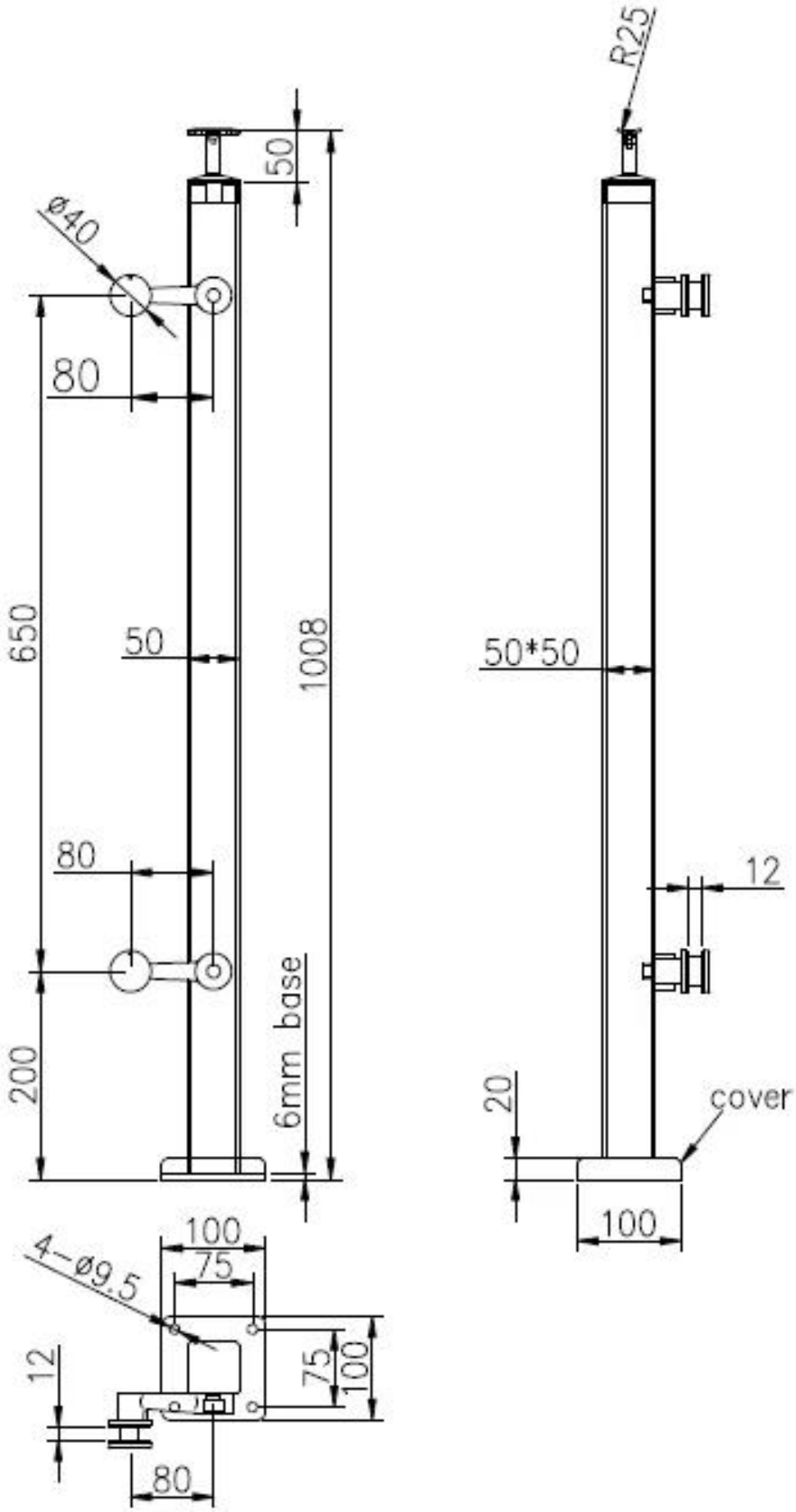
R25
50
ø40
80
650
50
1008
50*50
80
12
200
6mm base
20
cover
100
100
75
4-ø9.5
12
75
100
80

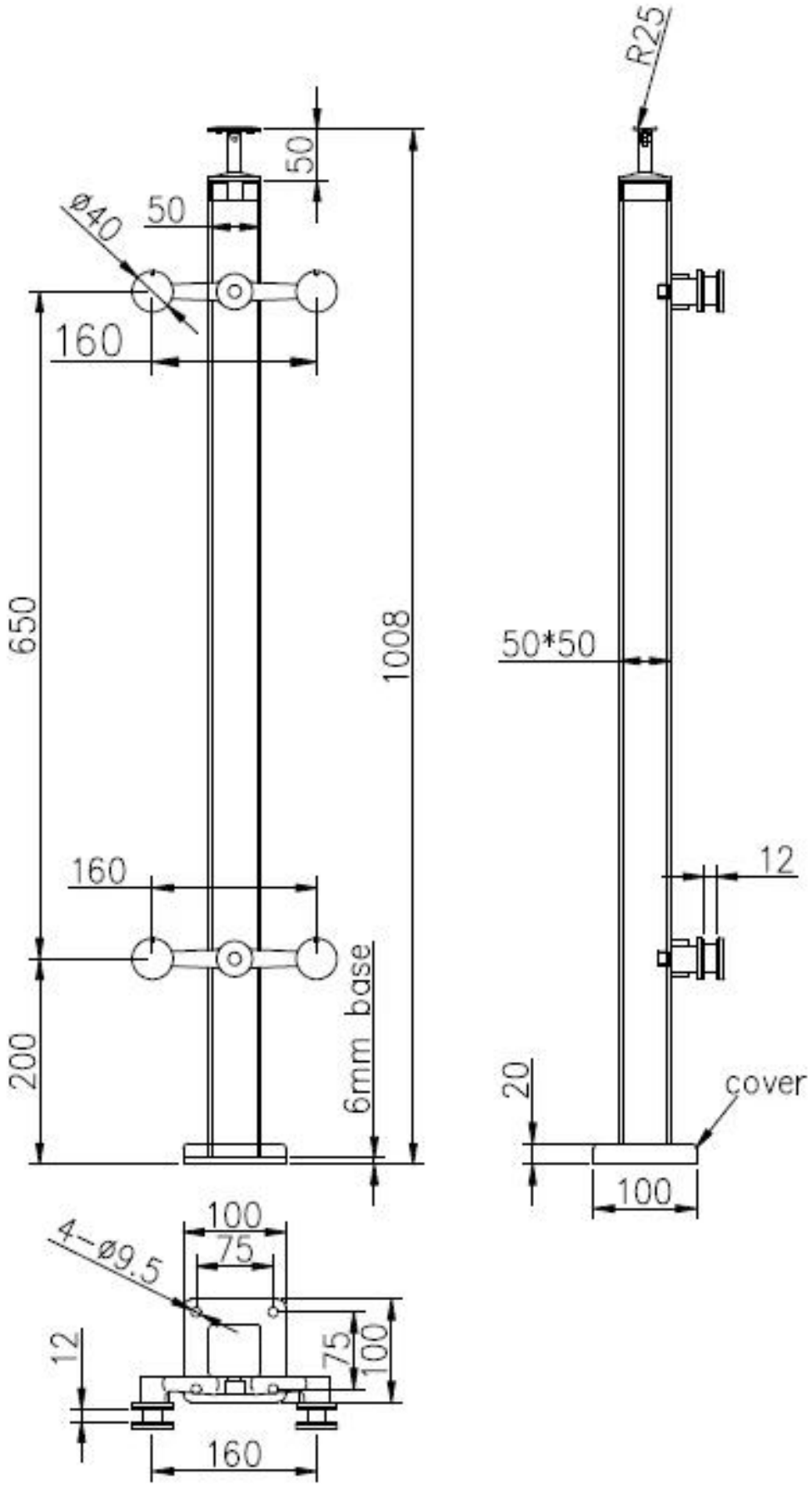

3. Foto della balaustra del ragno dell'acciaio inossidabile:

Staffa registrabile per corrimano superiore:

<u>Messaggio intermedio di 2 vie:</u>

Post di fine di 1 via:

4. Foto dell'imballaggio: 1pc / sacchetto di plastica, 2 - 4pcs / ctn.

Grazie per la tua visita. Qualsiasi interesse, si prega di contattare liberamente con me:

E-mail: sales02@launch-china.cn . Skype: lanciare-02 .