Raccordi per ringhiera per scale in acciaio inox Acciaio regolabile Sospensione del corrimano Staffa in vetro Parete Montaggio a parete Titolare supporto

La staffa a parete del corrimano in acciaio inox rotondo per il tubo inferiore rotondo è elegante nel design, facile da installare ed è sicuro e robusto al completamento. Beneficia del nostro nuovo meccanismo di montaggio intercambiabile che lo rende facile da montare su varie superfici come legno / foglio rock, acciaio o vetro.

Caratteristiche principali:
AISI 316 Acciaio inossidabile, finitura satinata / spazzolata
Realizzato per una ferrovia piatta o rotonda
La sella rotonda è adatta per corrimano rotondo di 1 1/2 "a 2" diametro
Si fisserà a una guida superiore di legno o acciaio
Montare in legno, acciaio o calcestruzzo

Applicazione:

Disegno tecnico:

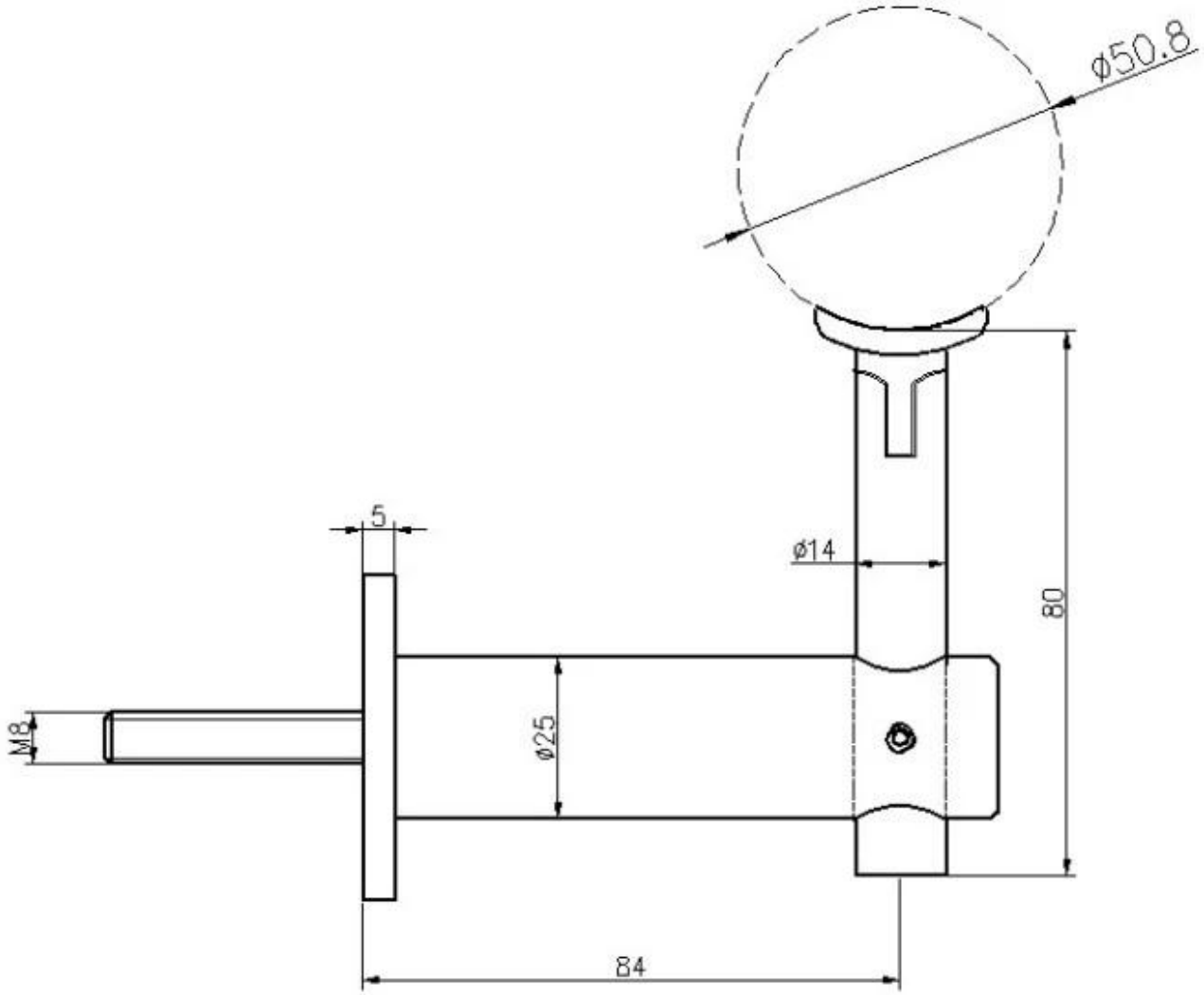
ø50.8
5
ø14
80
M8
ø25
84

Di piùDisegnidiCorrimanoParentesiA disposizione:

Sentiti libero di contattarci per ulteriori informazioni:
vigilia
Email: sales03@launch-china.cn.
HP / Whatsapp:+8613686807796.