Stainless steel Wire rope tensioner

Specifiche tecniche:

nome del prodotto	Stainless steel Wire rope tensioner
Materiale	Acciaio inossidabile 304/316
finire	Specchio lucido o satinato spazzolato
Per diametro del cavo	3mm.
Peso netto	74 g / coppia.
Crimperoso idraulico	Sì, crimpatura idraulica richiesta per serrare il cavo
Installazione del tenditore per cavi	Post in acciaio o acciaio inossidabile
Metodo del produttore	Lavorazione CNC (alta qualità)
Imballaggio di sicurezza del tenditore per cavi	(1) Borsa a bolle - scatola - cartone (2) secondo le esigenze del cliente.
Applicazione del tenditore per cavi	Balcone / ponte per interni ed esterni / per scale / Designazione per cavi
MOQ.	Una coppia (2 pezzi)
Campione	A disposizione
Ispezione di fabbrica	Accettabile
Servizio OEM e ODM	Accettabile

Installazione:

Cable fitting T807A installtion

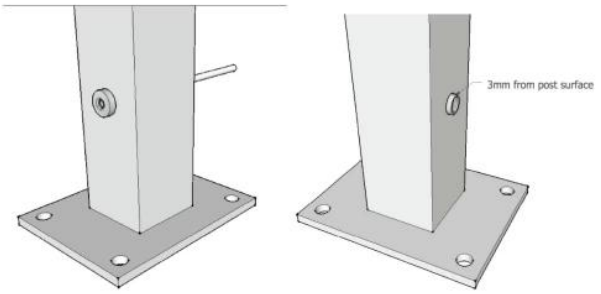

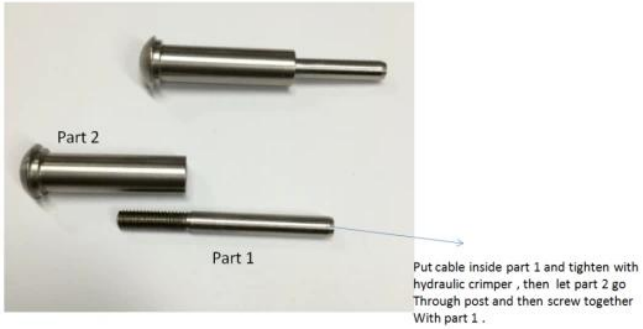

Hydraulic Crimper

Disegno tecnico:

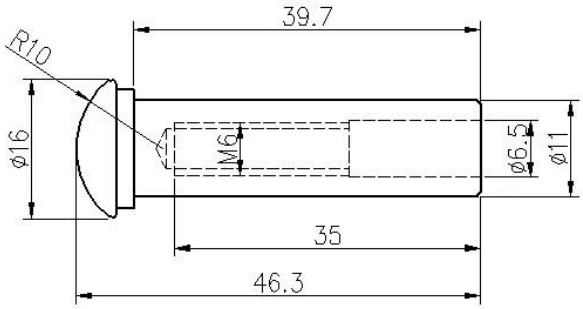

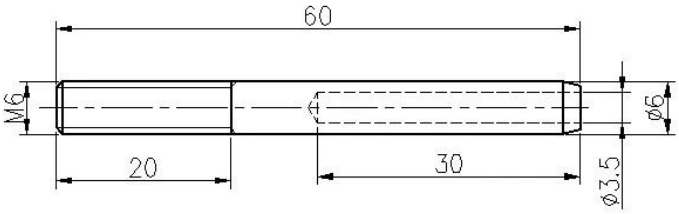

ProgettoFotografie:

Acciaio inossidabile tipo 316 ha la migliore resistenza alla corrosione tra gli acciai inossidabili standard. Resiste a pitting e corrosione con la maggior parte delle sostanze chimiche ed è particolarmente resistente alla corrosione dell'acqua salata.

Questi possono essere utilizzati per una varietà di applicazioni. Barche a vela e yacht, ringhiera di cavi e per vele ombreggiate.

1) Materiale: acciaio inossidabile 316 o acciaio inossidabile 304

2) Finitura superficiale: lucidata o satinata spazzolata

3) Standard: metrica e non uniforme

4) Design del cliente: il nostro team di ingegnere esperto può sviluppare i prodotti e la produzione in conformità con campioni, disegni o solo idee

5) Consegna: via mare, via aerea o tramite servizio espresso

6) Termine prezzo: fob o cif

7) Dimensioni: da 3 mm a 6 mm o secondo le vostre richieste

8) Tipo: frontiera svasata della testata frontale, estremità sganciata di alathead e estremità a domehead spavaldo

9) Imballaggio: pulite sacchetti poli e cartoni e pallet o secondo le richieste

10) Per un ulteriore regolazione della Swage, inviaci un'e-mail per il catalogo completo

Shenzhen Launch Co., Ltd was established in 2004, located at Nanshan District, Shenzhen, and one hour by car from Hongkong International Airport. Our main product is high-grade building materials includes stainless steel balustrade post, staircase handrail, balcony guardrail, swimming pool fence and other high-grade building materials. All the products are designed strictly according to the high-end market requirements. We have our own factory in Tangxia Town, Dongguan, has a variety of precision equipment more than 50 sets: CNC lathe, milling machine, punching machine, pipe cutter, argon welder, drilling machine, polisher, etc. which can provide customers with complete product processing services. With the German SPECTRO Spectrometer, we insist on testing every batch of materials to ensure that the material is highly qualified. We also have hardness gauge, secondary element and other test equipment to ensure the products meets customers' requirements.

ABOUT US

OUR ADVANTAGE

Please do not hesitate to contact us if you have any requirement regarding our production lines, you can expect a timely reply with professional solutions!

Own factory, shortest lead time.

Can help customers design product drawings based on customer ideas and design engineering installation drawing according to the customer site sketch.

Sample order, trial order acceptable.

Provide material test report to ensure that the material is qualified.

13 years of industry experience, we can help customers recommend the best solution to help customers save cost.

OUR FACTORY

More than 13 years experience in hardware industry design and processing, we can provide customized services from design to the sample and small batch trial production.

OUR CERTIFICATE

With premium quality, competitive price and superior service, we won a lot of customers' favor.
Our products are popular in North America, European and Australia.

PRODUCTION PROCESS

Casting

CNC lathe

CNC Milling

Stamping

Drilling & Tapping

Polishing

PACKAGING & DELIVERY

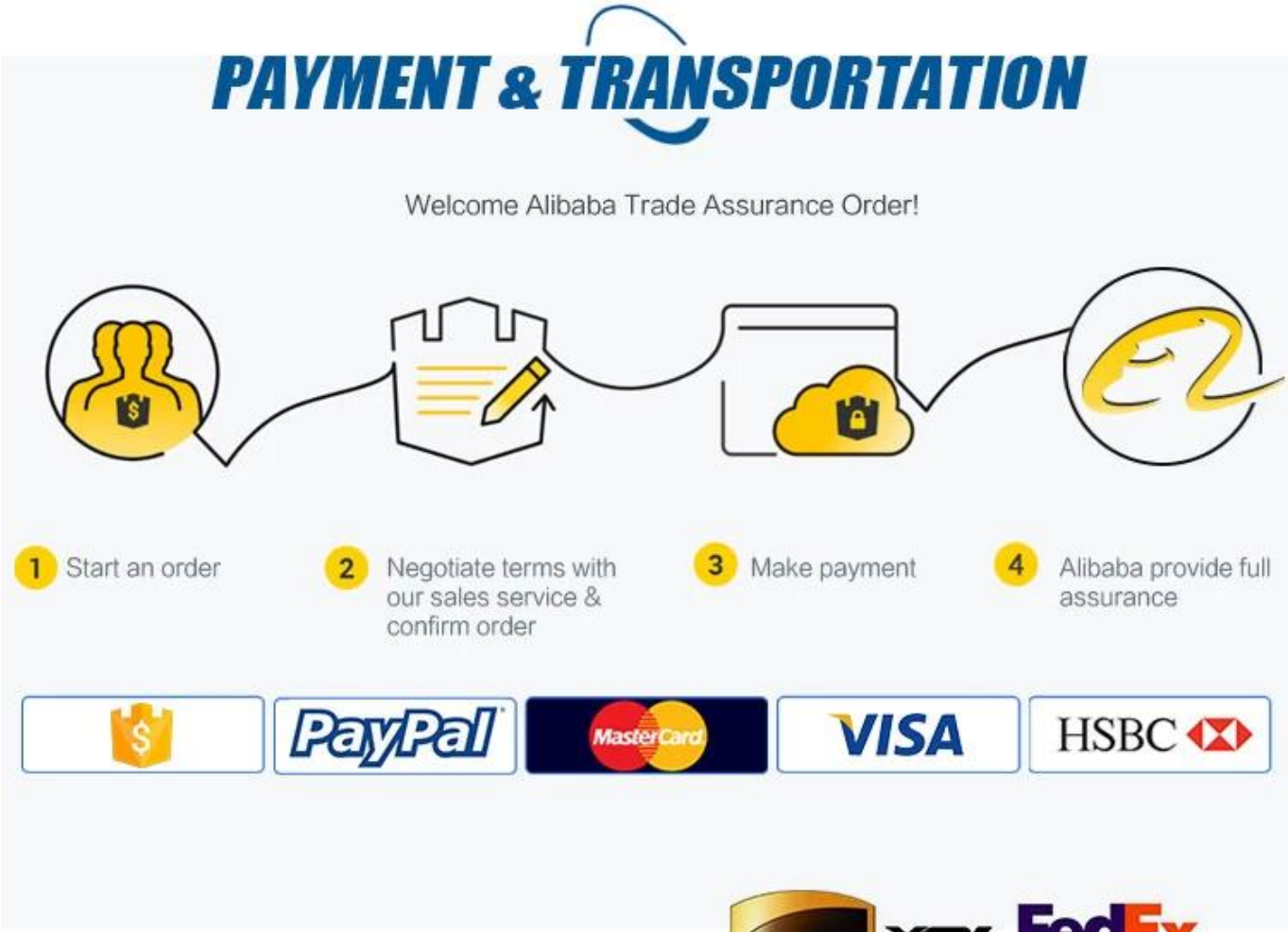

Contattateci per maggiori informazioni:
MB / Whatsapp: +8615989339827

E-mail: sales04@launch-china.cn.