Fune metallica in acciaio inossidabile filettataTurnbuckle Swagelessperstringere4 mm5mm6mmdiametricaviapplicato per ringhiere in cavo metallico.

I. Caratteristiche-

Articolo	Tenditore filettato con cavo in acciaio inossidabile Swageless
Per diametro fune	4mm 5mm6mm
Materiale	Acciaio inossidabile 304/316
finire	raso, specchio
1 set include	2 pezzi, 1 pezzo usato a sinistra, l'altro pezzo usato a destra
Stringeregenere	Swageless,nobisognoidraulicopiegatore

II. FOTO E DIMENSIONI del tenditore filettato a fune in acciaio inossidabile Swageless -

Modello#T803

Disegno del tenditore a fune T803 -

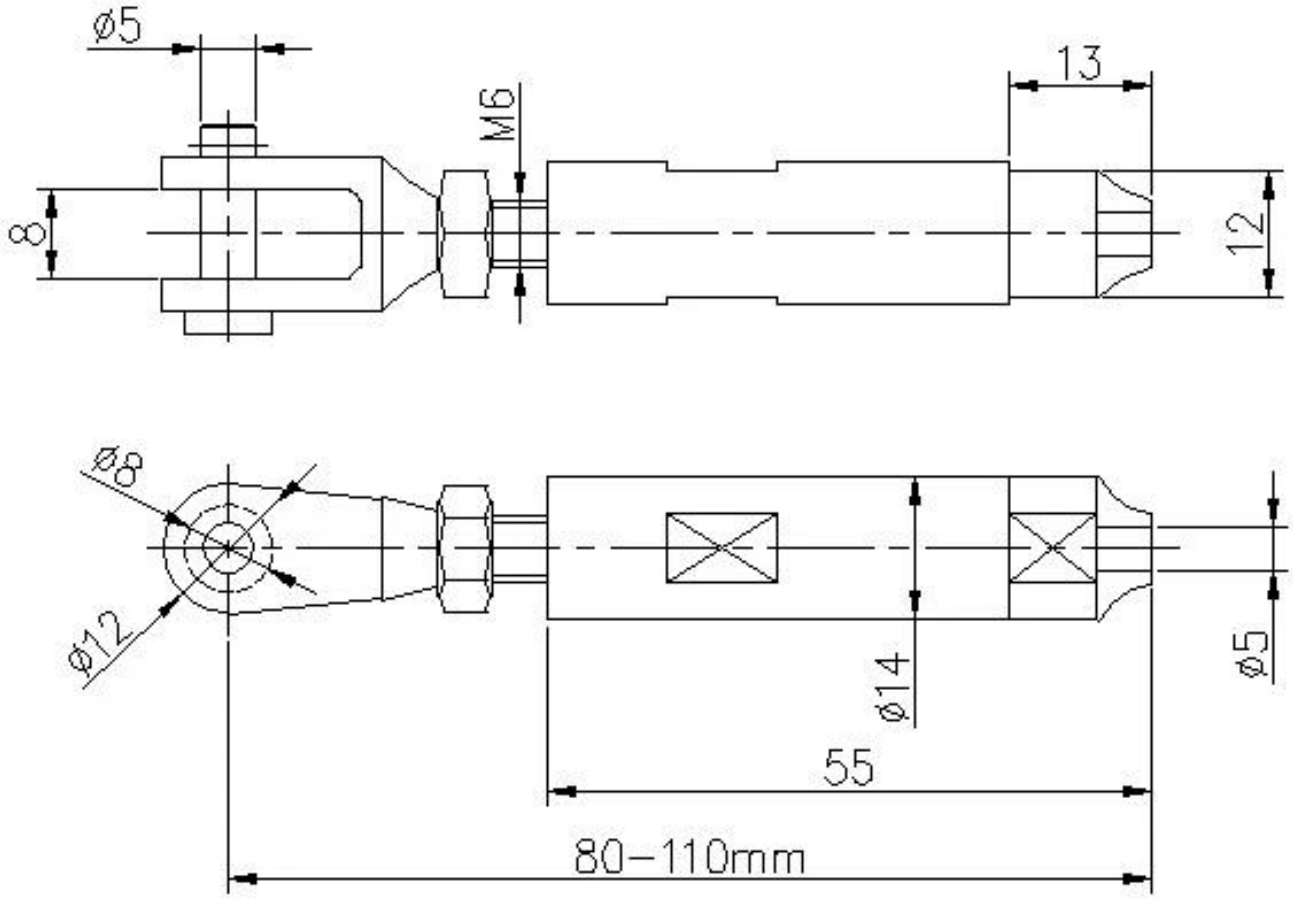

Come installare il tenditore del cavo metallico T803?

Mount to concrete

If mount to wood, the end bolt have to change to this

III. Altri modelli di tenditori per cavi

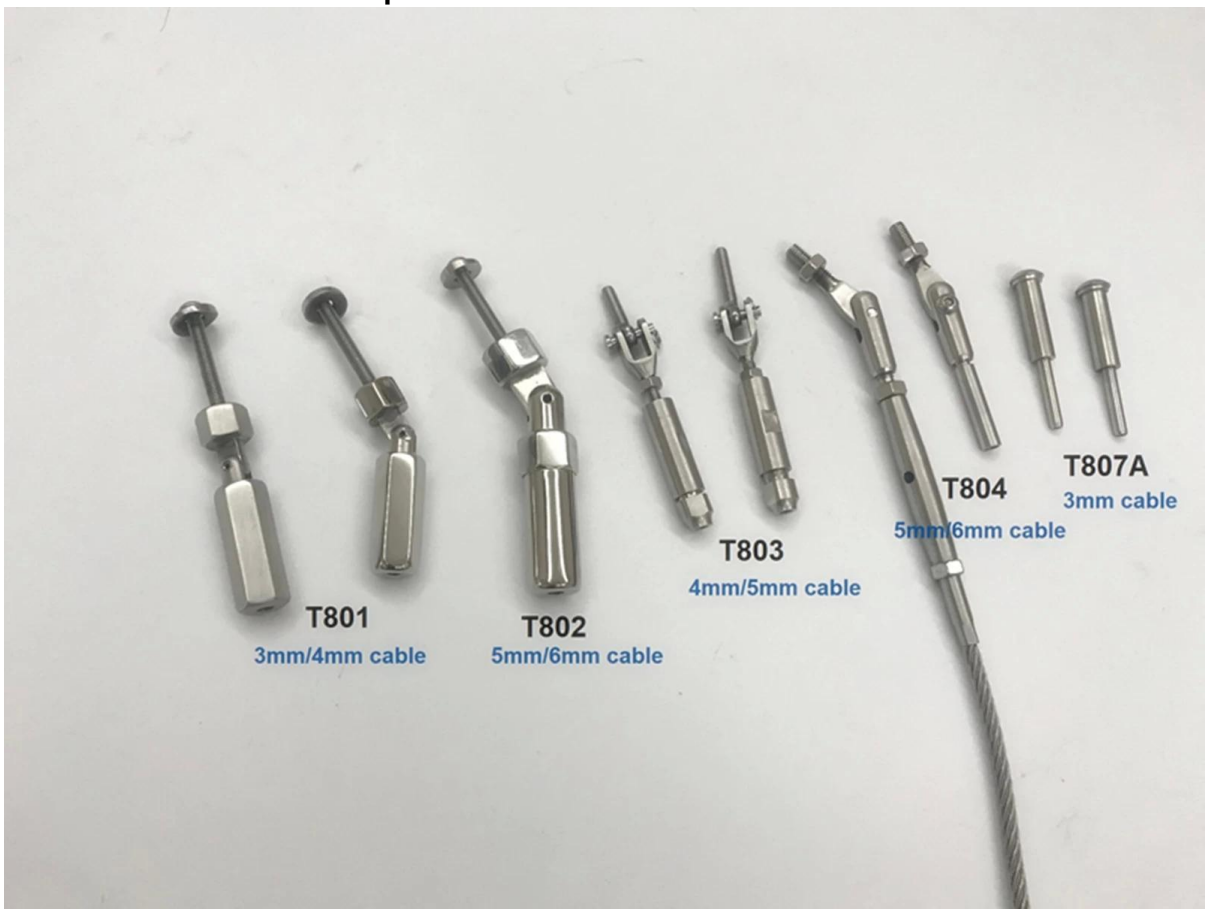

Foto di progetto di balaustre in fune metallica con tenditore filettato a fune T803 Swageless-

2205