Balaustra corta quadrata in acciaio inossidabile o alluminio per sistema di ringhiere in vetro topless

Descrizione

--Materiale: acciaio inossidabile 304/316 o alluminio 6063 T5
--Finire:
Mini corrimano in acciaio inossidabile: specchio / satinato
mini corrimano in alluminio: anodizzazione / verniciatura a polvere
--Taglia
Dimensioni palo quadrato in acciaio inossidabile: Tubo quadrato 50x50x1,5mm, piastra 50x5mm
Dimensioni palo quadrato in alluminio: Tubo quadrato 50x50x3mm, piastra 50x5mm
- Per 8-12 mm di vetro (sono necessari fori sul vetro)
- Per il design della casa sia commerciale che moderno
-Per sia all'ingrosso che al dettaglio (siamo fabbrica)
- Il campione è sempre disponibile

Immagine del prodotto

mini palo in alluminio con rivestimento a polvere nero e minit in acciaio inossidabile satinato

Dettagli

Paletto per corrimano mimi in alluminio

Mini corrimano in acciaio inossidabile

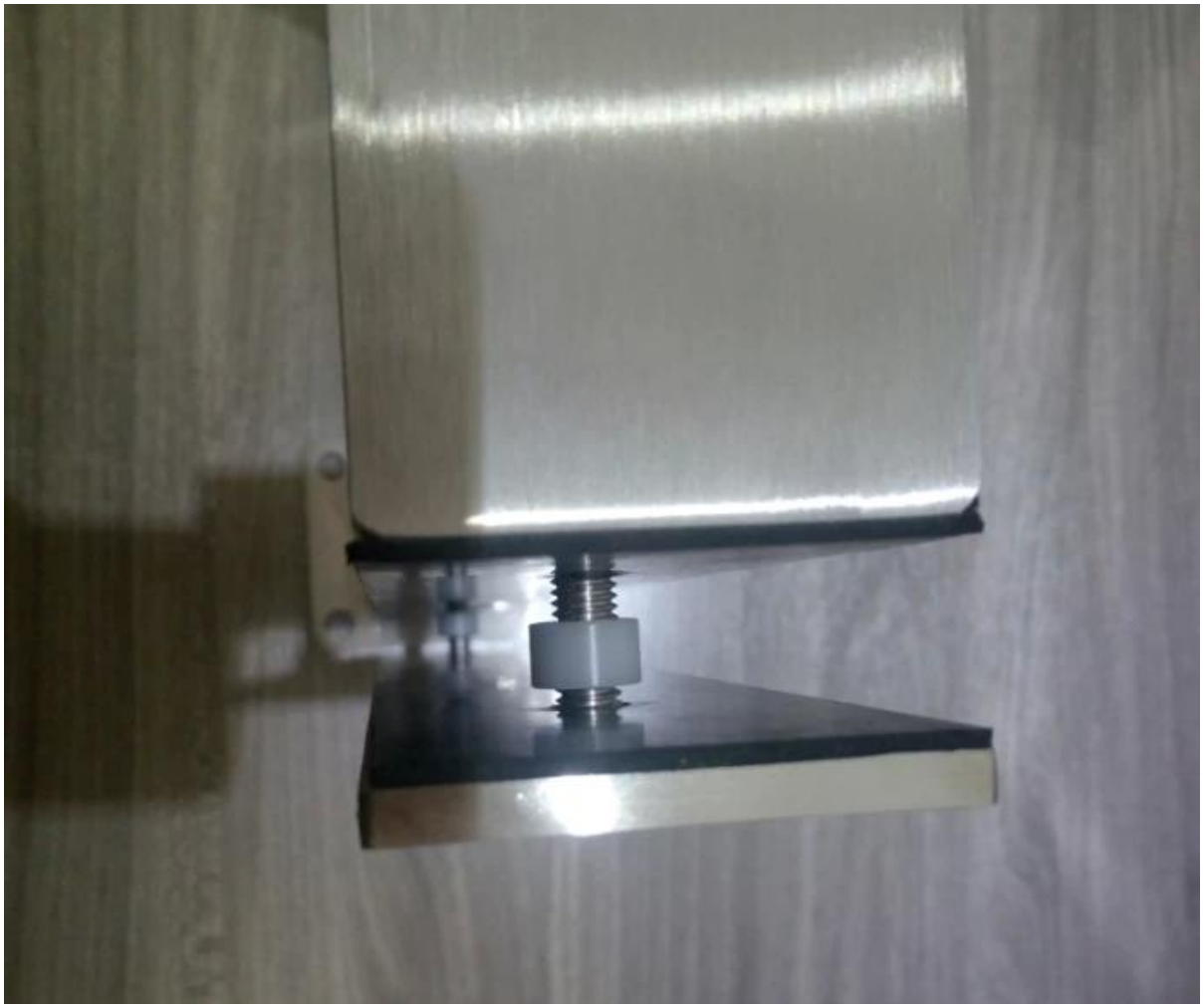

Disegno per mini corrimano in acciaio inossidabile

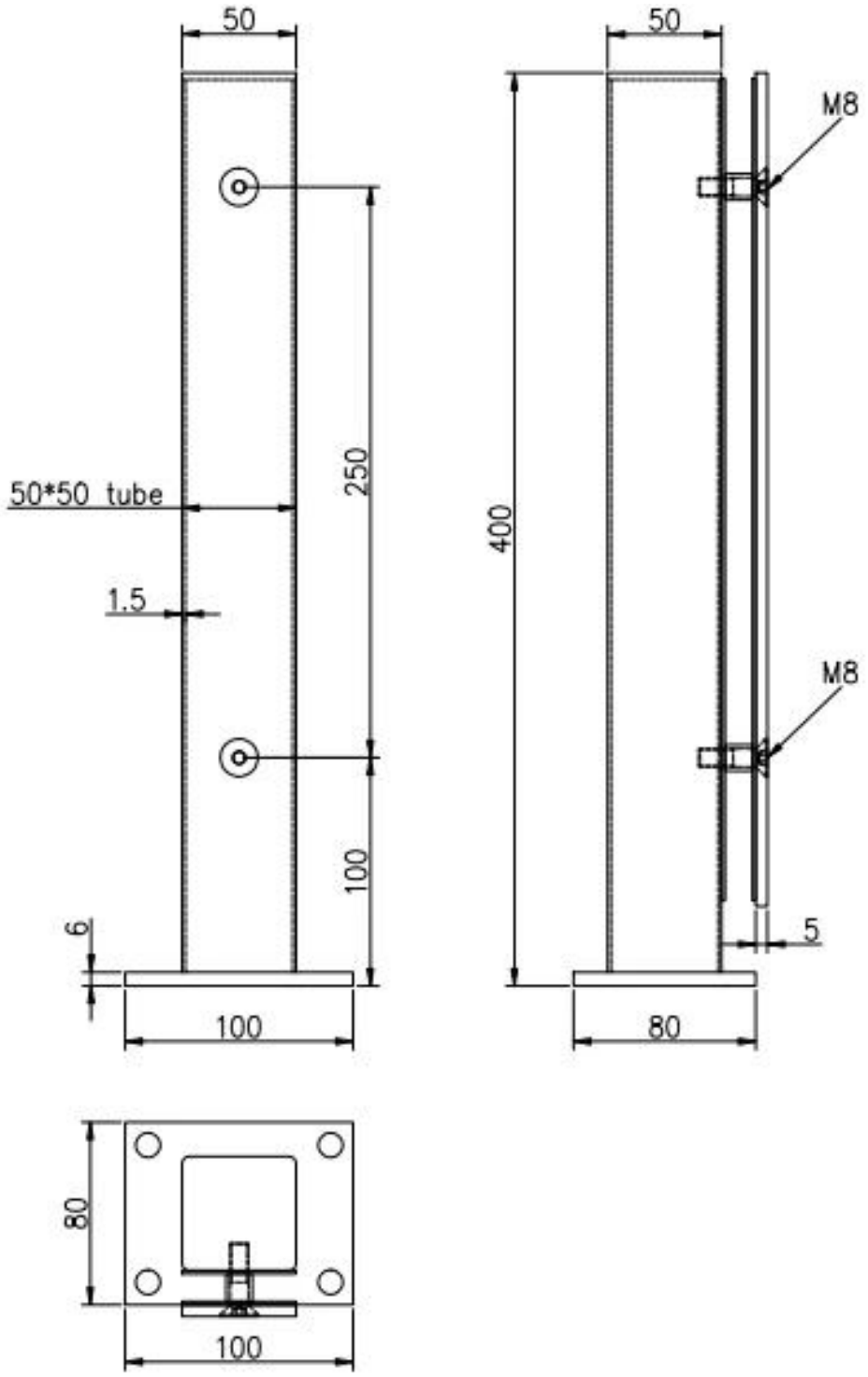

Mostra del progetto in Canada

Consegna e imballaggio

- Consegna: 3-5 giorni da espresso. 10-15 giorni dalla spedizione
- Imballaggio: un pc in un sacchetto di plastica, poi in una scatola.
- Tempi di consegna regolari: circa 20 giorni dopo il pagamento. (Dipende dalla quantità)

Hai bisogno di un preventivo o di qualsiasi domanda, lascia un messaggio.
Oppure contattami come sotto info. ti ricontatteremo al più presto!
Per qualsiasi richiesta urgente, contattami su wechat / come va: + 86-15989339827.

CONTACT US

WELCOME TO CONTACT US. WE WILL DO OUR BEST TO HELP YOU!

- Name: Wendy
- Email: sale04@launch-china.cn
- Mobile/Whatsapp/Wechat: +86 159 8933 9827