Glass Standoff è un meraviglioso dispositivo di fissaggio che può fissare stabilmente il tuo vetro con un lungo bullone alla parete o avvitare al legno. Le piacevoli esperienze utente e la straordinaria vista esterna hanno dimostrato che sarà molto popolare per molte applicazioni come casa, villa, edificio per uffici, ecc. Le ringhiere per scale e le ringhiere per balconi sono luoghi di uso comune.

Esposizione del prodotto

Disegno tecnico

Standoff si connette con il legno

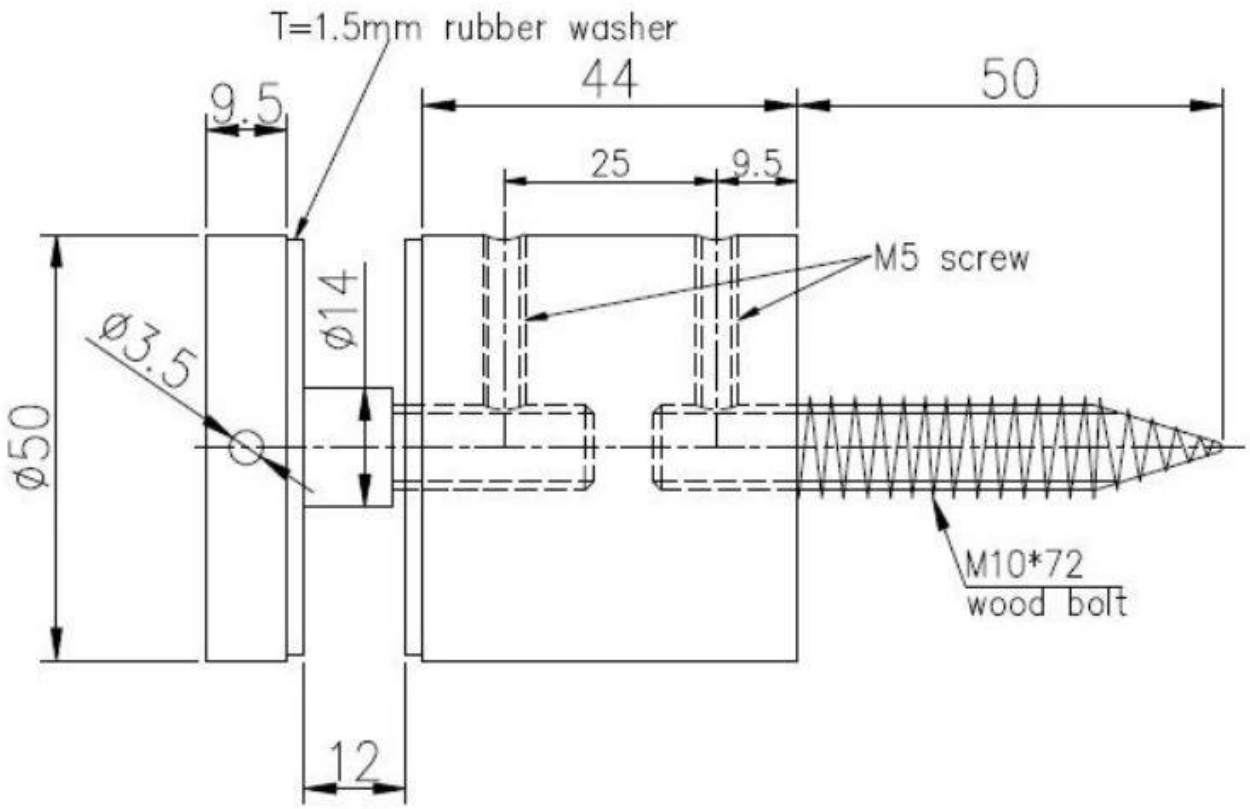

Lo stallo si collega con il cemento

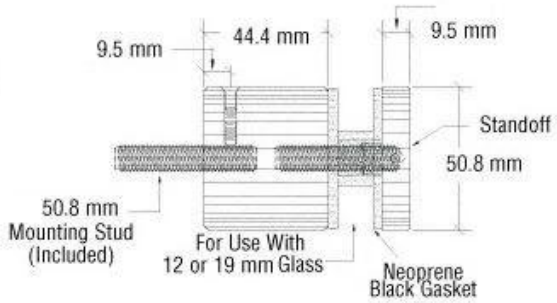

Altre specifiche di Standoff:

STAND OFF

Part No.	Material	Finish	Body	Bolt size
▪ SF-30 ▪ SF-40 ▪ SF-50 ▪ SF-50A	▪ AISI 304 ▪ AISI 316	▪ Satin ▪ Mirror	▪ 30x10; 30x25mm ▪ 40x10; 40x30mm ▪ 50x12; 50x30mm ▪ 50x12; 50x50mm ▪ silicon rubber gasket included	▪ M10x120 bolt ▪ M10x72 wood screw ▪ M8x100 bolt ▪ M8 x72 wood screw

Part No.	Material	Finish	Body	Bolt size
▪ SF-38Z	▪ AISI 304 ▪ AISI 316	▪ Satin ▪ Mirror	▪ hollow type ▪ 38x7.5;38x38mm ▪ silicon rubber gasket included	▪ M8x70 hexagonal screw

Part No.	Material	Finish	Body	Mounting plate size
▪ SF-50T	▪ AISI 304 ▪ AISI 316	▪ Satin ▪ Mirror	▪ 50x10;50x30mm ▪ silicon rubber gasket included	▪ 200x100x10mm

Di seguito sono riportati alcuni tipi del nostro distanziatore standard, dimensioni e struttura personalizzate sono disponibili anche quando necessario.

Modello No.:SF-30

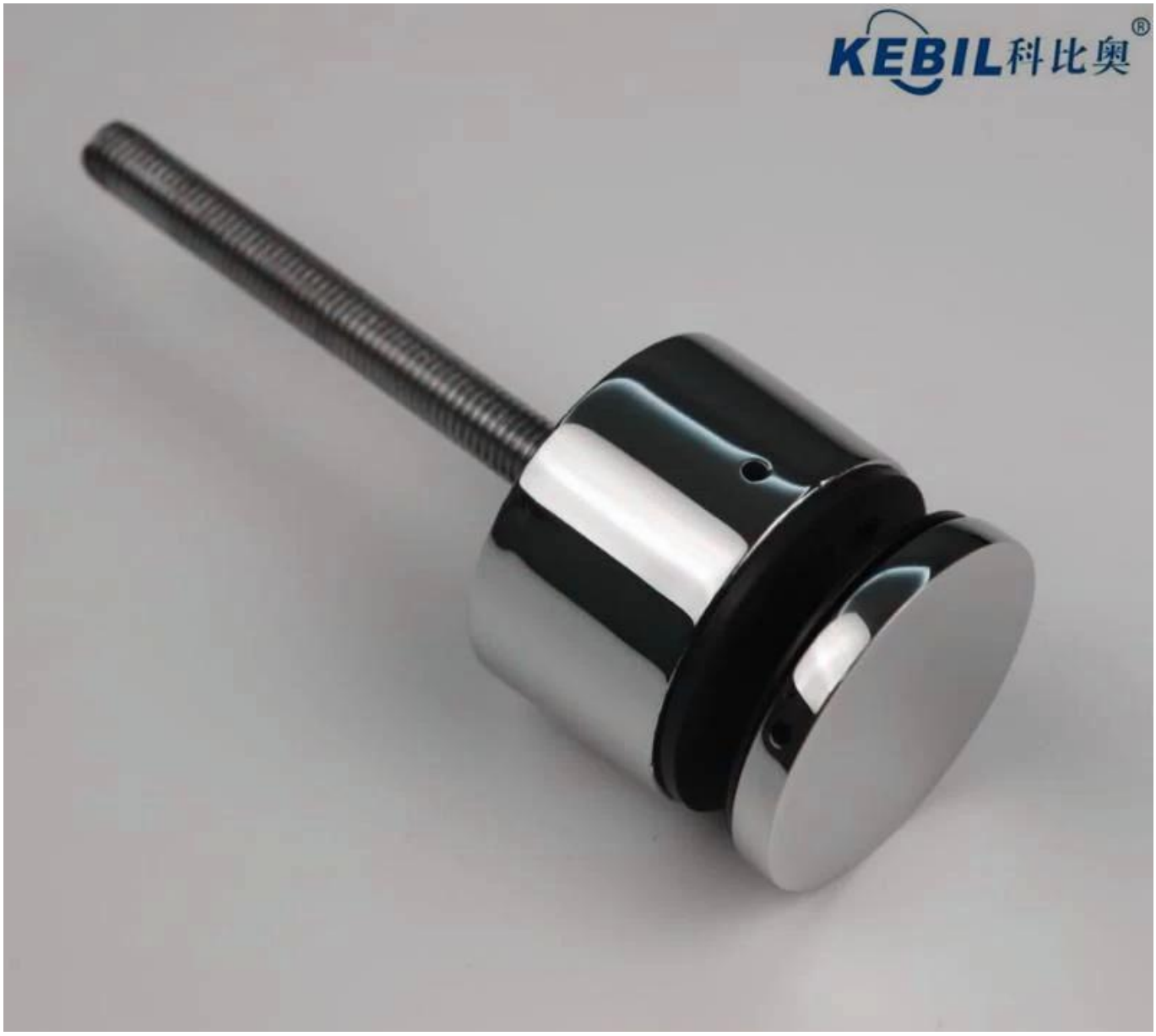

Modello n .: SF-38Z

Modello No.:SF-50T

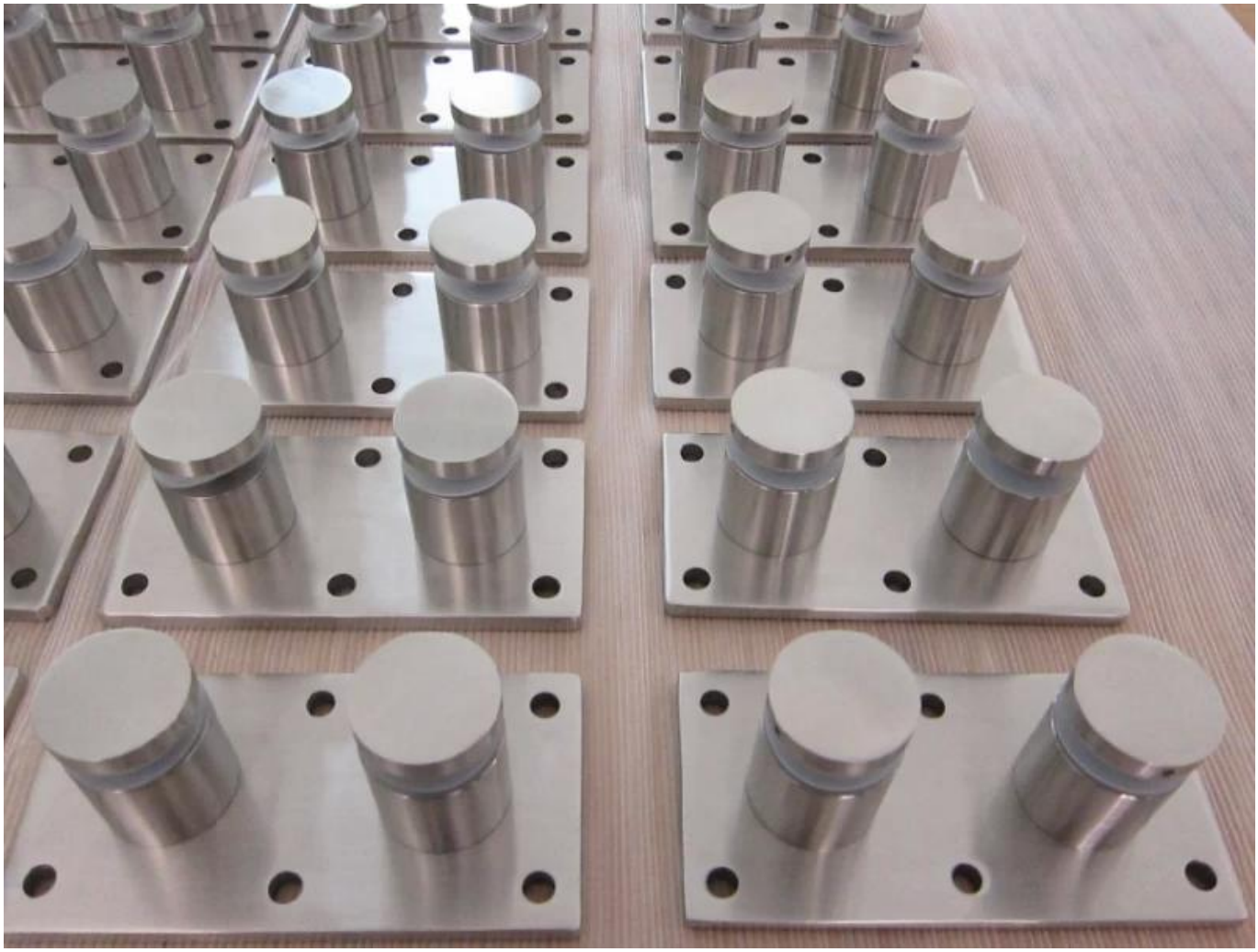

Imballaggio di immagini

Immagini dell'applicazione

In caso di necessità, non esitare a contattarci.

Frank Fang

E-mail: sales02@launch-china.cn

Telefono / WhatsApp / Wechat: +8615906261741