Sfilata di vetro in acciaio inox, balaustra in vetro offset per scale scorrevoli

Lo spostamento può essere montato sia su pavimento in legno che in calcestruzzo.

Posti di applicazione: ringhiera in vetro esterno e sistema di ringhiera in vetro

Settori di applicazione:
ringhiera di vetro del balcone
disegno della ringhiera di vetro della scala
disegno della ringhiera di vetro della terrazza ecc.
Dia 50mm Standoff in vetro in **Finitura Satin**:

Dia 50mm Standoff in vetro in **Fine dello specchio**:

Con bulloni in calcestruzzo & vite in legno:

Disegno tecnico:

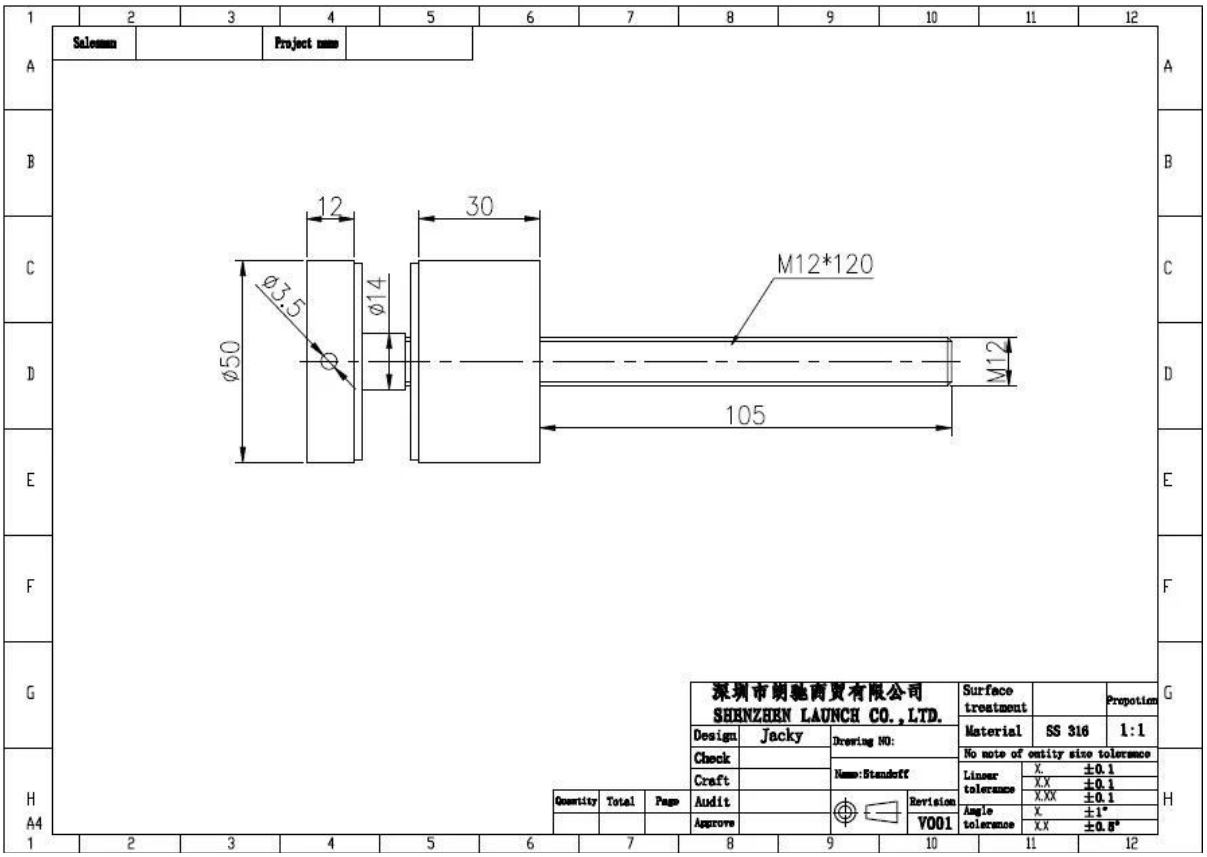

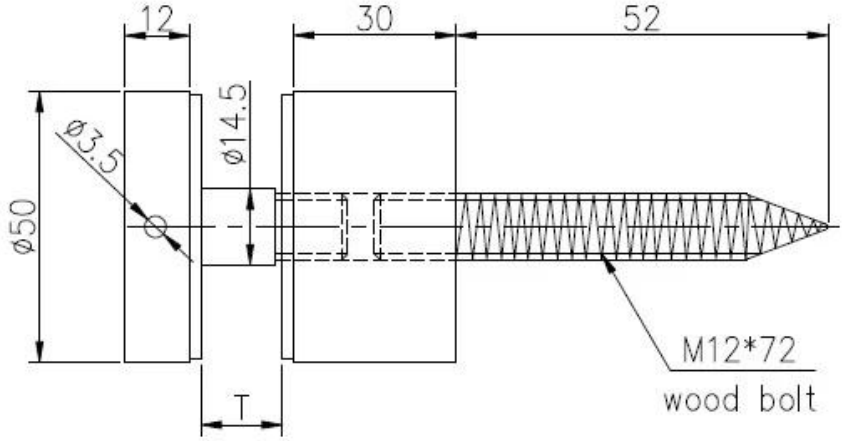

Foto del progetto:

chiusura in vetro da esterno e interno, struttura in ringhiera in vetro senza ostacoli, staffa di chiusura in vetro in acciaio inossidabile, perno di fissaggio in vetro

Disposizione di vetro in acciaio inossidabile per la balaustra in vetro senza cornice

chiusura in acciaio inossidabile, staffa per pannelli in vetro, disegno a ringhiera

Contattaci ora per ulteriori informazioni!
Email: sales03@launch-china.cn
Mob: +8615907334556