In acciaio inox dritto morsetto di vetro per balaustra di vetro BC-80x35

BC-80x35
corrimano in vetro, balaustra di vetro, morsetto di vetro non standard, di alta qualità

BC-80x35

Morsetto di vetro di forma rotonda BC-50

BC-50

BC-50

Raccordi abbinate sul recinto di vetro (vetro della porta cerniera & amp; LATCH)

Cheap scherma piscina battuto in acciaio inox porta di vetro cerniera

G-G2

recinzione frameless vetro, piscina scherma porta a vetri fermo, chiusura magnetica, bambini porta protettore fermo

GL-90

Possiamo anche offrire morsetto D vetro standard per vetro 6-12mm schiena piatta o rotonda:

In acciaio inox morsetto D di vetro per 8-10 mm balaustra di vetro

G104

R significa posteriore tondo per installazione a palo tondo
in acciaio inox morsetto di vetro per palo tondo, fornitore morsetto di vetro porcellana

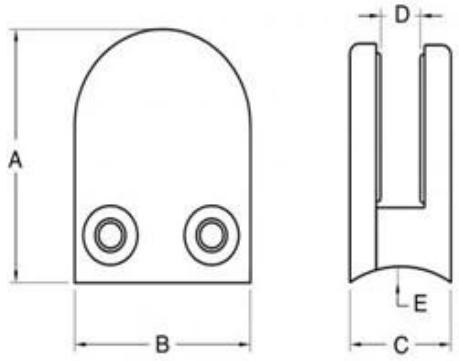

Item No.	A	B	C	D	E
G103R	52	40	22	8	R-21.5
G104R	52	40	26	12	R-21.5
G105R	58	45	28	14	R-25.4
Suitable for 6-12mm glass					