Specifiche del prodotto.

Nome del prodotto	Blocchi di vetro a 90 gradi per muro
Materiale	Acciaio inossidabile 316 o 304
Finitura superficiale	Satin spazzolato, specchio lucido, nero opaco, ecc.
Per spessore del vetro	10-12mm, altri vetro personalizzato sono disponibili
Montato	Vetro per muro.
Tipi di ringhiera	Usato principalmente per ringhiera in vetro senza cornice
Applicazione	Recinzione della piscina, ringhiera di vetro del balcone, ecc.

Mostra prodotto

Piccole viti M8 con estremità in plastica per il morsetto di vetro

Disegno tecnico

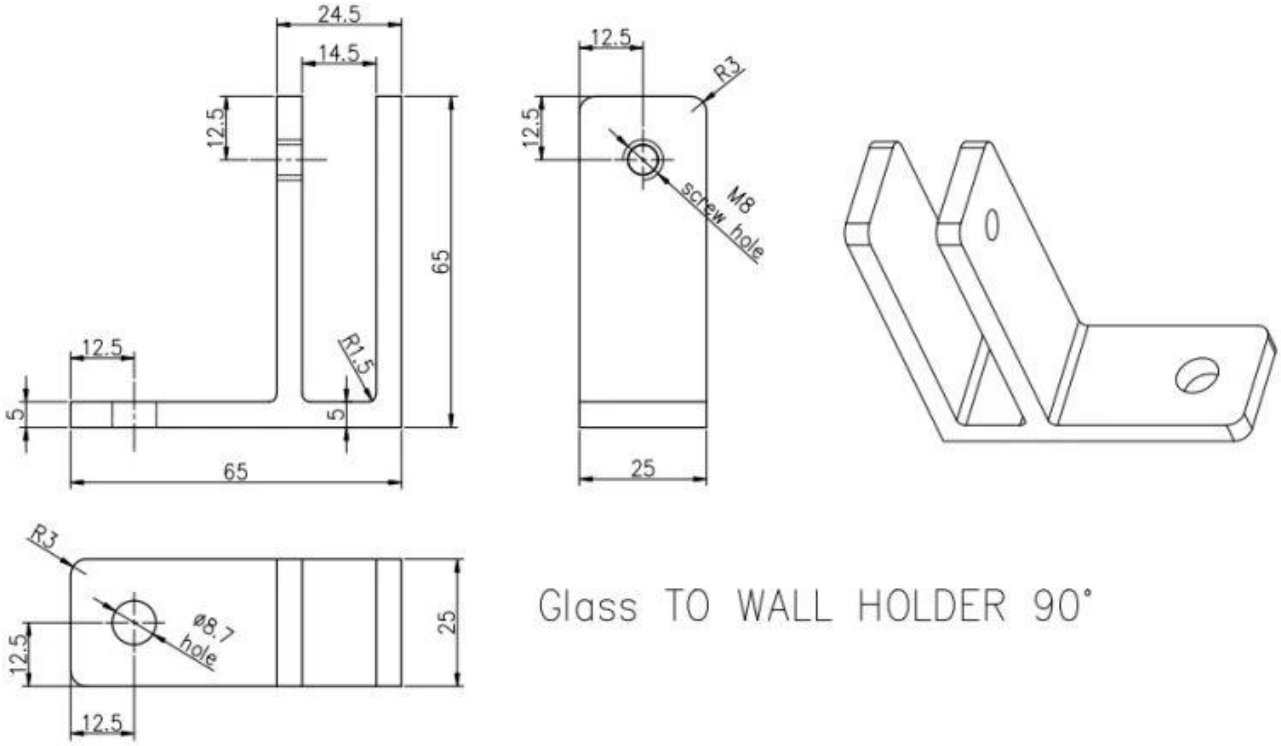

Produzione di massa

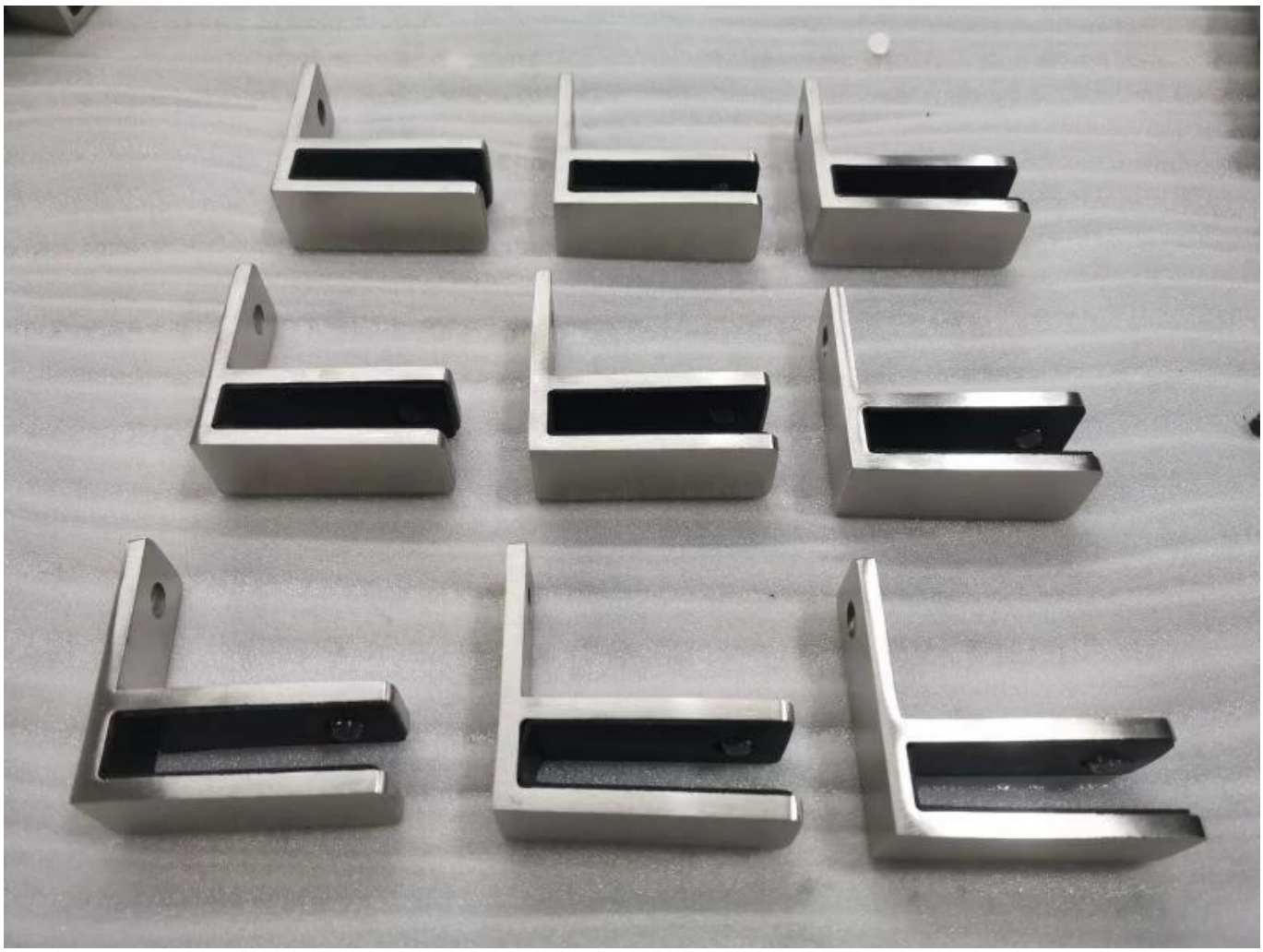

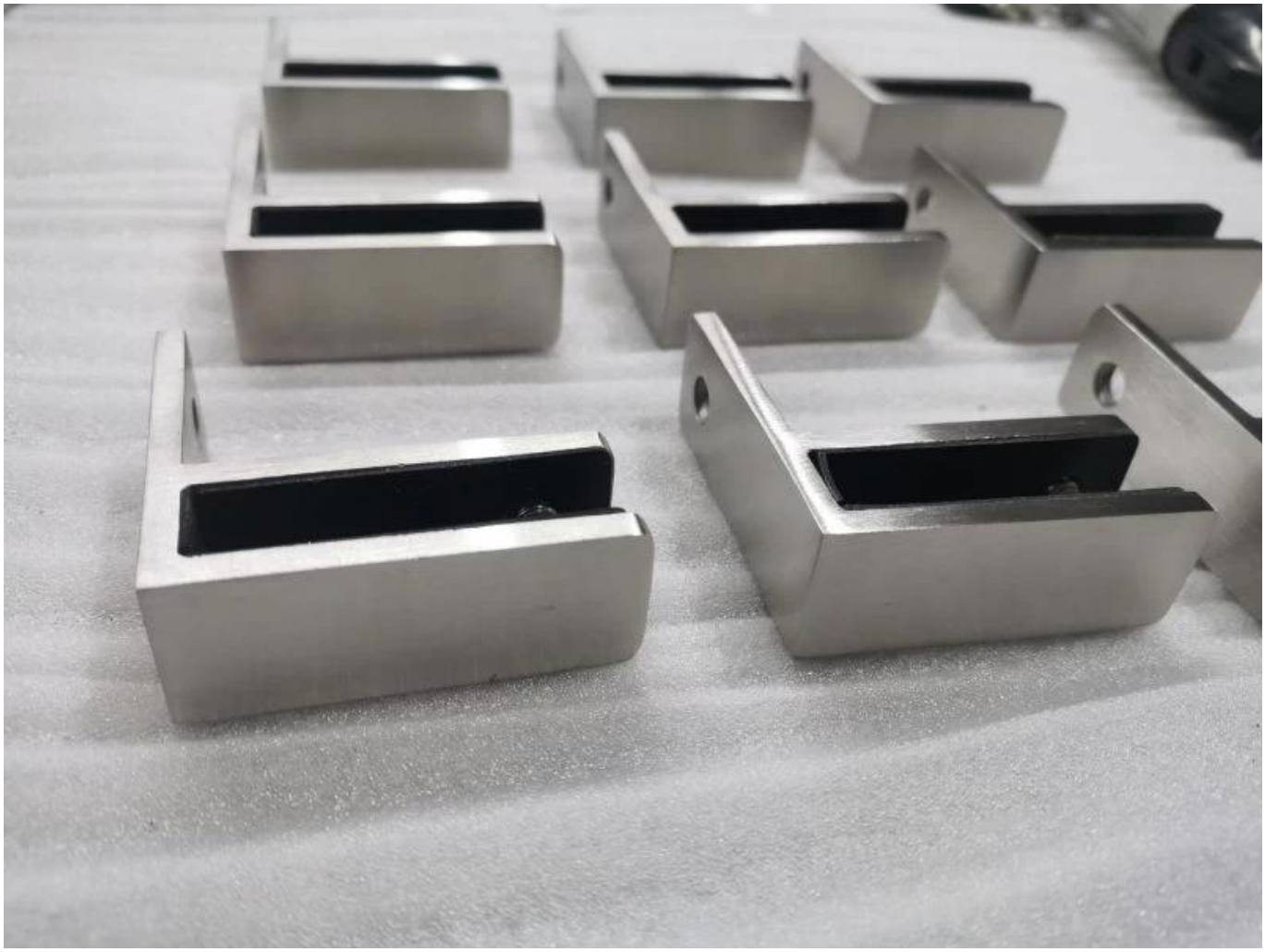

Altri tipi di morsetti Glas

G102

G103/G104

G105

G108R

PV-90

CB-180

BC-60

BC-80×35

CB-90

Produzione di massa

Foto del progetto

Se hai domande per loro, non esitate a contattarmi.

Frank Fang.
Email: sales02@launch-china.cn.
Telefono / Whatsapp / WeChat: +8615906261741