USA standard di rubinetto in vetro acciaio inox per piscina

Qui ci sono le più comuni di uso 4 disegni:

Piastra di base quadrata del perno (SBM)
Nucleo piazza trapano rubinetto (SCM)
Piastra di base rotonda del perno (RBM)
Turno carota codolo (RCM)

Disegno e fotografia di SBM

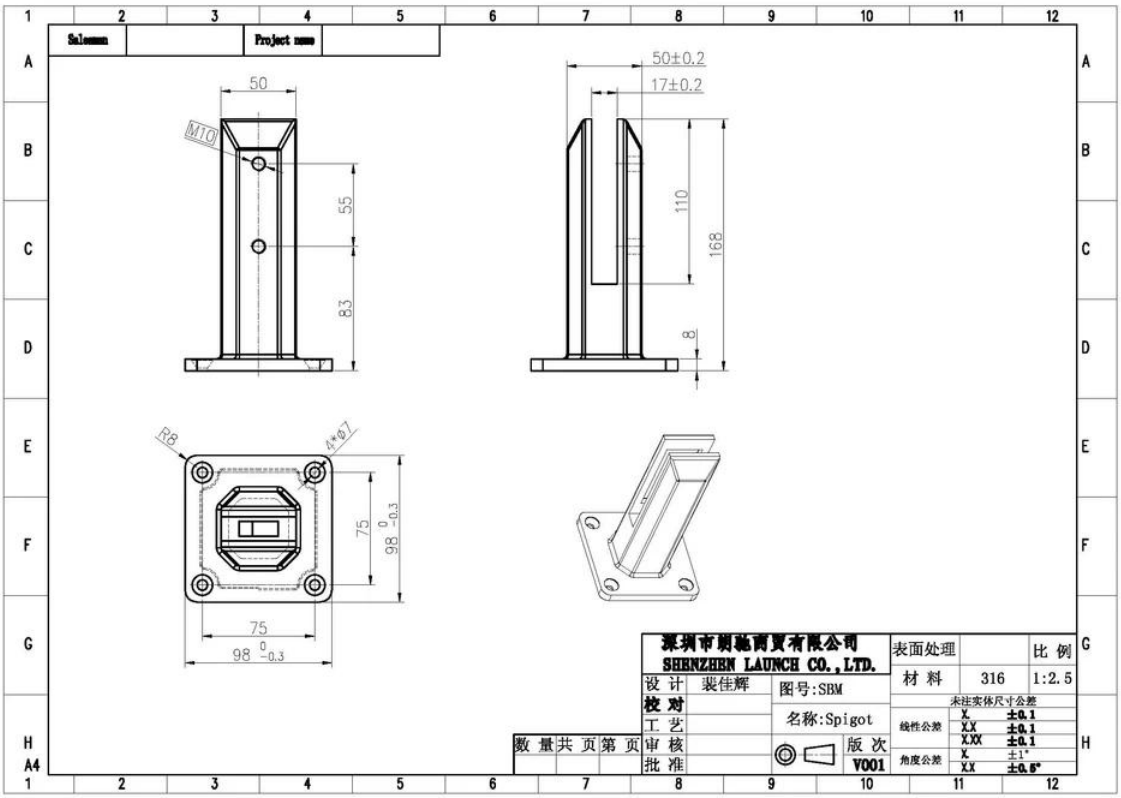

Disegno e fotografia di RBM

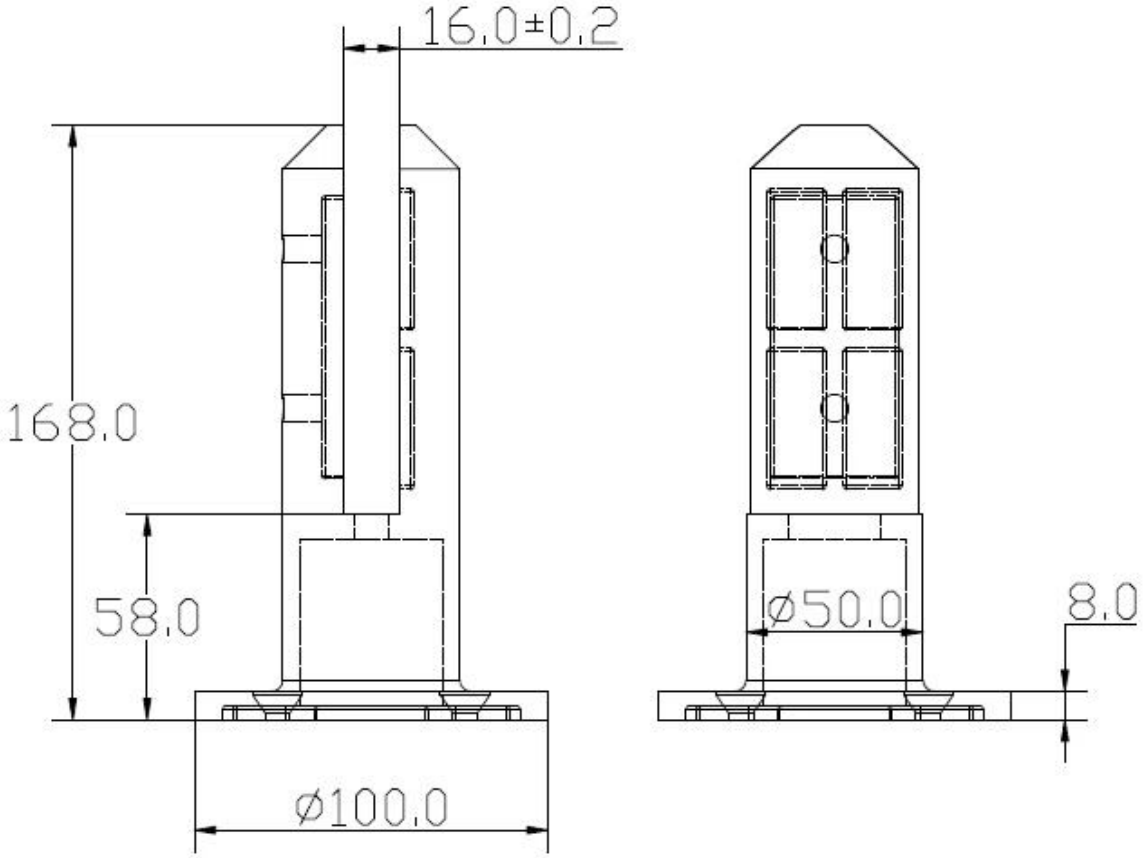

Disegno e fotografia di SCM e RCM

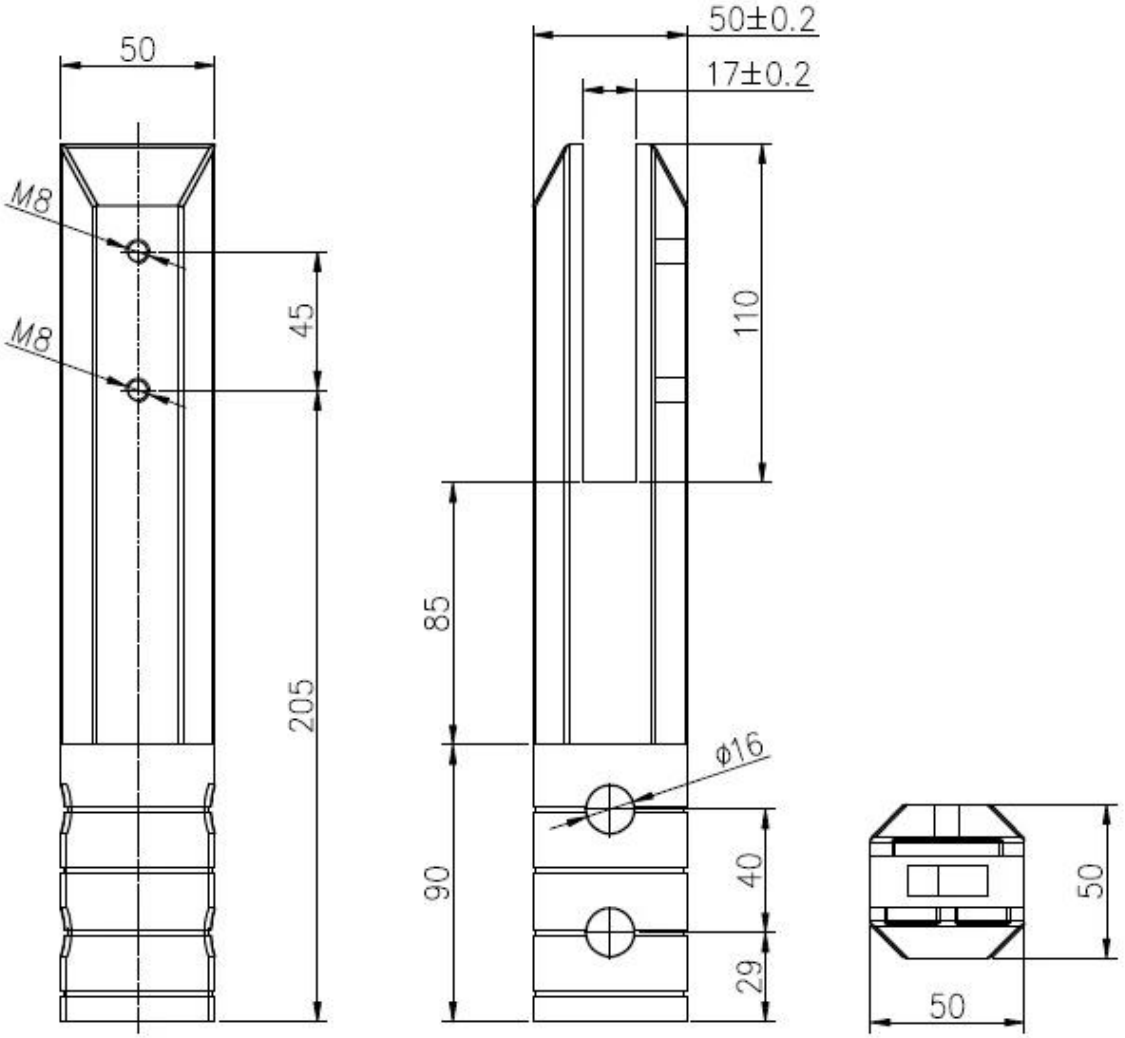
50
M8
M8
45
205
50±0.2
17±0.2
110
85
ϕ16
90
40
29
50
50

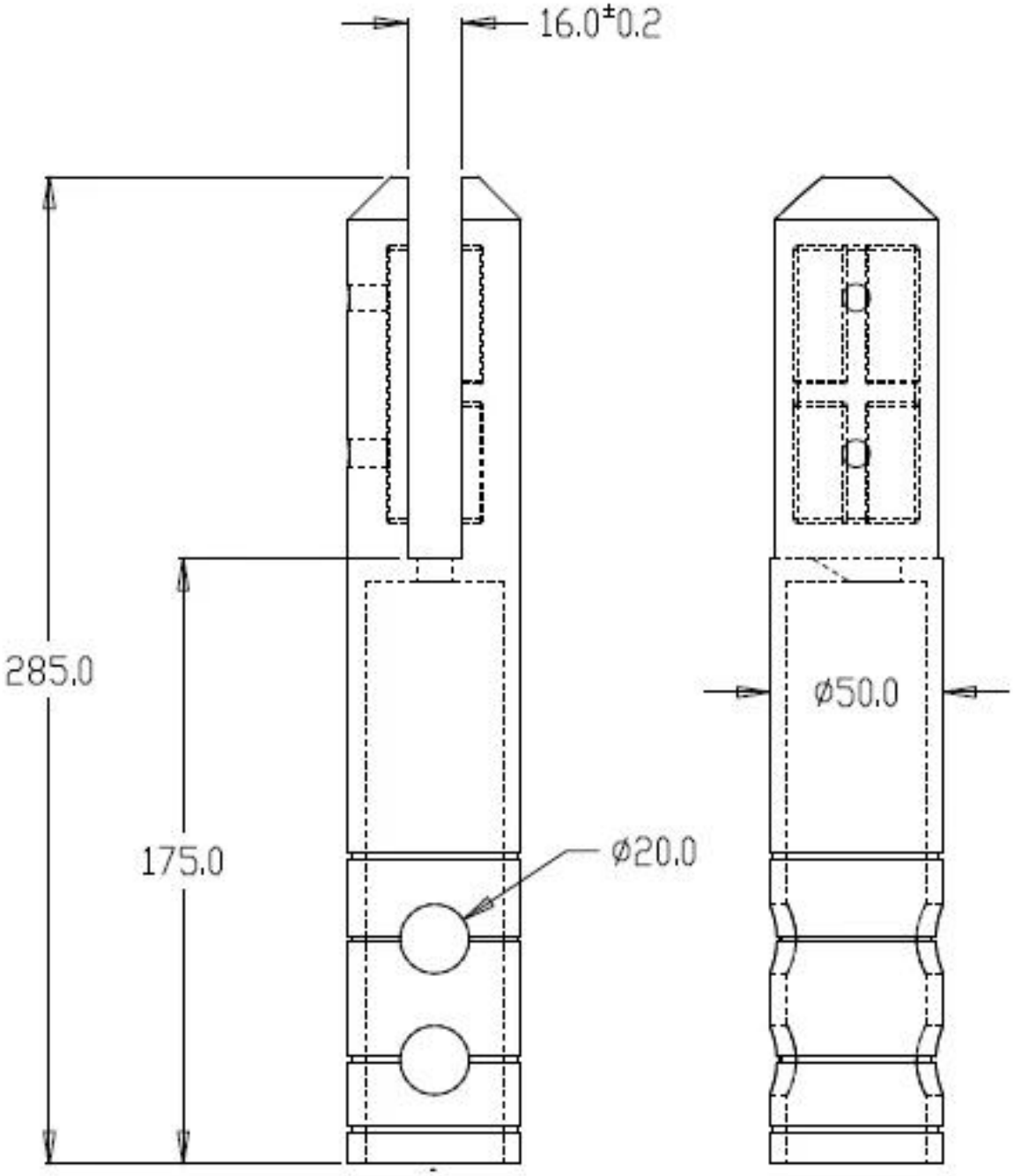
16.0±0.2
285.0
175.0
ø20.0
ø50.0

Per maggiori informazioni, si prega di chiamare o email me.

Tel: +86 13266706610
E-mail: Sales06@launch-china.cn