dopo ringhiera in vetro alluminio per balcone

tip tondoe
Materiale: Alluminio 6063 T5
Finitura: anodizzazione, verniciatura a polvere
Dimensione: 50 * 3mm, 1.265 millimetri alto o secondo il vostro requisito
diverso tipo di articolo disponibile: rotonda in un modo post turno 2 modo 180 gradi, turno 2 modo di 90 gradi, rotondo 2 vie 135 gradi
per spessore del vetro: 10mm-12 millimetri

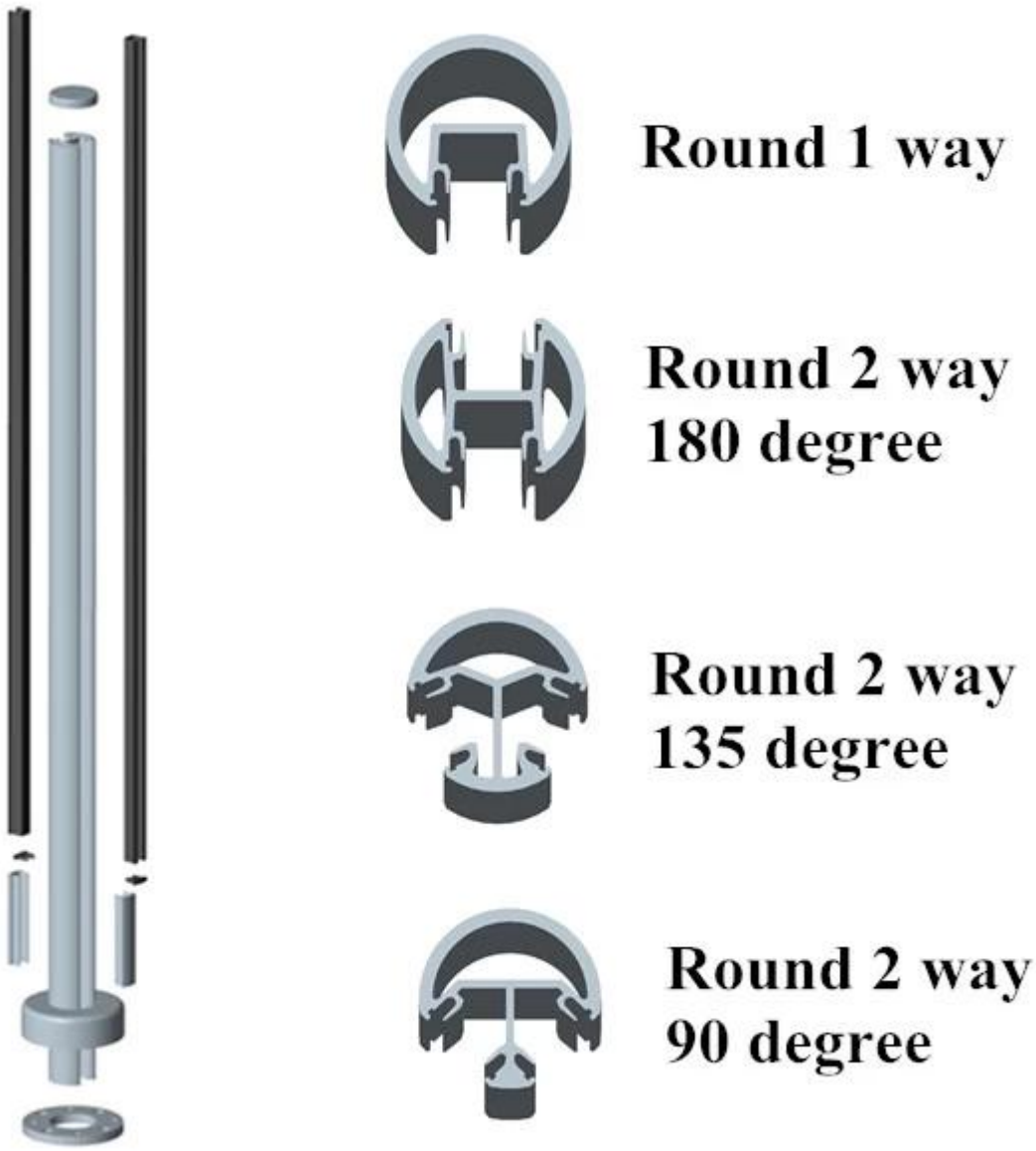

tipo quadrato
Materiale: Alluminio 6063 T5
finire: Anodizzazione, verniciatura a polvere
dDIMENSIONE: 50 * 50 * 3mm, 1.265 millimetri alto o secondo il vostro requisito
diversi tipi Oposta f disponibili: piazza un post strada, piazza 2 vie a 180 gradi,
piazza 2 vie 90 gradi, sqaure 2 vie 135 gradi

per spessore del vetro: 10mm-12 millimetri

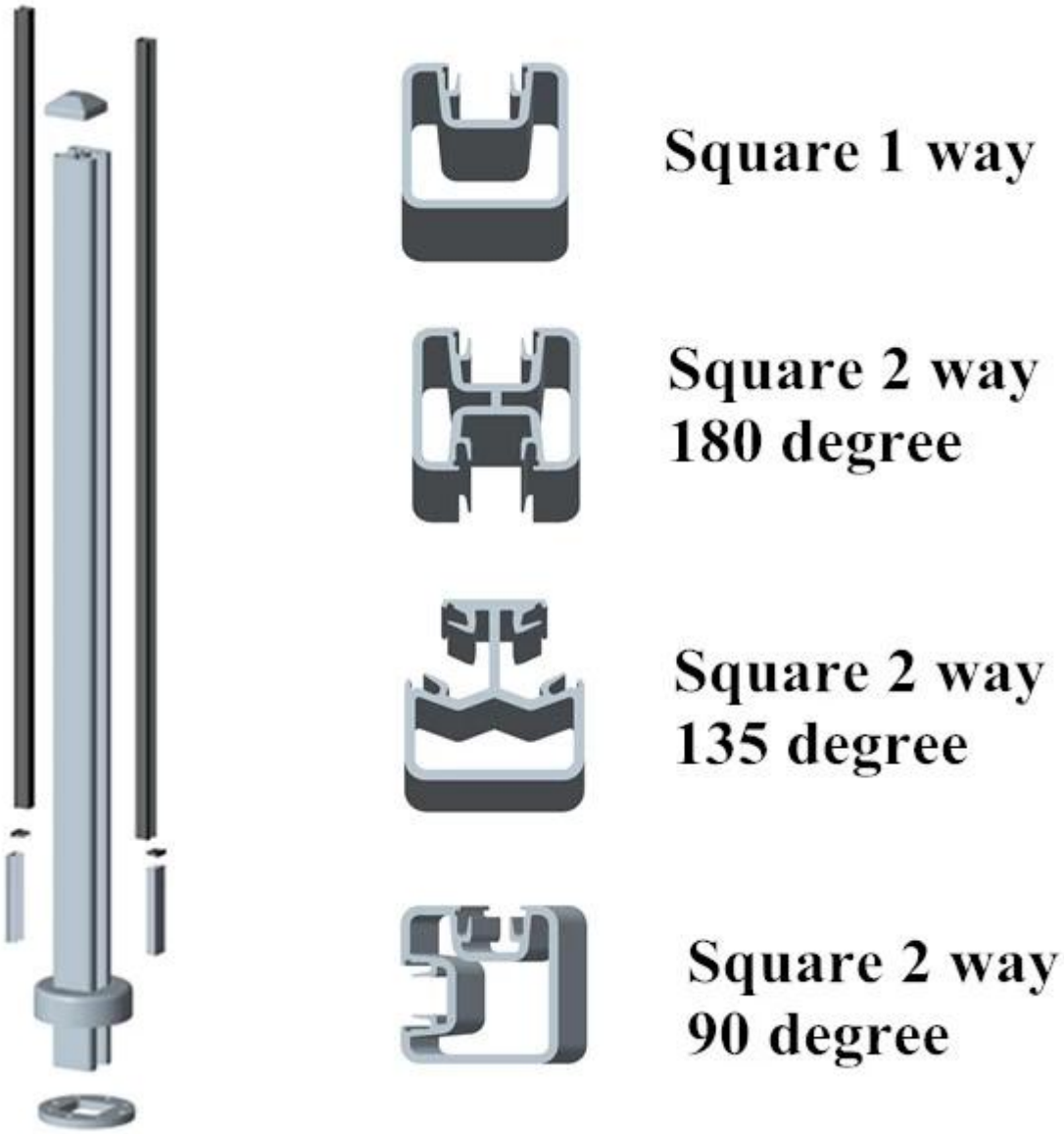

MOSTRA PROGETTO

Si prega di visitare il nostro homepageE vi aiuteremo a trovare i prodotti che need.or Contattaci per raccomandazione.