sistema di ringhiere cavo di disegno corrimano in acciaio inox per le scale

Cavo ringhiera in acciaio inox è anche chiamato ringhiera metallica. E 'caldo il benvenuto perché è semplice e sembra bello.

Campi di applicazione: coperta balaustra scale e dalle scale balaustra esterna, balcone o terrazza esterna ringhiera, o altri luoghi che si desidera

Caratteristiche:

componenti	specifiche tecniche	Materiale	Superficie
corrimano	Φ50.8 (42,4) x 1,5 millimetri	SS304 / SS316	raso / specchio
Cavo / fune	Φ3-8 mm	SS304 / SS316	No Finish
posta balaustra	Φ50.8 (42,4) x 1,5 millimetri	SS304 / SS316	raso / specchio

Installazione

1. sistema di cavi ringhiera in acciaio inox è facile da installare, basta avvitare, nessuna saldatura.
2. Dsaranno forniti disegno di installazione Nell'odontoiatria e l'istruzione

acciaio inox 1. Descrizione fune tenditore:
Materiale: acciaio inossidabile 304 o 316
Per diametro del cavo: 3/4/5 / 6mm
Posizione: balcone, ponte, scala ecc
Modello no .: T801, T803, T804, T807A, T809

2. Modello differenct acciaio inox lista fune tenditore,

1). T801 cavo tenditore

2). T803 cavo tenditore

3). T804 cavo tenditore

4.) tenditore cavo T807A

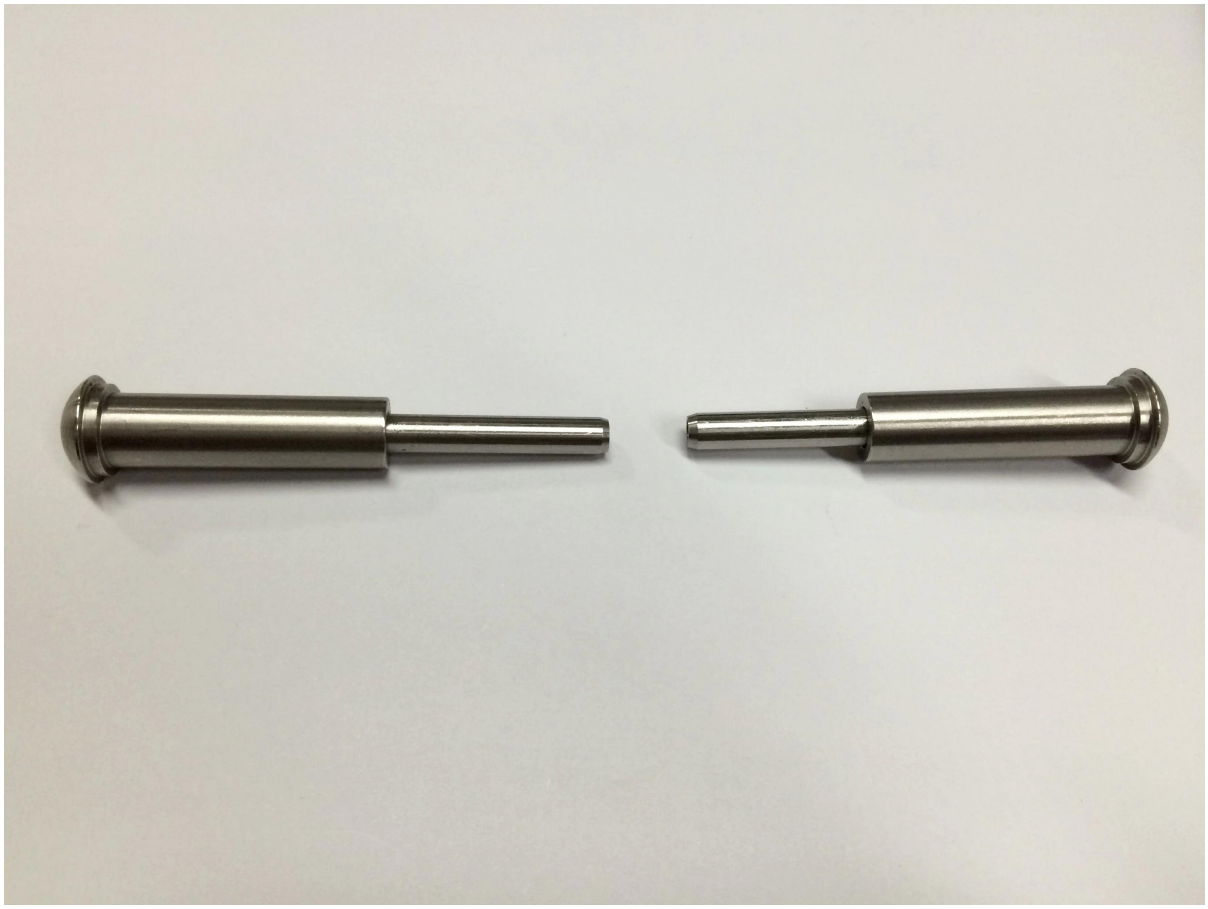

T807A installazione del cavo tenditore FYI,

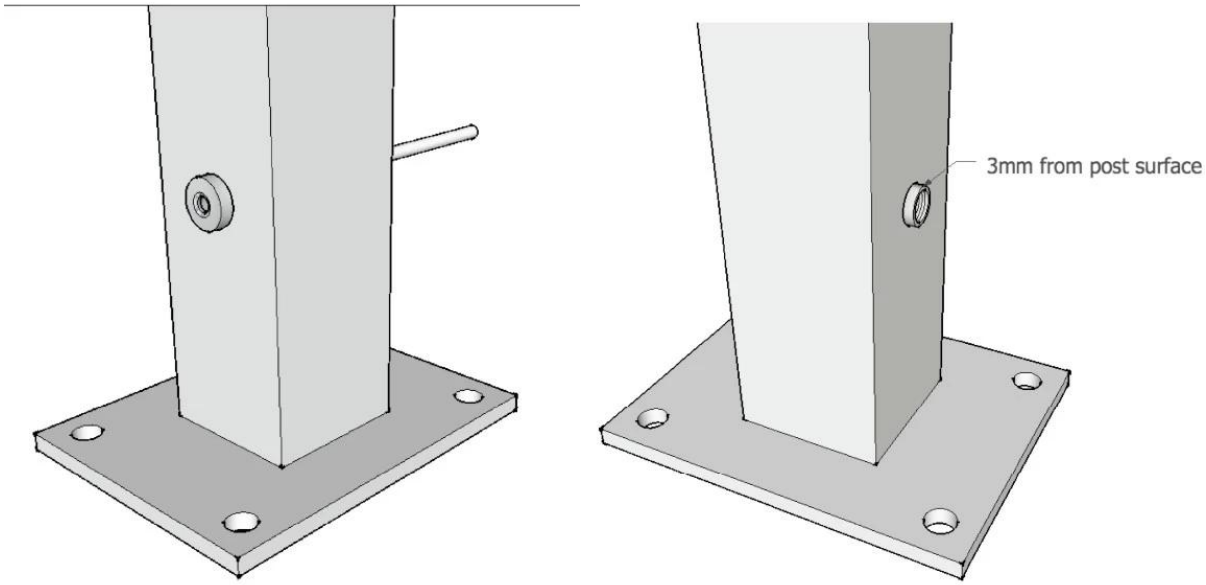

5). T809 cavo tenditore

3. progetto di ringhiera cavo per il vostro riferimento,

Grazie per la vostra visita, ogni interessato o necessità, si prega di contattare me liberamente:

Joey Lan
Shenzhen lancio Co., Ltd
www.launch-china.cn www.chinabalustrade.com
E-mail: sales02@launch-china.cn.
Skype: lancio-02. Ufficio: 86-755-86037559.

Aggiungere: B5-003, 5 / F-Block 3, Yilida costruzione, No.1092 Nanshan Road, distretto di Nanshan, Shenzhen, Cina. Codice postale 518054.