morsetto di vetro con base piatta per 3/8" bicchiere

materiale: acciaio satinless 304/316
Finitura: MIRRo o satinato lucido

Modello no .: G105

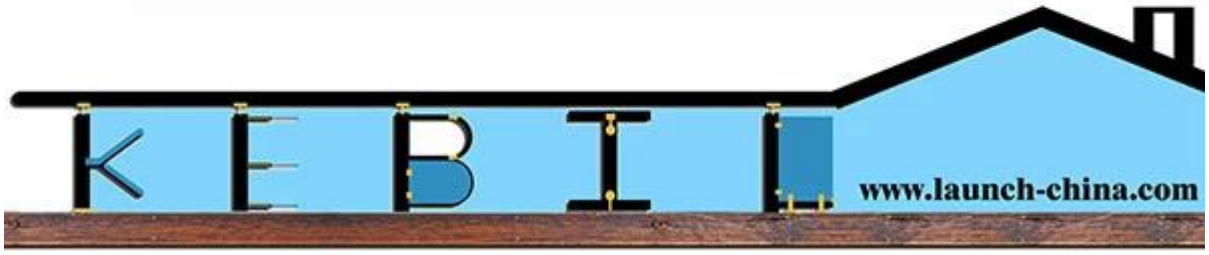

Modello no .: G102

G102

Di courese, morsetto di vetro con basi rotonde sono anche fornito.

Modello no .: G105R

il confronto di Size tra il G105 e G105R

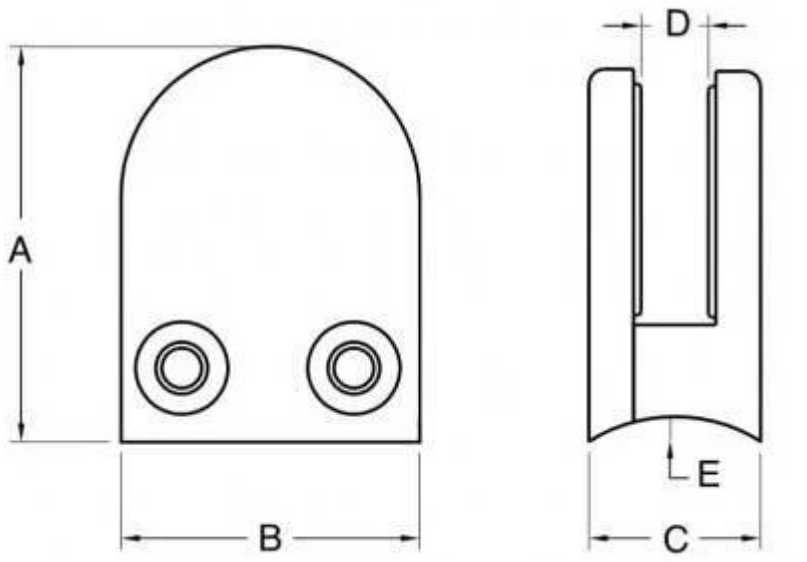

Modello numero:	UN	B	C	D	E
G105	55	45	28	14	0
G105R	58	45	28	14	R-25.4

Modello no .: G102R

il confronto di Size tra il G102 e G102R

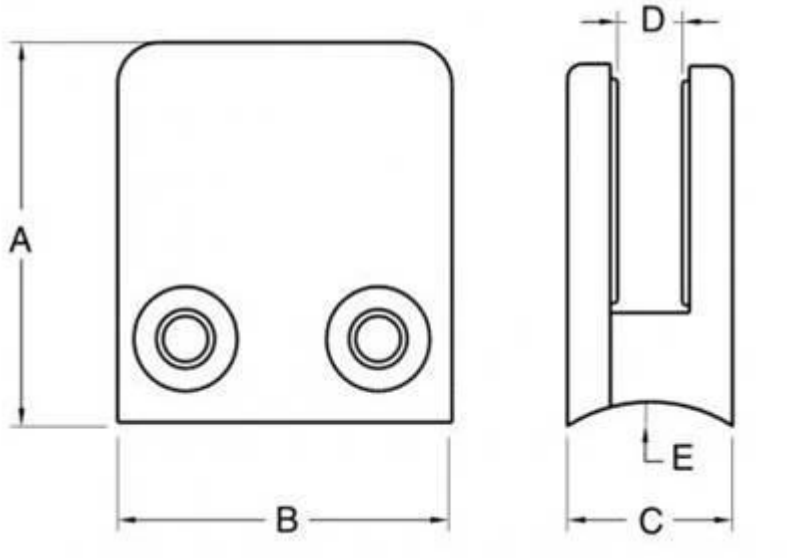

Modello numero:	UN	B	C	D	E
G102	44	44	25	11	0
G102R	48	44	25	11	R-21.5

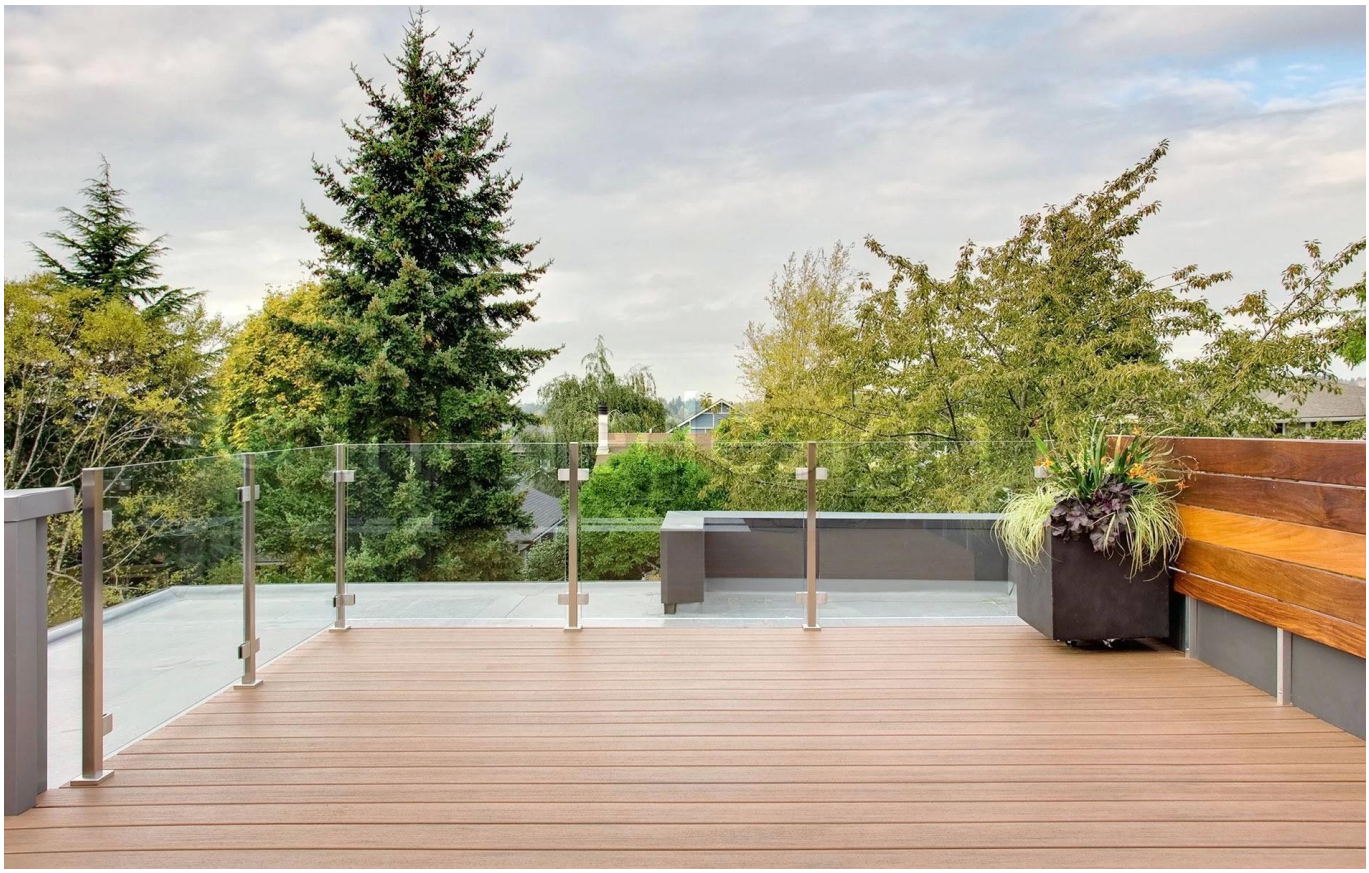

Se avete qualsiasi interesse nei nostri prodotti, si prega di visitare il nostro homepage o contattarmi per ulteriori dettagli.
Indirizzo e-mail: sales03@launch-china.cn