Recinzione per piscina in vetro acciaio inossidabile duplex 2205 rubinetto in vetro per vetro 8-13,52 mm.

Shenzhen Launch co. è stato verificato da SGS Group con *Rapporto n. 19536352_P + T*

1. Caratteristiche del rubinetto di vetro concreto

    1. Modello n. SBM
    2. Altezza 168mm
    3. per vetri di spessore 10-13,52 mm
    4. piastra quadrata con base in vetro
    5. Materiale duplex 2205
    6. finitura satinata o a specchio

2. Foto e disegno del rubinetto SBM in vetro cemento

KEBIL科比奥®

KEBIL科比奥®

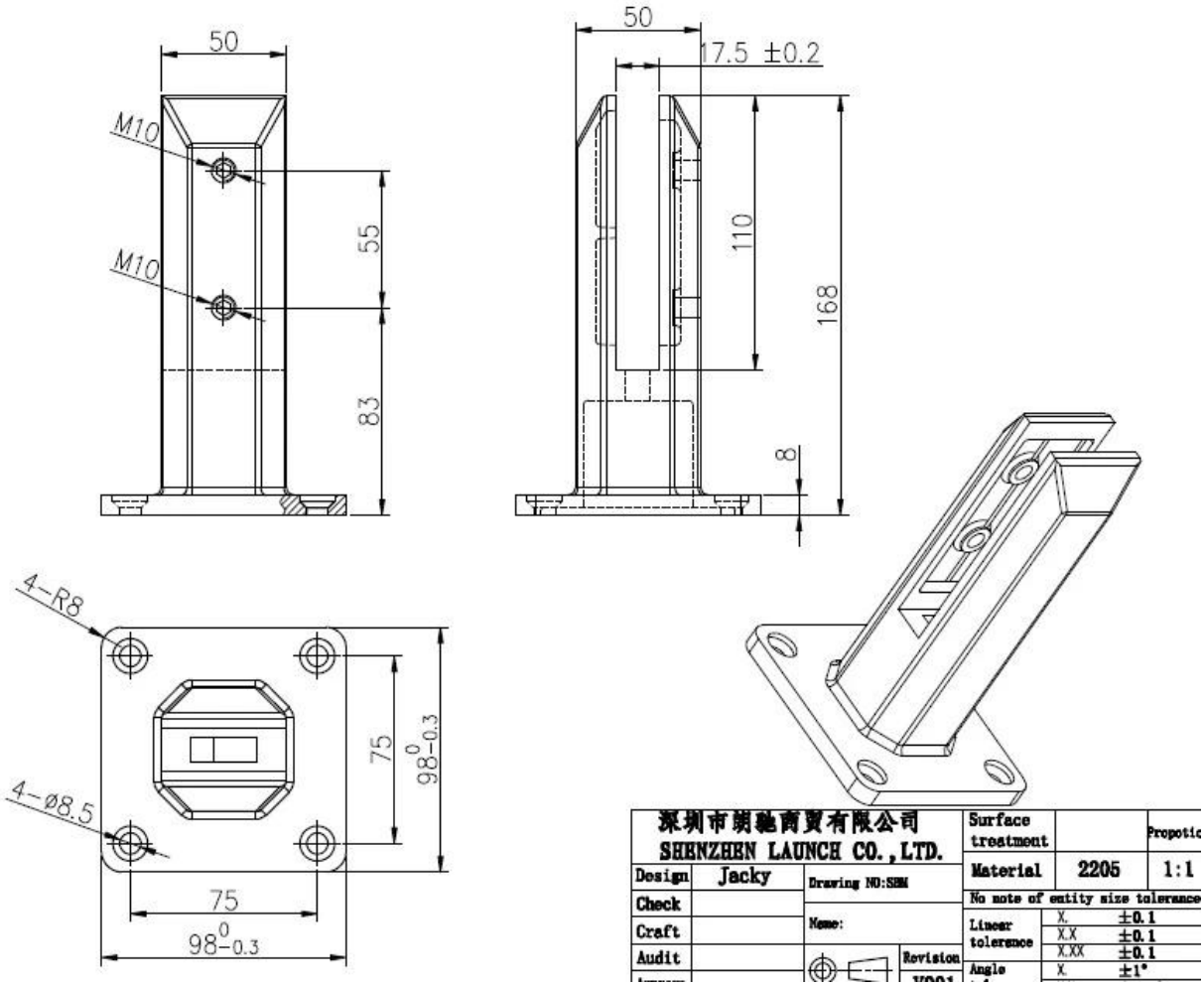

3. Foto di produzione del rubinetto di vetro concreto

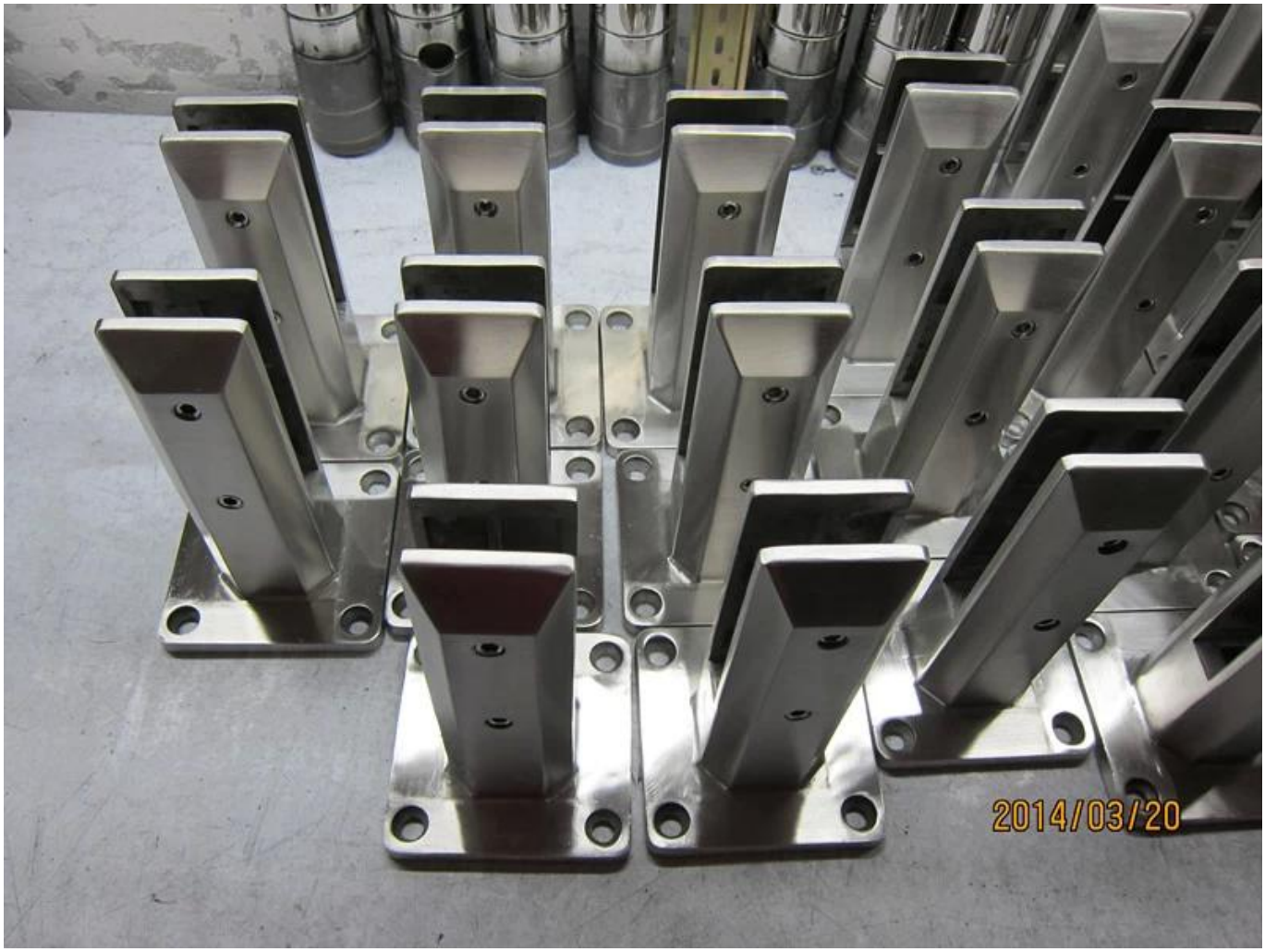
2014/03/20

2014/03/19

4. Proietta le foto del rubinetto in vetro cemento SBM