vetro ringhiera in acciaio inox pinza recinzione posta made in china

Ringhiera in vetro specifica acciaio inox recinzione posta morsetto:
Materiale: Acciaio inossidabile 304/316;
Per lo spessore del vetro: 8-12mm;
Finitura: satinato o lucidato a specchio.
Modello no .: G102, G103, G104, G105 e G106, ecc.

1. Forma rotonda elenco acciaio inox recinzione posta morsetto:

http://www.chinabalustrade.com

Material	Stainless steel 304/ 316
Finish	Satin / mirror polished
For glass thickness	6mm -13.52mm

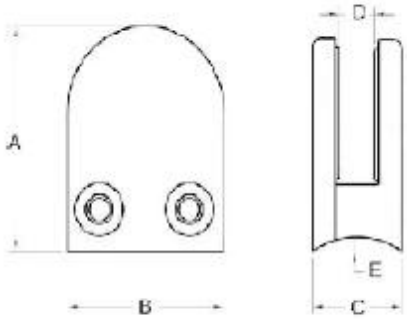

Model No.	A	B	C	D	E
G103	50	40	22	8	0
G104	50	40	26	12	0
G105	55	45	28	14	0
G103R	52	40	22	8	R-21.5
G104R	52	40	26	12	R-21.5
G105R	58	45	28	14	R-25.4

2. Forma squadrata elenco acciaio inox recinzione posta morsetto: javascript: void (0); / * * 1.465.199,197806 millions /

For glass thickness: 8-10mm

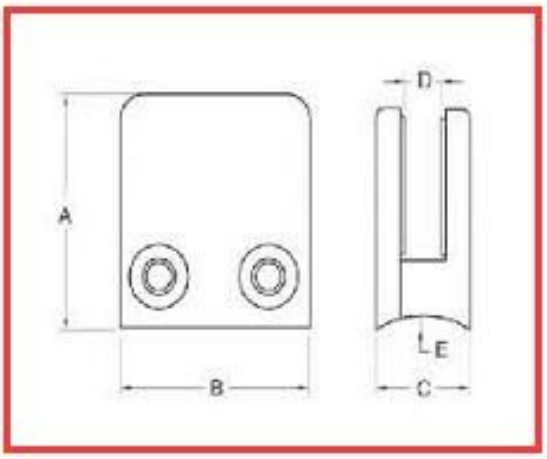

Model No.	A	B	C	D	E
G102	44	44	25	11	0
G102R	46	44	25	11	R-21.5

3. angolo di 90 gradi in acciaio inox rete fissa morsetto:
javascript: void (0); / * * 1.464.254,509961 millions /

4. 180 gradi recinzione in acciaio inox mezzo posta morsetto:

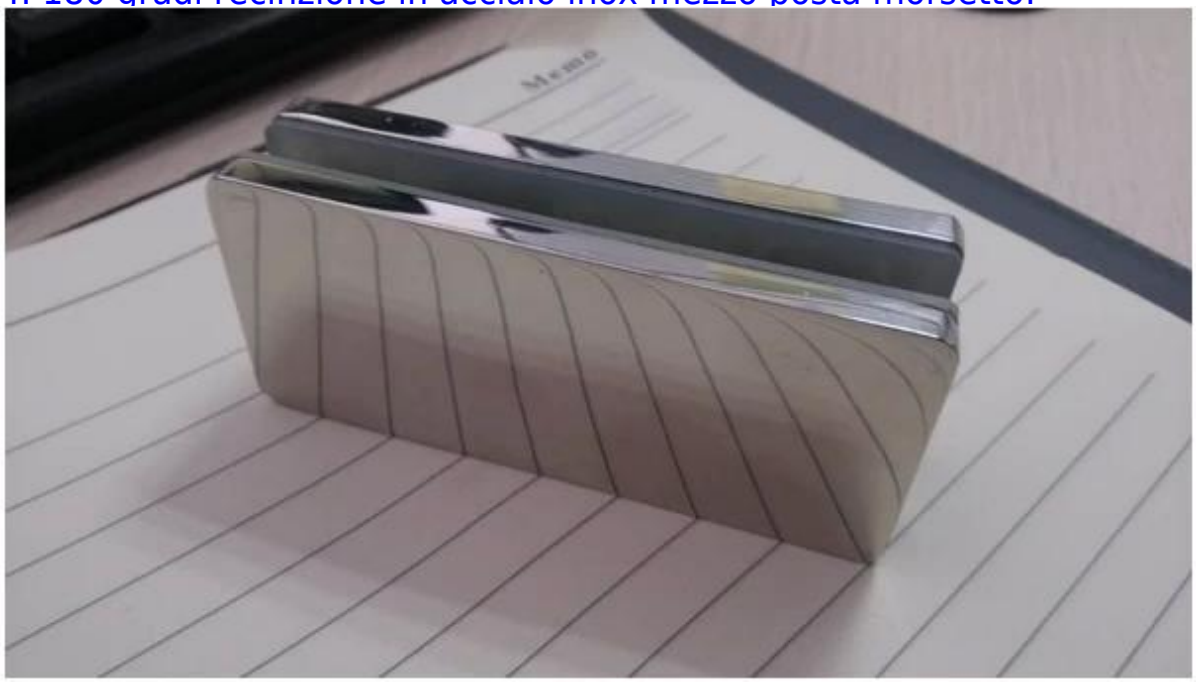

Grazie per la vostra visita, qualsiasi interesse o necessità, si prega di contattare gentilmente con me liberamente:
Contatto: Joey Lan

E-mail: sales02@launch-china.cn.
Skype: lancio-02. Mob / wechat / WhatsApp: 86-18707054903 .