Descrizione
-- Quadrato post/parete a vetro Cerniere pesanti
-Modello No.:G-W2
-Fabbricazione metodo: casting
-Si può tenere ≤ 20 KG vetro (1000x1000x8mm)
-Forare il vetro dimensione del foro: diametro 16mm
-Imballaggio: un pc in un sacchetto di plastica, poi in una scatola. 12 pz in una scatola
-- MOQ: un pc
-- Consegna: da aria/mare
-Applicazione: nuoto piscina recinto, inferriata di vetro, baclony design ringhiera, porta in vetro a vetro, vetro pesante cancello
-- Per sia commerical che il design per la casa casa moderna
-- Per il commercio all'ingrosso e al dettaglio (siamo fabbrica)
-Il campione è sempre disponibile

Dettagli dei prodotti

Foto del progetto

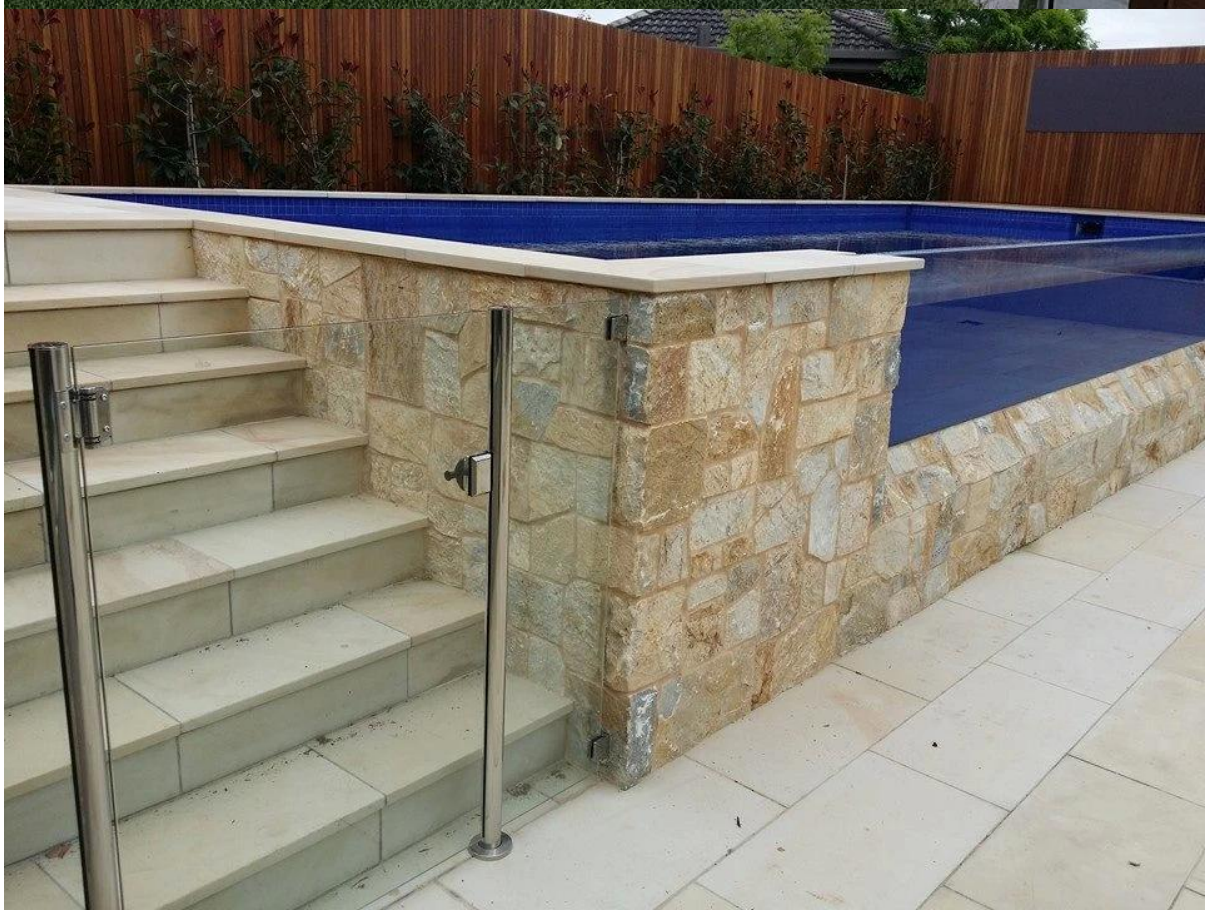

Dreawing

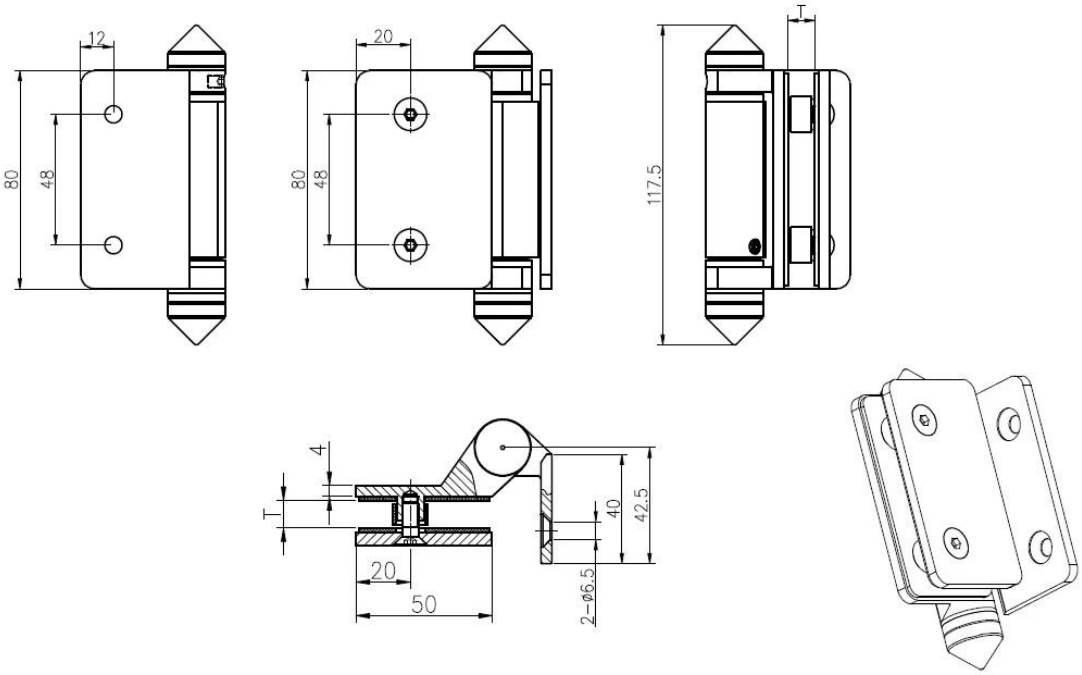

Certificazione

Bisogno di un preventivo o qualsiasi domanda, si prega di lasciare un messaggio.
O contattarmi come sotto le info. risponderemo al più presto!