Cerniera peso:

- Vetro a cerniera di vetro:  1.2kg
- Con l'angolo di apertura: 45-90 gradi dentro e fuori
- 120 gradi 135 gradi per recinzioni o una porta doccia in vetro

Applicazione: vetro piscina recinzione, doccia porta di vetro

## Servizi:

Servizio 1.sample
Servizio 2.Custom (OEM o ODM)
Servizio 3.Dopo-vendita
4.Drawing disponibile
5.Stocks disponibili
6.Impianto servizio di istruzione
Risposte 7.Fast
8.Timely rispondere
Garanzia 9.Manufacturer s '

Si prega di vedere sotto immagini della nostra cerniera:
Lamiera di vetro a cerniera per vetro (G-G1), peso 1.2kg

G-G1

Casting vetro a cerniera di vetro (G-G2), peso 1,2 kg

# G-G2

weight: 824g/pc

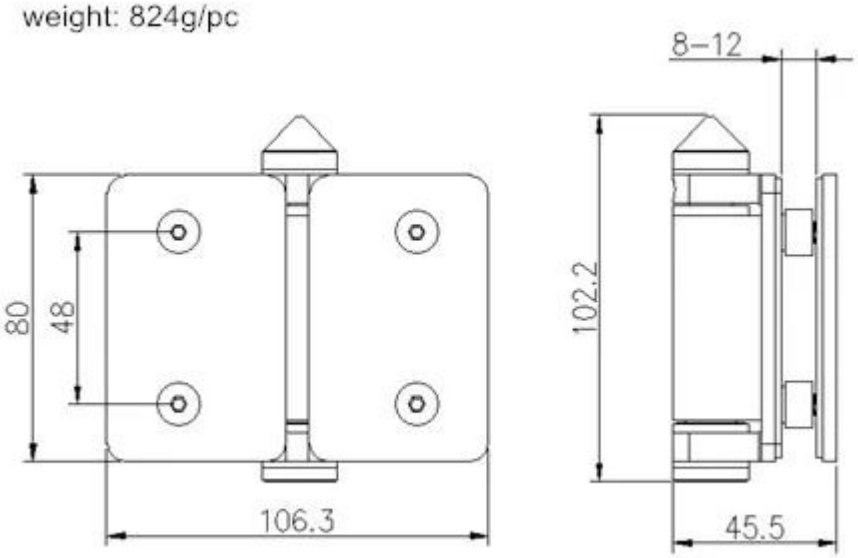


Abbiamo utile Produciamo altro hardware quanto riguarda recinzione piscina, se avete bisogno di maggiori informazioni, si prega di e-mail me: sales05@launch-china.cn ^ ^
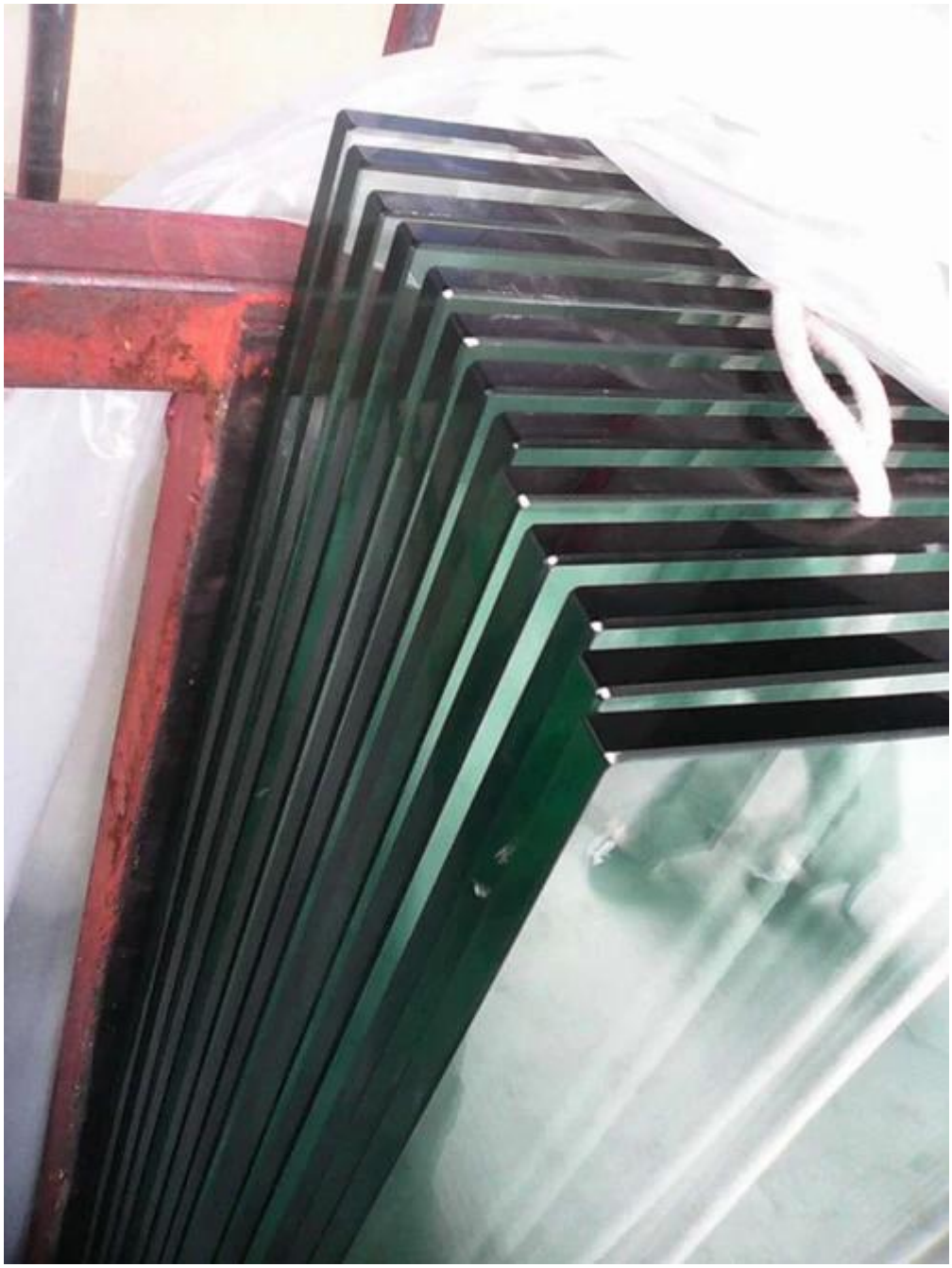
Pannelli in vetro