Shenzhen Launch produce cerniere in vetro per porte doccia con chiusura ammortizzata di tipo idraulico in materiale inossidabile 304/316.

Modello	B90
Materiale	acciaio inossidabile 304/316
finire	raso, specchio, nero
Max. altezza della porta	2100mm
Max. larghezza della porta	1000mm
Max. peso anta per coppia di cerniere in vetro	45 kg
Applicazione	porte doccia in vetro, cancelli recinzione in vetro
MOQ	1 paio = 2 pezzi

Foto cerniera in vetro per porta doccia con chiusura ammortizzata-

Istruzioni per l'installazione della cerniera in vetro per porta doccia con chiusura ammortizzata -

B-90 B-180 Hydraulic Buffer Glass Door Hinges' Specification

Application range &glass door parameters :

1. This series of hydraulic glass hinge is suitable for tempered glass door without frame .
2. Suitable for MAX door height ≤ 2100mm
3. Suitable for MAX door width ≤ 1000mm
4. Glass door thickness :8-12mm
5. Maximum bearing weight of 45KG/2PCS

Glass door open cut reference graph (figure 1B -90 figure 2B - 180)

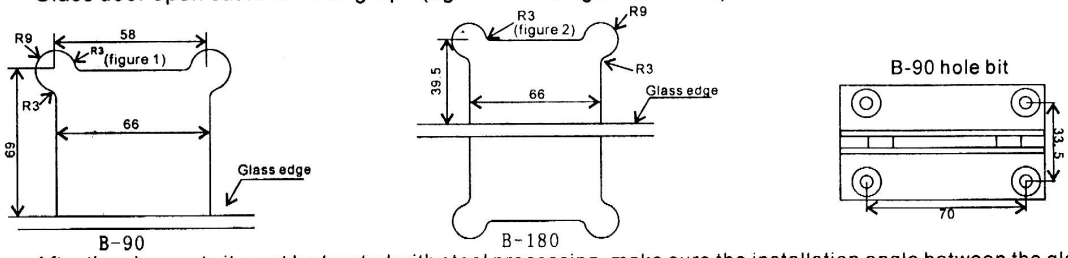

After the glass cut , it must be treated with steel processing ,make sure the installation angle between the glass door and the ground is 90°when you install it .

The hydraulic glass door hinge can be adjusted for closing strength for 1 .2 .3 degree

Note:the door must be completely closed before you need to adjust the closing strength .

The regulation method is as follows :

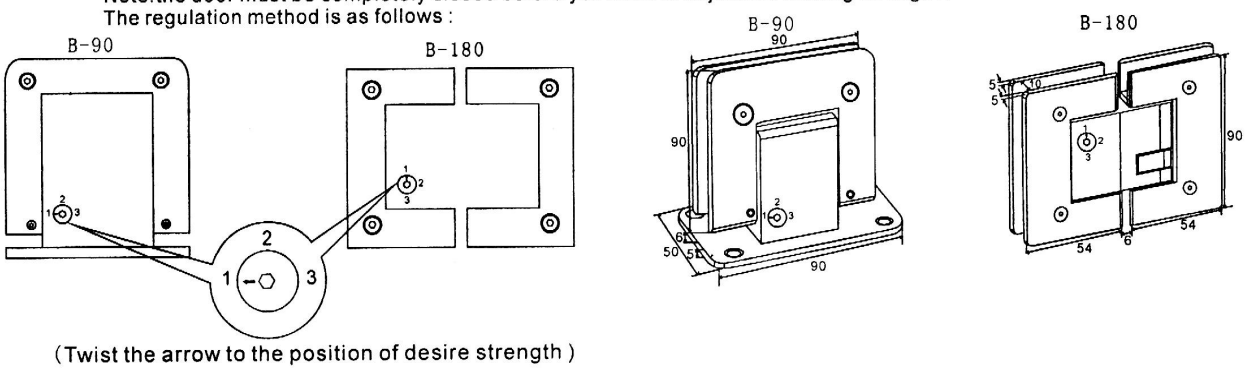

(Twist the arrow to the position of desire strength)

Dettagli d'imballaggio -
1 pezzo in una scatola bianca, 10 pezzi in un cartone

Foto del progetto della cerniera in vetro per porta doccia con chiusura ammortizzata -