Quadrato 50x50mm regolabile angolo di sostegno 50mm altezza (modello NCF-50X)

Specifiche.
1. Materiale acciaio inossidabile 304/316
2. spazzolato
4. per sostenere i tubetti di corrimano quadrati o rotondi, montati su piazzelle in acciaio inox quadrato 50x50x1,5 mm
5. Realizzato con colata di precisione

Foto per piazza 50x50mm regolabile angolo di sostegno corrimano 50mm (modello NCF-50X)

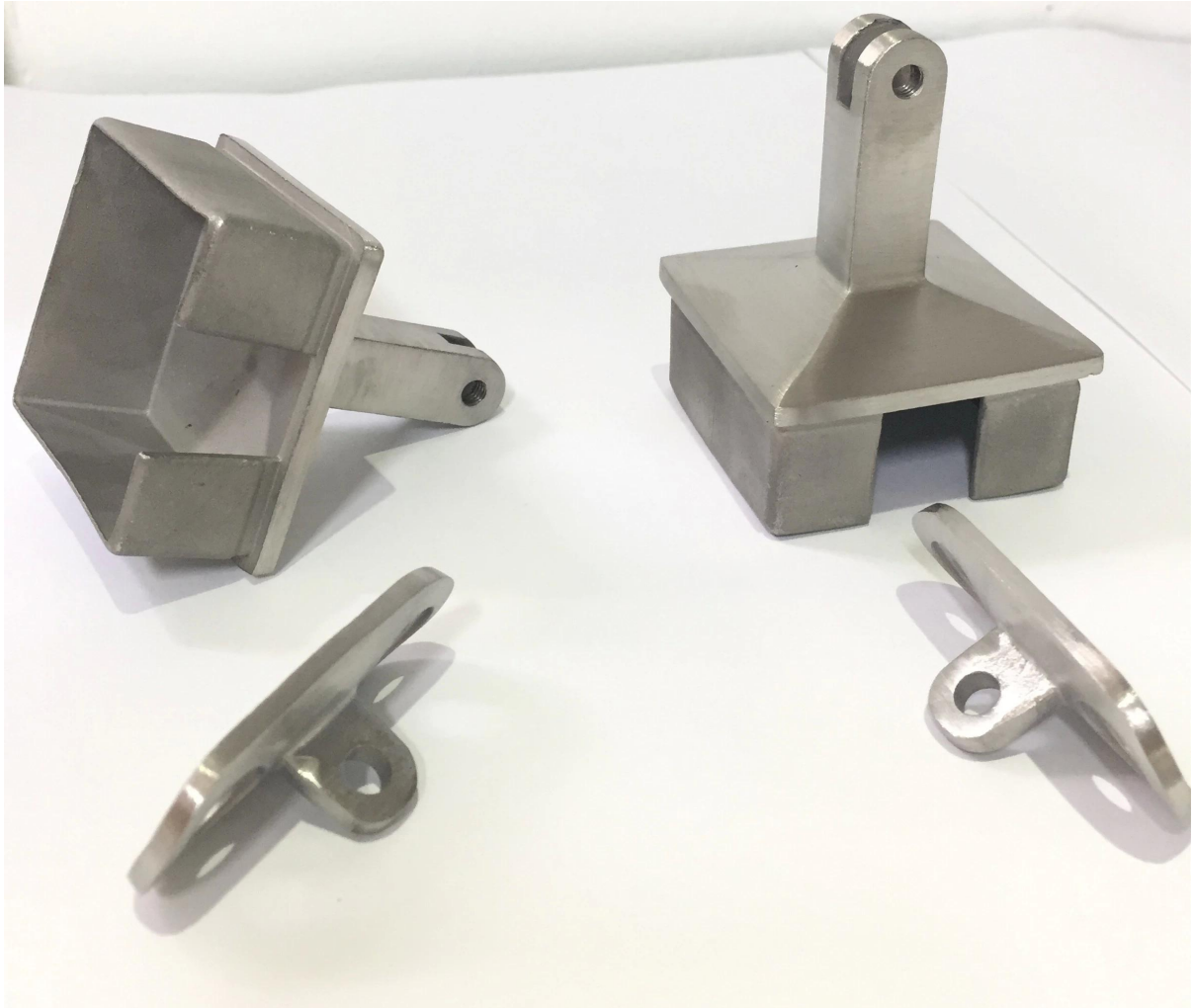

Disegno per piazza 50x50mm angolo regolabile angolo supporto 50mm altezza (modello NCF-50X)

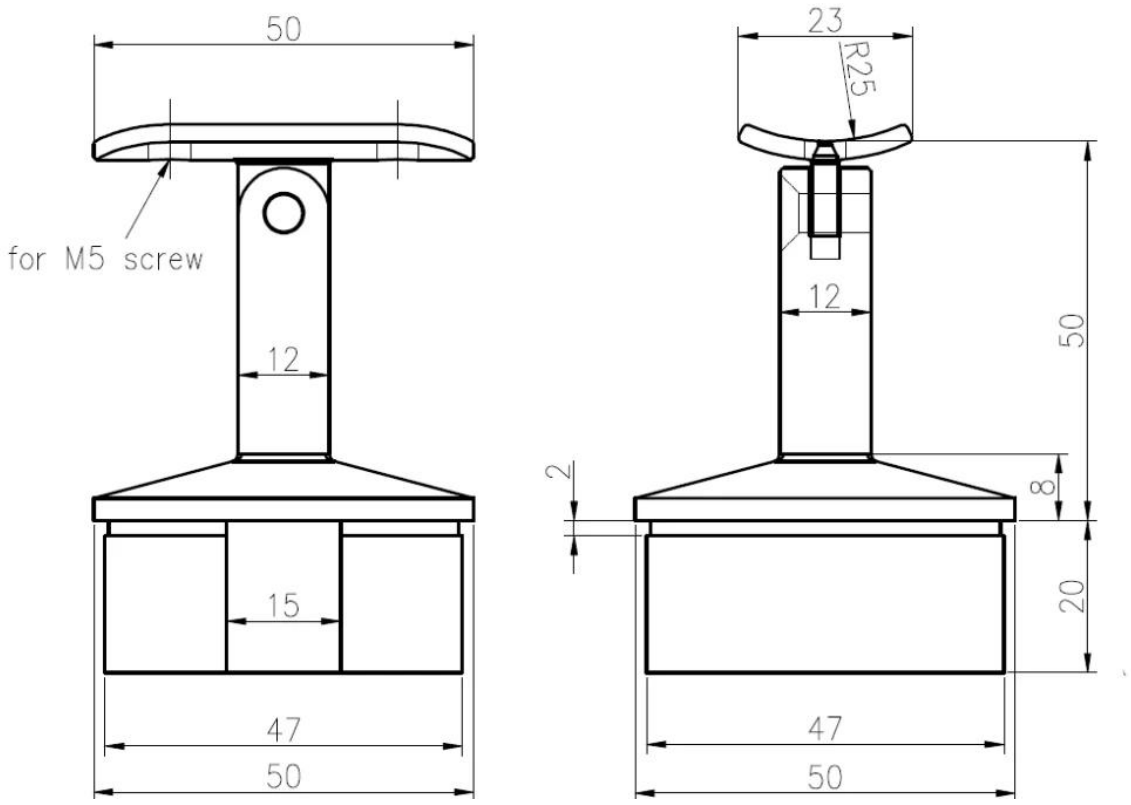
50
for M5 screw
12
15
47
50
23
R25
12
50
2
8
20
47
50

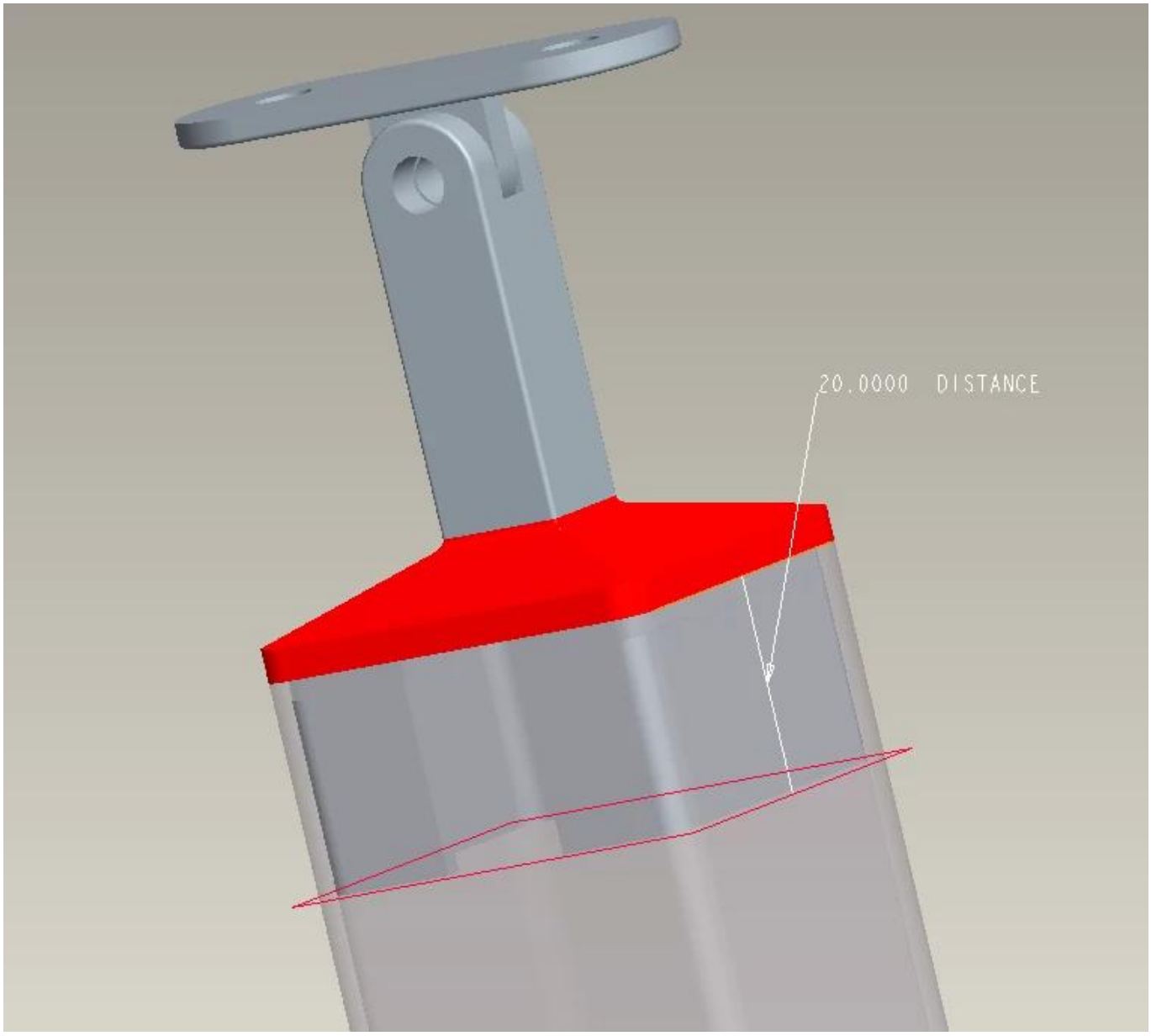
20.0000 DISTANCE

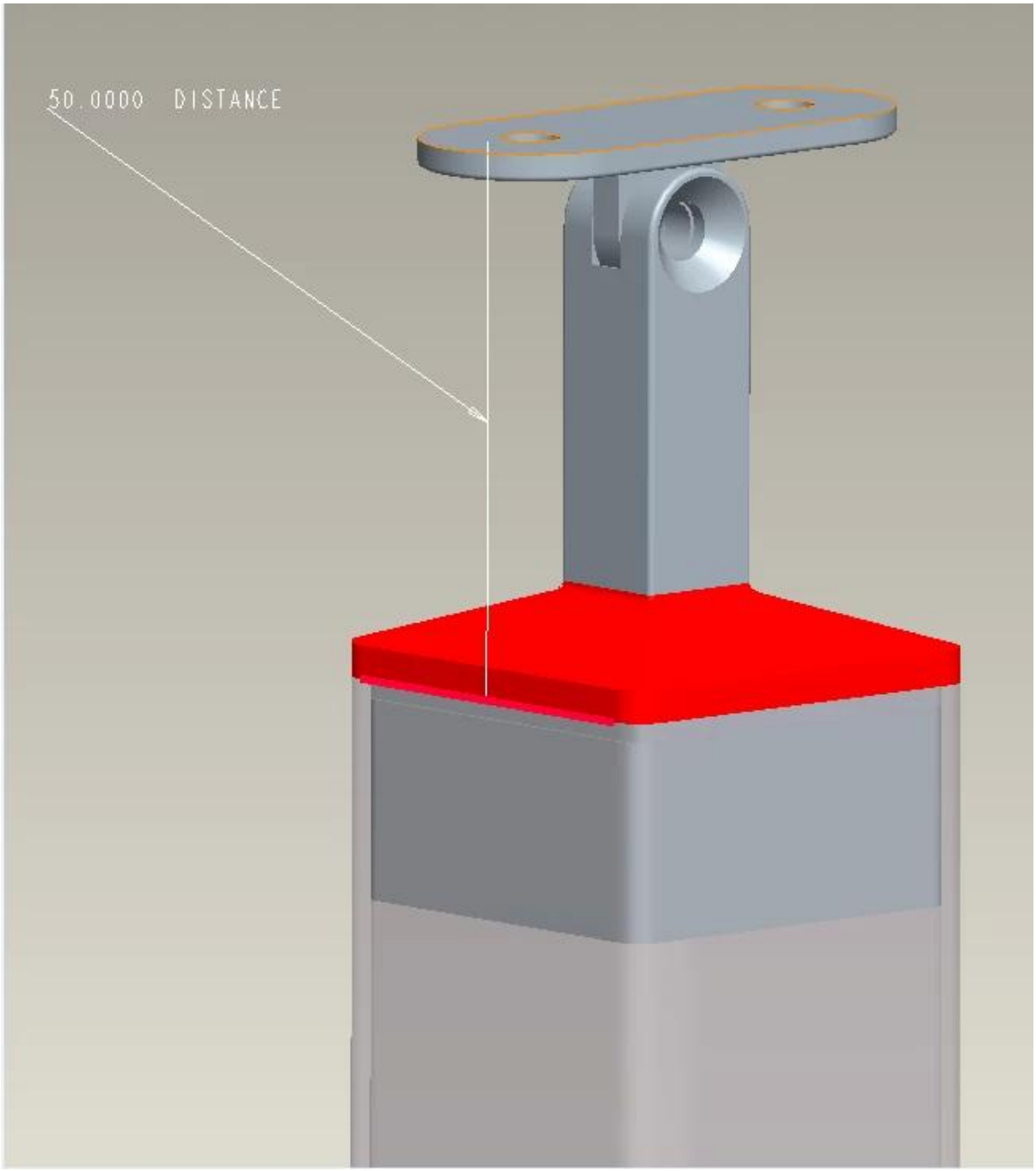

Se siete interessati sopra Quadrato 50x50mm regolabile angolo di sostegno corrimano 50mm (modello NCF-50X) , Sentitevi liberi di inviare enquiy!