morsetto di vetro in acciaio inox per la post balaustra

Materiale: acciaio inossidabile 304/316
finitura: raso o MirroR lucido
Tipo: morsetto di vetro con rounBase d; morsetto di vetro con base piatta
MOQ: 1 PC

Modalitàl: G105

Modello no .: G105R

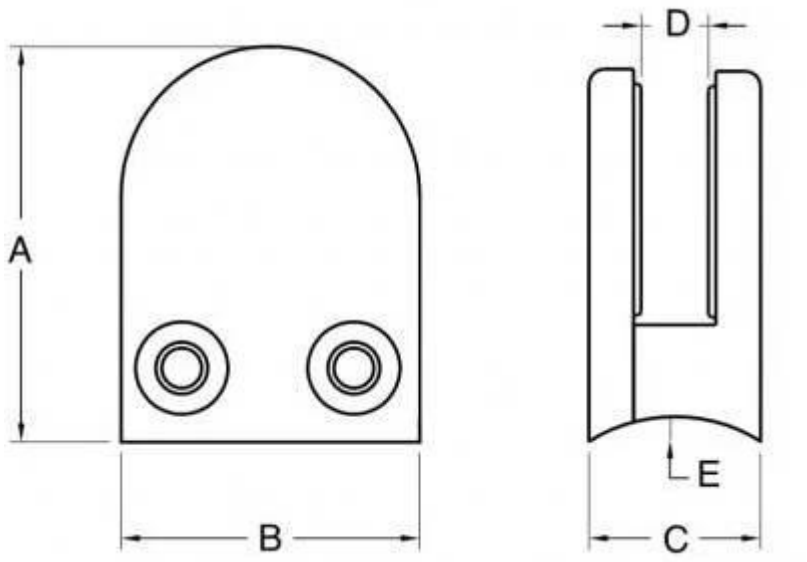

Modello numero:	UN	B	C	D	E
G105	55	45	28	14	0
G105R	58	45	28	14	R-25.4

Se avete qualche domanda sui nostri prodotti, si prega di visitare il nostro homepage o contattarmi per More dettagli.
Indirizzo e-mail: sales03@launch-china.cn