Angoli registrabili della staffa del tubo del corrimano dell'acciaio inossidabile

Specifiche.
1. Materiale acciaio inossidabile 304/316
2. spazzolato
3. modello # NCF-40X
4. per sostenere i tubolari di corrimano quadrati 40x40 / 50x50mm, montati sui posti di acciaio inossidabile 4x40x1.5mm
5. Realizzato con colata di precisione

Foto per Angoli registrabili della staffa del tubo del corrimano dell'acciaio inossidabile

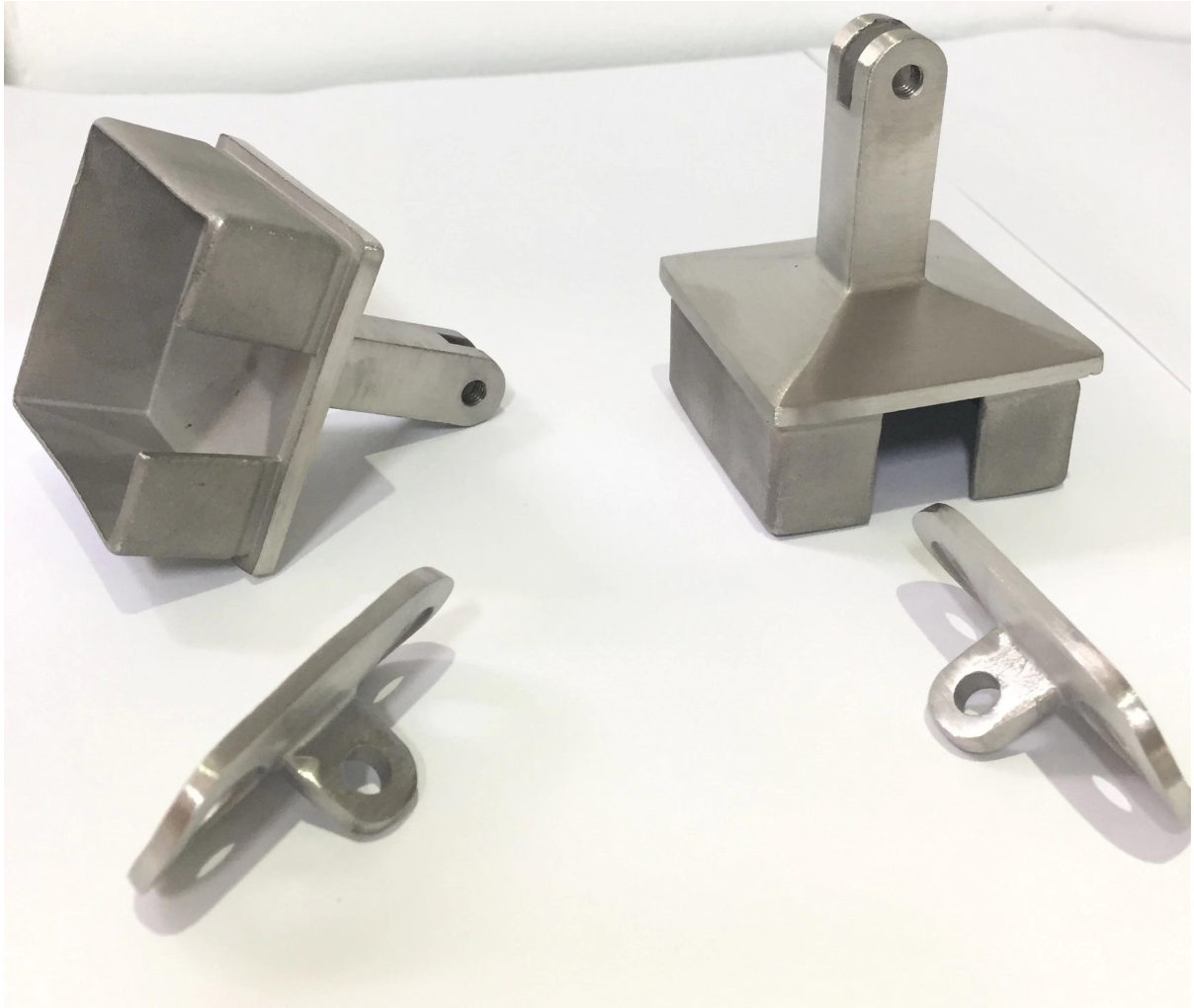

Disegno per angoli regolabili per staffa del tubo corrimano in acciaio inox

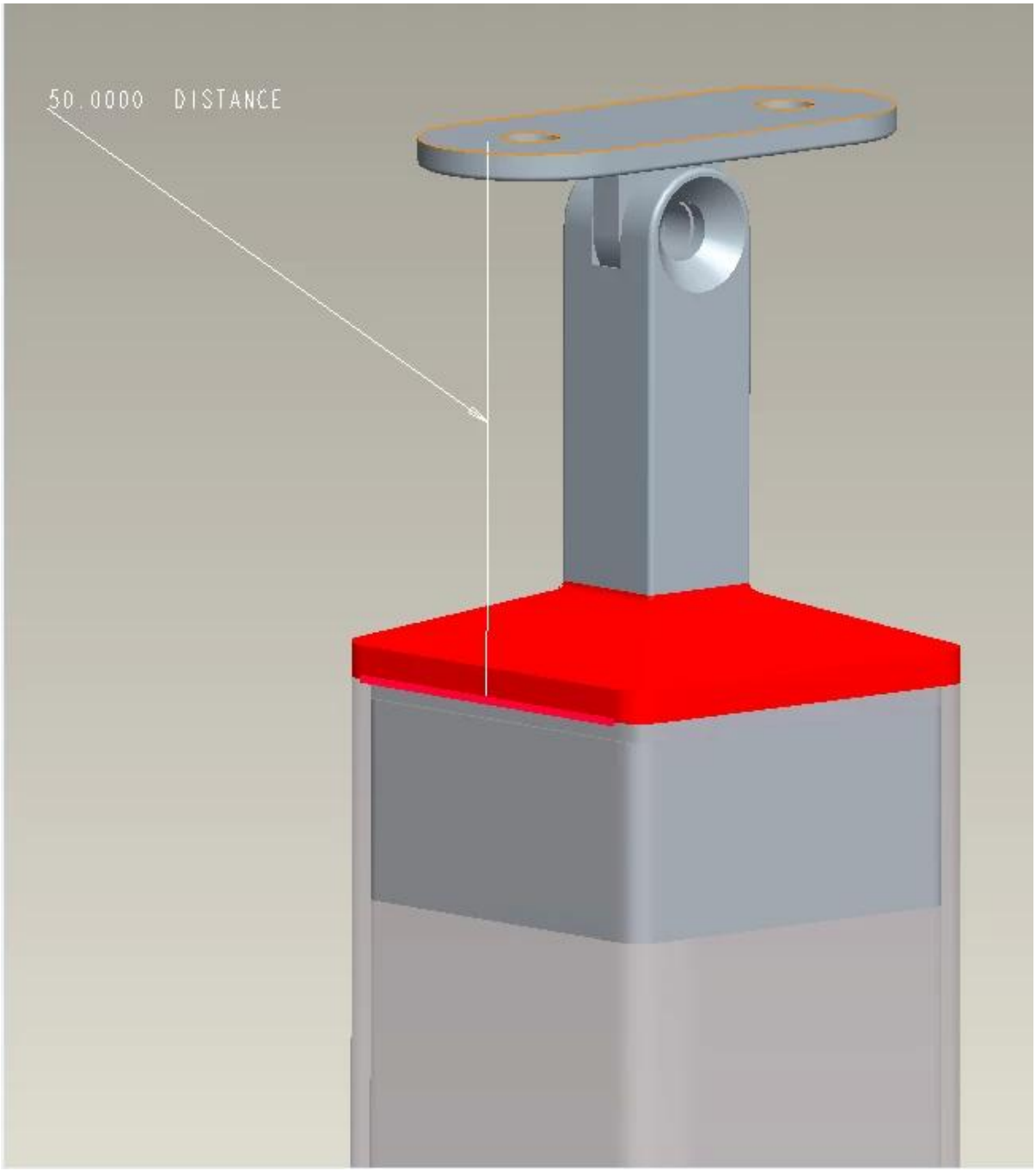
50.0000 DISTANCE

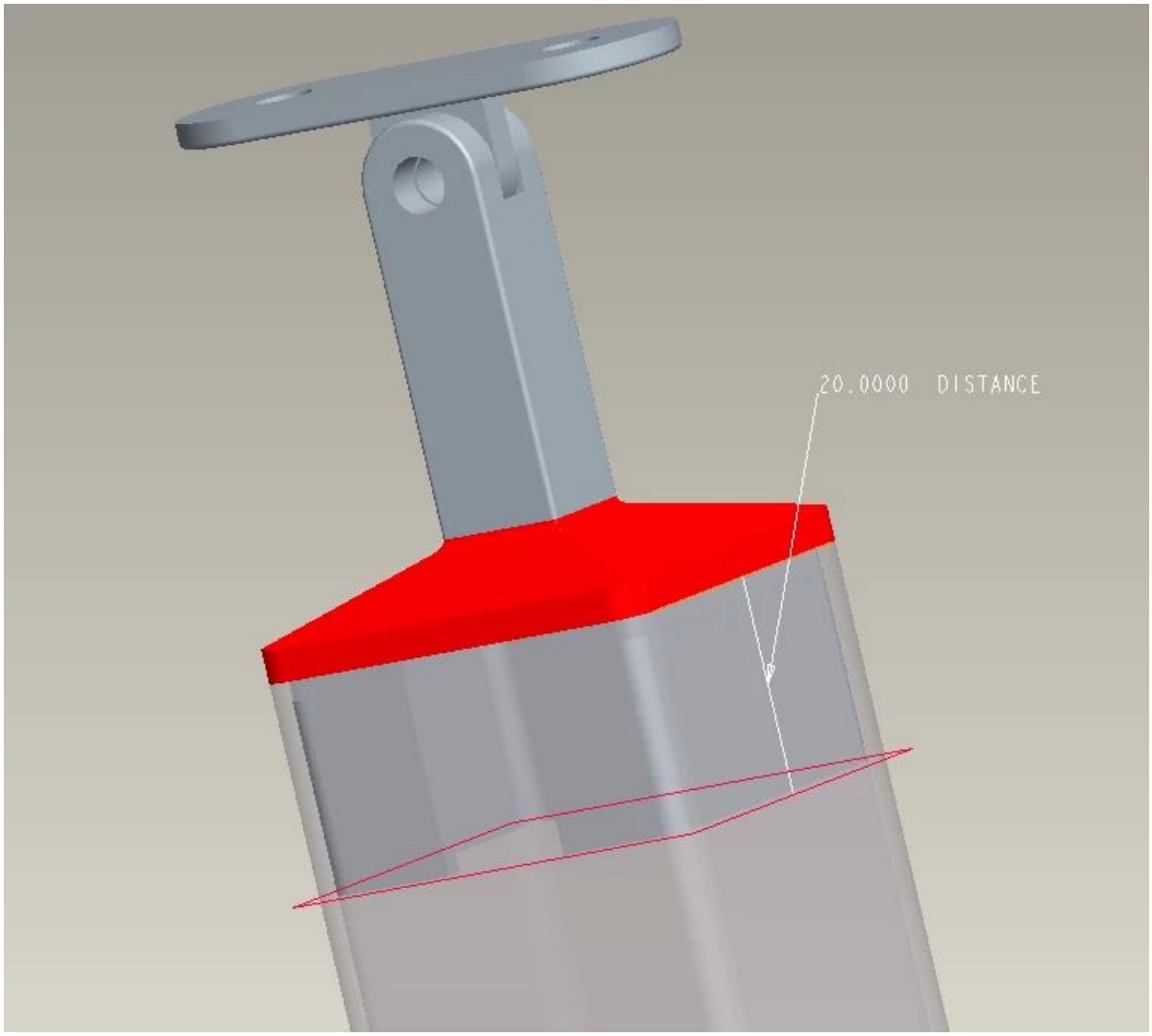
20.0000 DISTANCE

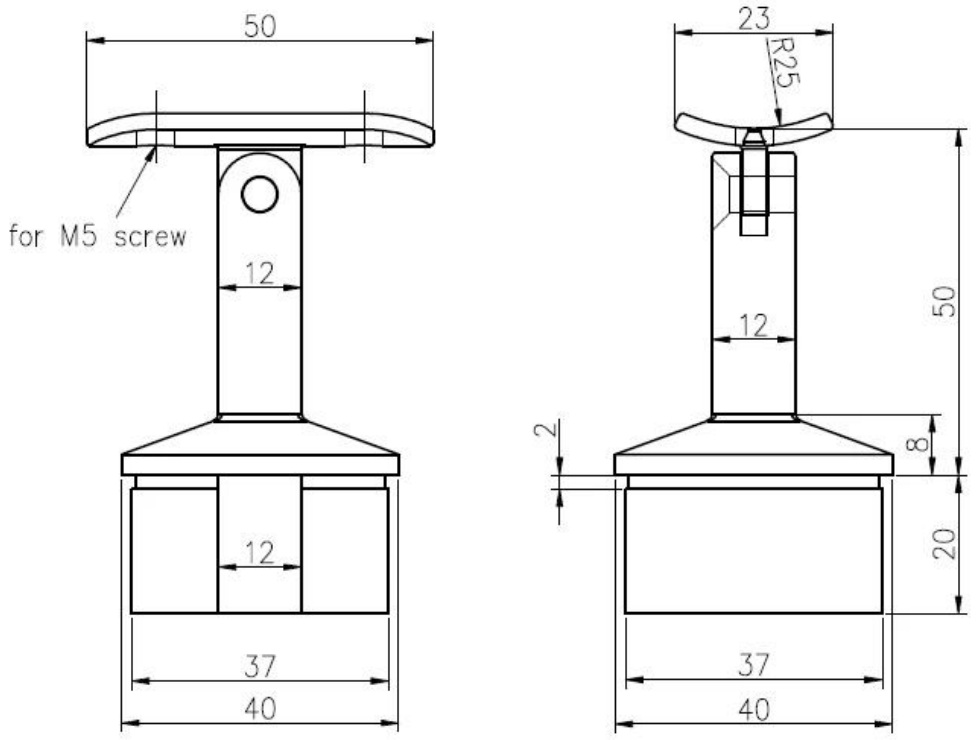

Se siete interessati a angoli regolabili in acciaio inox senza maniche corrimano, non esitate a inviare enquiy!