posta in acciaio ringhiera in acciaio con attacco vetro braccio di ferro, posta fine e due post modo disponibile

- Materiale: 304/316 acciaio inossidabile
- lucidato o spazzolato
- Ringhiera posta, 50x50mm piazza
- L'altezza può essere 900 millimetri a 1200 mm
- Top con cappuccio, o staffa corrimano superiore

Foto dopo ringhiera in acciaio inox con attacco vetro stallo

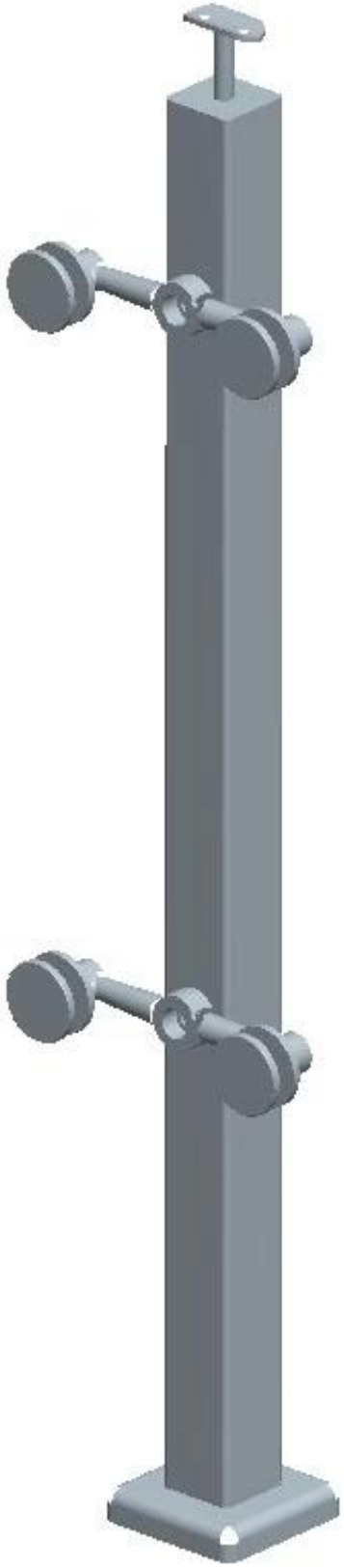

dopo ringhiera in acciaio inox con attacco vetro stallo

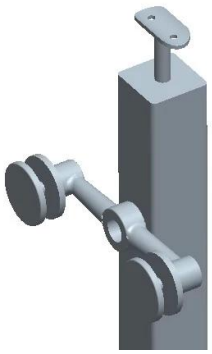

Vetro dimensioni di attacco di stallo

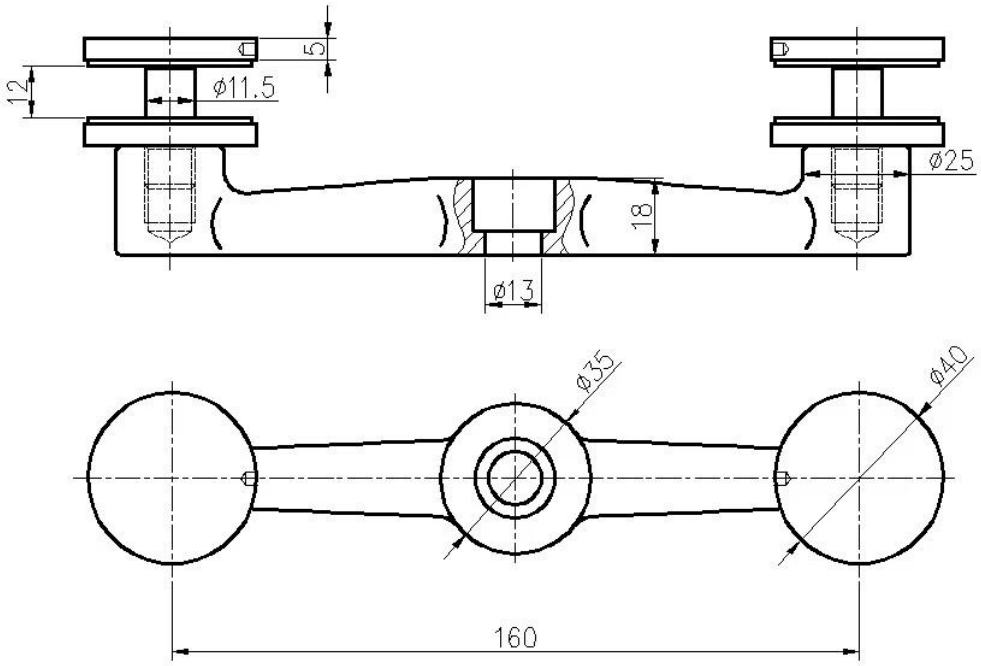


Se ti piace il disegno di [dopo ringhiera in acciaio inox con attacco vetro stallo](), Non esitate a contattarci per preventivo.