Grattacielo 304 Acciaio inossidabile Big Size 100 * 80mm Slot Balustrade Post per ringhiere da terrazza.

- Balaustra di grandi dimensioni personalizzate Post 100 * 80 * 2mm;1 vie e post a 2 vie con inserti in plastica per vetro spesso 12mm
- Corrimano in cima a forma di ovale design personalizzato 100 * 150mm

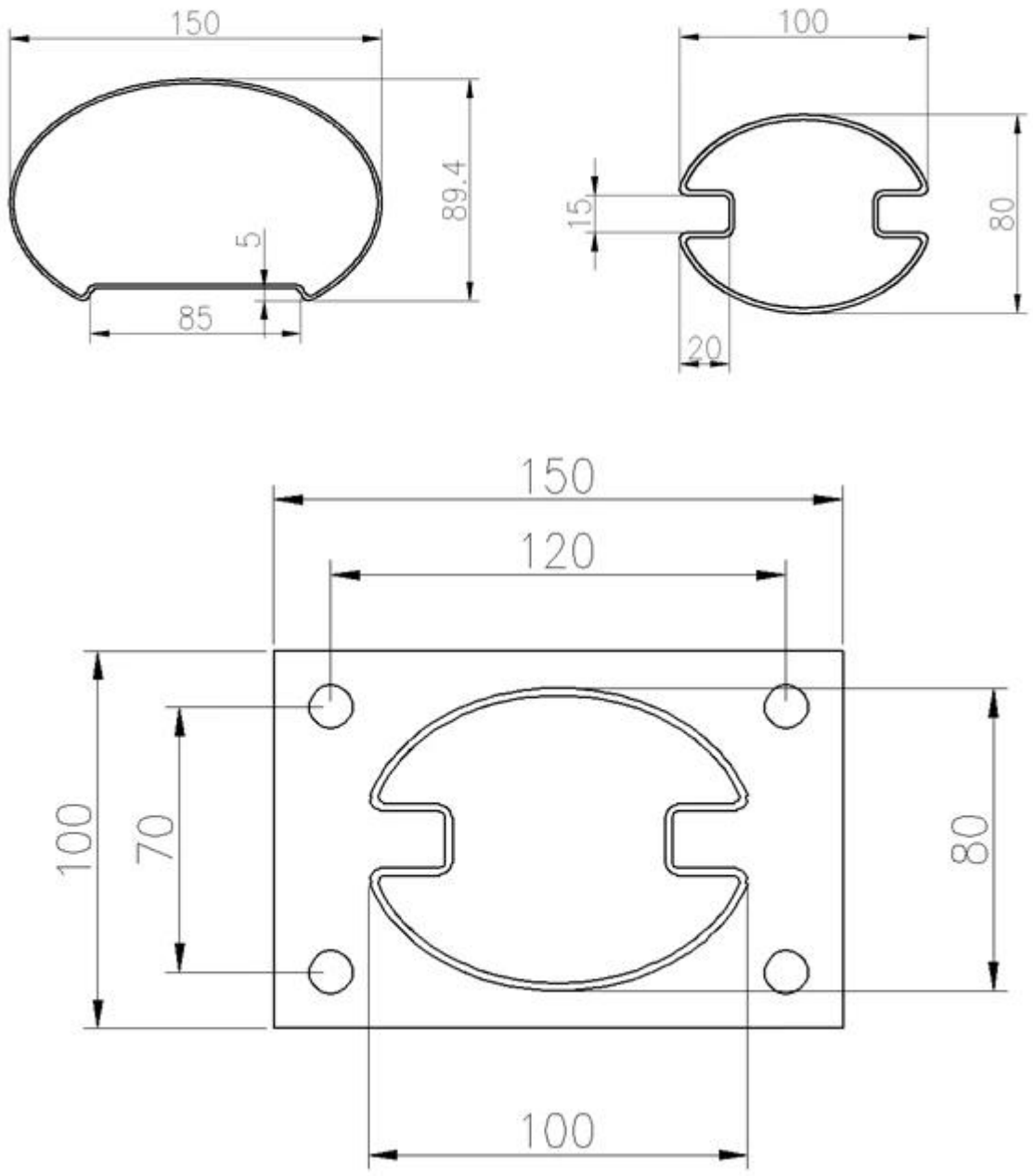

Vi preghiamo di contattarci per maggiori dettagli e prezzi.

Sito di lavoro del cliente -

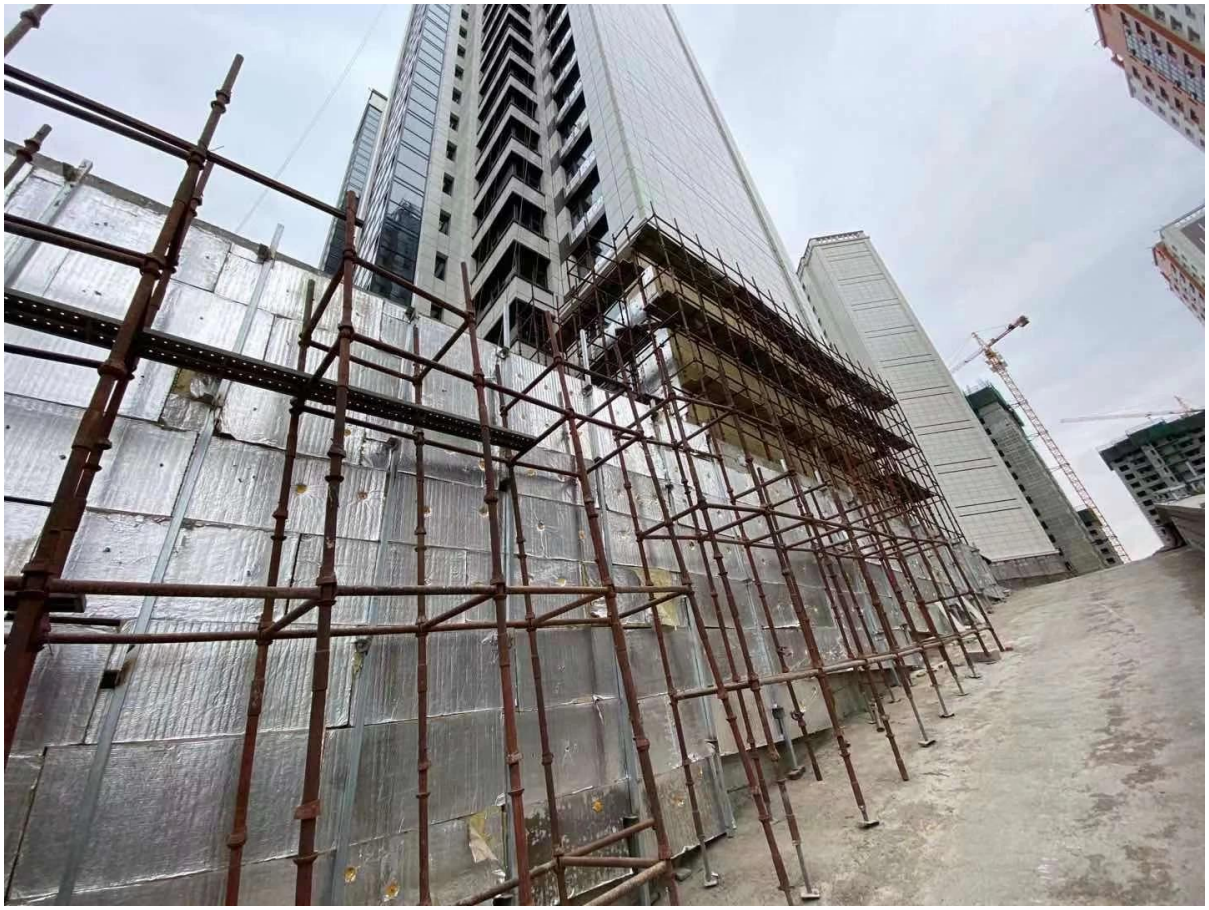

Produzione di balaustra slot corrimano e pannelli in vetro-

Connettori per BALUSTRADE Handrails-

Corrimano slot -

Vetro temperato trasparente-