Superficie montata senza telaio tipo chiaro vista alluminio U canale di vetro ringhiera prezzi economici.

1. Caratteristiche del sistema di inferriate di vetro del canale di alluminio di U.

- Sistema di ringhiere in vetro senza telaio, viste chiare
- Canale in alluminio a U per montaggio superficiale, finitura anodizzata
- Canale U di 4 metri per lunghezza
- Forniamo viti di montaggio e inserti in gomma per canale in alluminio U.
- Canale U in alluminio di piccole dimensioni per vetri da 8-12 mm; Canale U in alluminio di dimensioni maggiori per vetri da 15mm e 17,52mm

2. Foto del canale U in alluminio

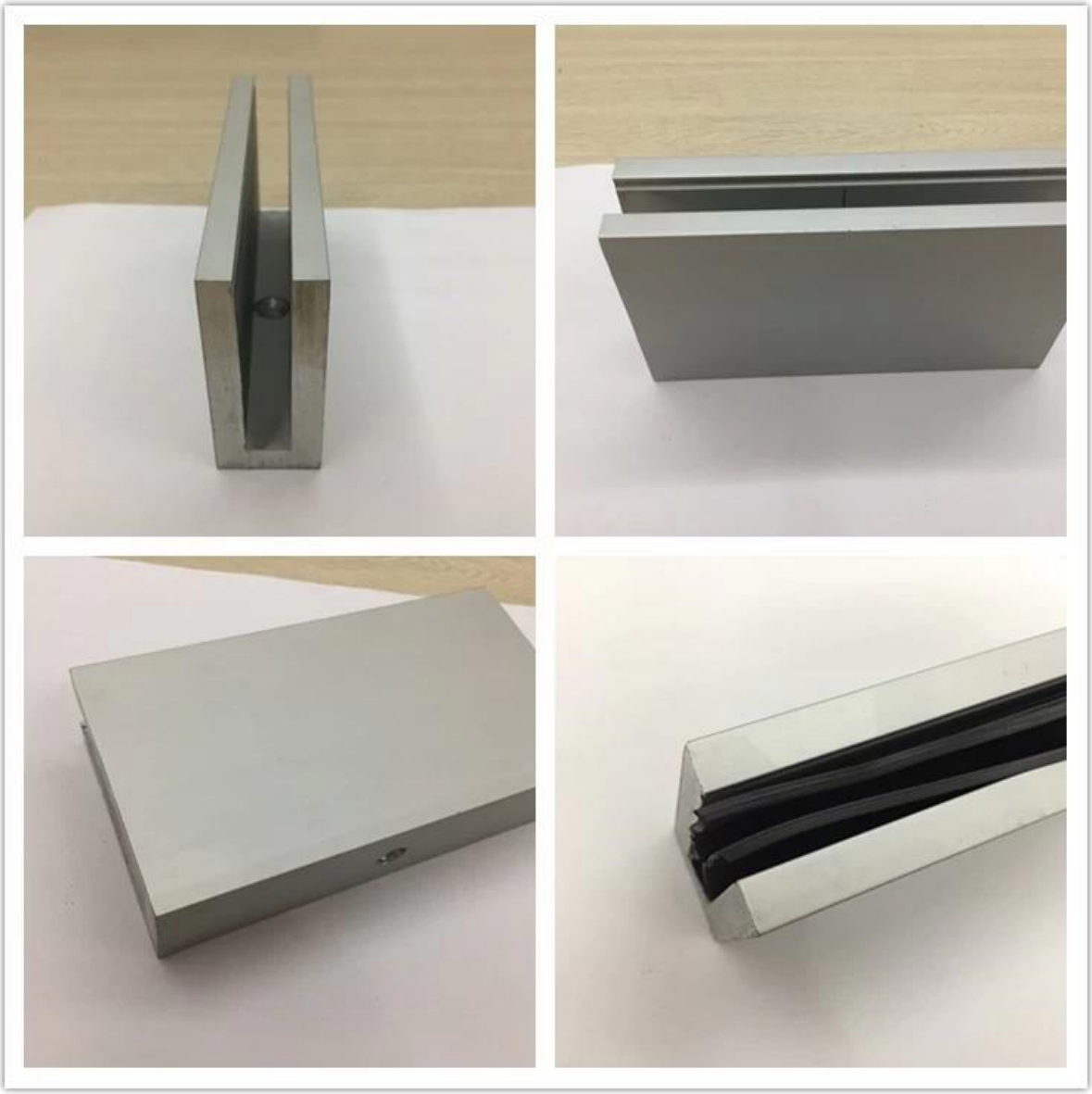

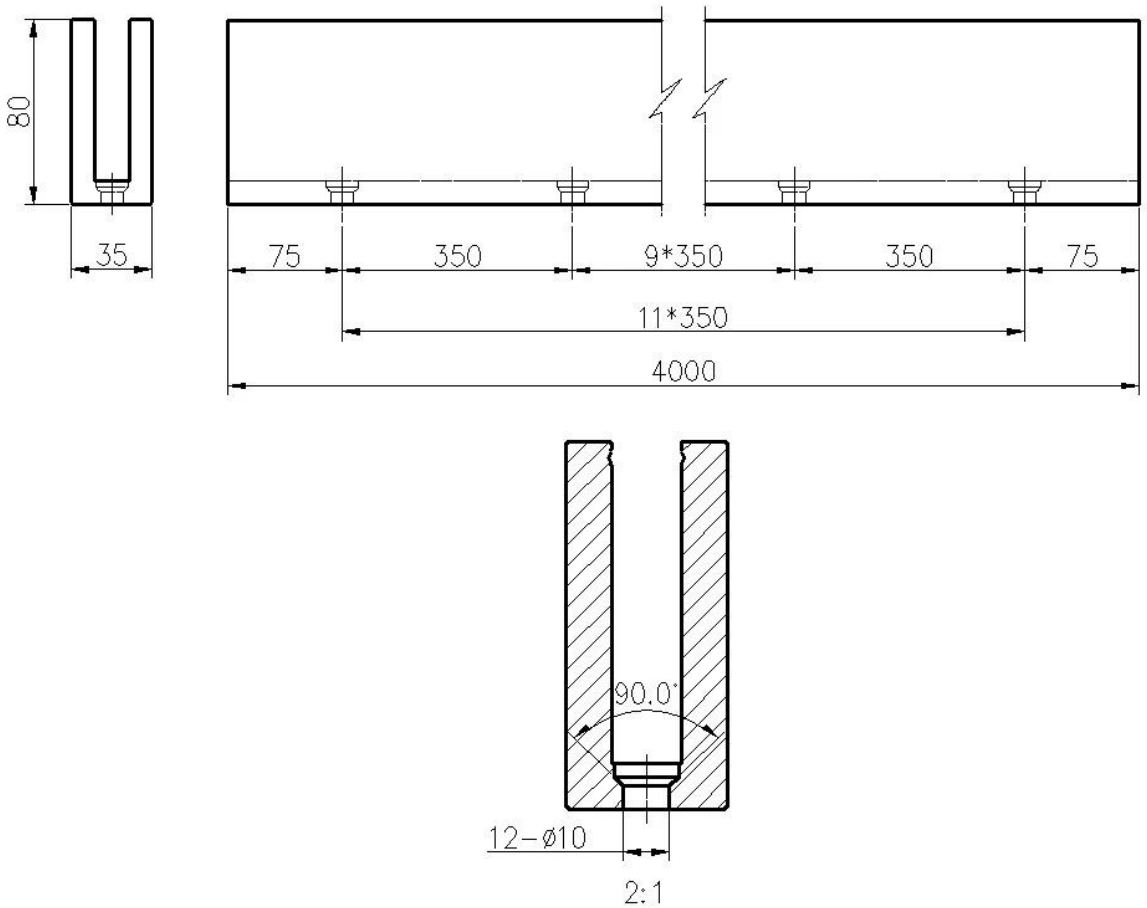

3. Foto di installazione del sistema di ringhiere in vetro a canale in alluminio U -